Leistungsliste 2021

GEBÄUDETECHNIK

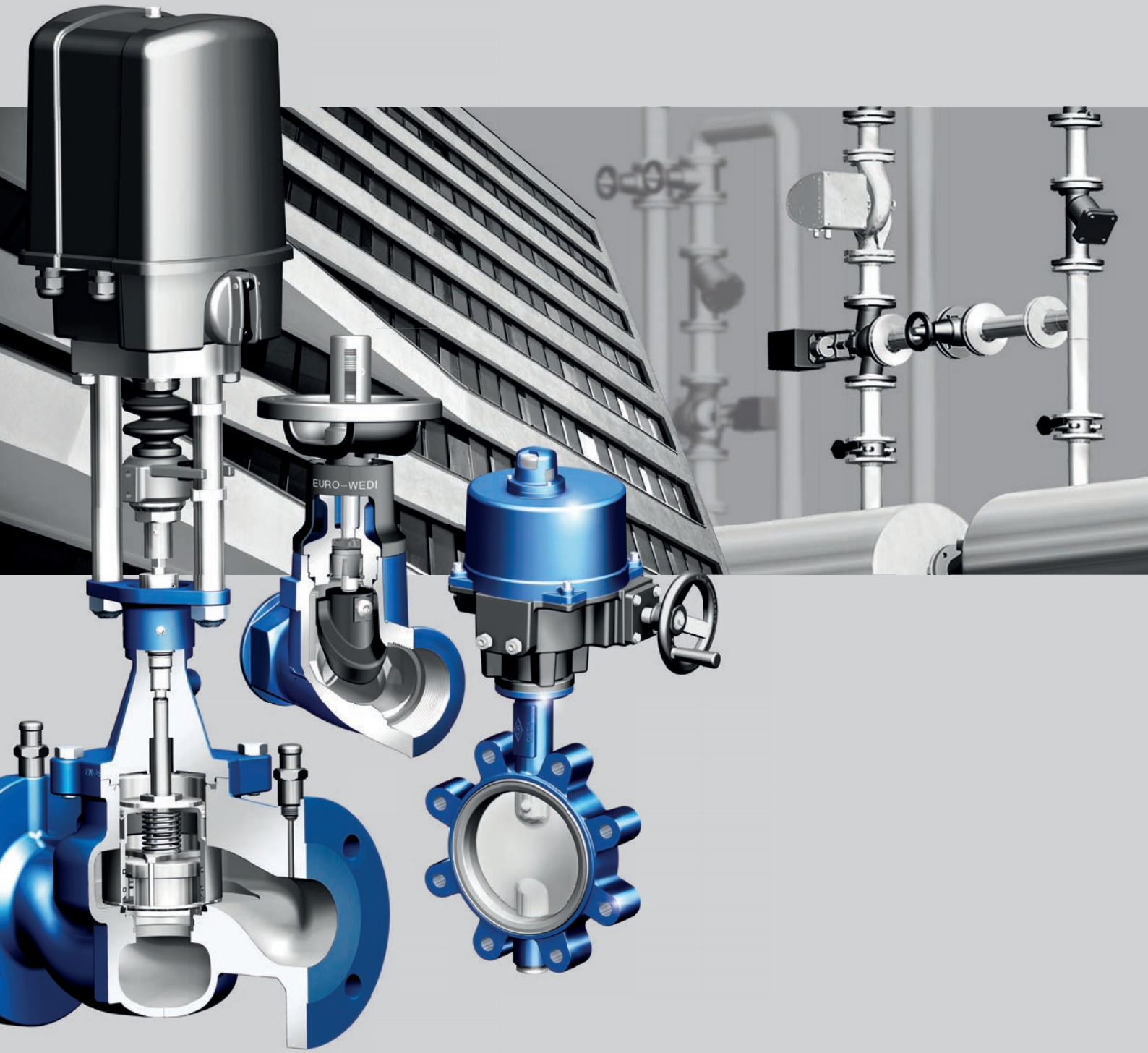

ARI ARMATUREN

Jetzt neu: ARI Digital-Services

Ihr Service- und Informationsportal **myARI**

Ihr Ventil-Auslegungsprogramm **myValve**, neu in der Online-Version

myARI – Ihr Portal

Mit dem neuen Portal myARI bieten wir Ihnen einen modernen Service- und Informationskanal, der Ihnen unabhängig von unserer persönlichen Erreichbarkeit 24/7 zur Verfügung steht. Sie haben rund um die Uhr die Möglichkeit, schnell, einfach und komfortabel Ihren Auftrags- sowie Lieferstatus zu überprüfen. Darüber hinaus können Sie Ihre Reparaturen, Warenrückgaben oder Reklamationen über myARI anmelden.

myValve® – in der Online-Version

Sichern Sie sich jetzt mit Ihrer Registrierung im Portal myARI auch den Zugriff auf die Online-Version des Auslegungsprogramms myValve®. Berechnen Sie Ihre ARI-Armaturen ohne Softwareinstallation. Registrieren Sie sich einfach im Portal myARI und nutzen Sie komfortabel die angebotenen Services und Informationen sowie myValve in der Online-Version. Der Serviceumfang wird stetig erweitert. Sie werden zukünftig alle ARI-Armaturen Online berechnen können.

Das myARI Portal bietet Ihnen einen modernen Service- und Informationskanal.

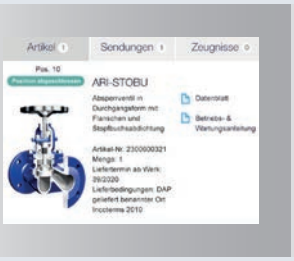

Mit myARI haben Sie immer alle Auftragspositionen im Blick.

Schnelle und einfache Auslegung Ihrer Sicherheits- und Stellventile mit myValve in der Online-Version.

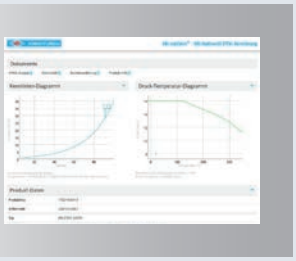

Kennlinien und Druck-Temperatur Diagramme Ihrer Online-Daten.

Die App **myPREMIO** für Ihren elektronischen Stellantrieb
Die **ARI-ID** – digitale Produktinformationen

myPREMIO – Ihre App

Mit der neuen App myPREMIO erhalten Sie eine BT-Schnittstelle zur Kommunikation mit dem elektrischen Stellantrieb ARI-PREMIO®-Plus2G. Profitieren Sie von den Funktionen der App:

- Steuerung: Sie steuern den angewählten Antrieb über die App.
- Diagnose: Sie rufen Statusinformationen, Statistiken, Ereignisprotokolle, Trendverläufe und Histogramme ab und parametrisieren zusätzliche Funktionen.
- Datenaustausch: Für einen effektiven Service tauschen Sie Diagnosedaten mit dem ARI-Kundendienst aus.

ARI-ID – Produktinformationen

Die ARI-ID ist ein integraler Bestandteil jeder ARI-Armatur. Die ARI-ID ist ein weltweit einmaliger Code, der jede ARI-Armatur eindeutig identifiziert.

- Ihr Zeitgewinn – Vor Ort scannen der ARI-ID mit einem Smartphone
- Ihr Komfort – Alle Produktinformationen und Ersatzteile im Überblick
- Ihre Sicherheit – Sicherer Check-Out-Prozess in der ARI-Logistik

Die App myPREMIO zur Steuerung, Diagnose und zum Datenaustausch mit Ihrem PREMIO Antrieb.

Der Downloadlink und die Installationsanleitung für die App können unter info.sales@ari-armaturen.com angefordert werden.

Die ARI-ID – Ihr schneller Zugriff auf alle digitalen produktspezifischen Informationen direkt am Typenschild.

Mit dieser ARI-ID gelangen Sie auf die ARI-ID Website mit Produkt- und Zusatzinformationen sowie Ersatzteilen hier am Beispiel einer ZETRIX® Prozessarmatur.

Wir sind BIM-ready: planen Sie mit den ARI-BIM-Daten für die Gebäudetechnik

Neu bei ARI!

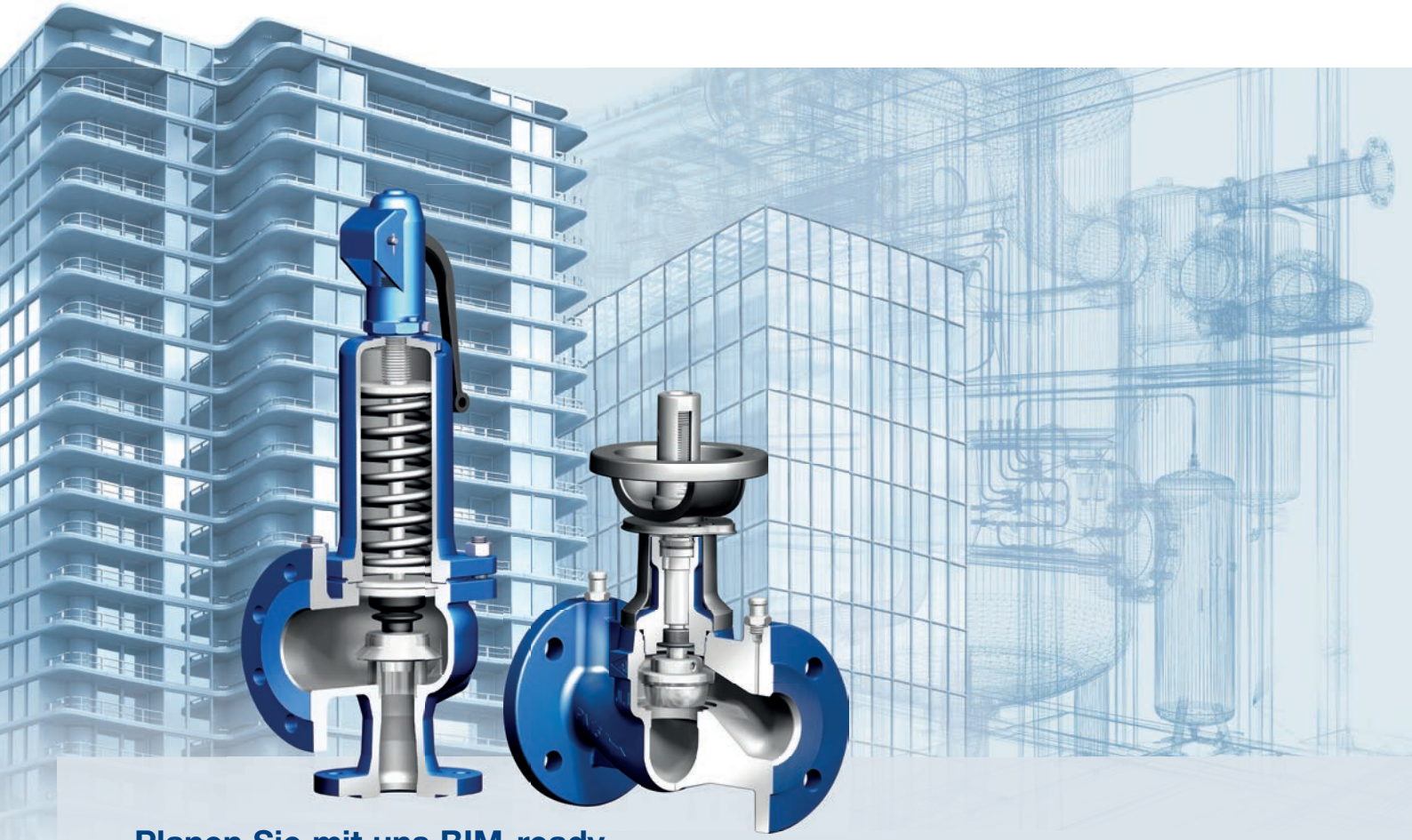

Planen Sie mit uns BIM-ready

„BIM“ steht für „Building Information Modeling“ und bedeutet die digitale Modellierung, Kombinierung und Erfassung aller relevanten Bauwerksdaten. Alle Daten wie z.B. verbaute Materialien, einzelne Elemente, ganze Anlagen sowie bereits montierte Sanitär-, Heizungs- und Klima-Anlagen werden bis ins kleinste Detail erfasst. Als Planer verfügen Sie somit über eine vollständige und immer wieder auch kurzfristig aktualisierbare Datenbank mit allen Informationen zum Gebäude.

Planen Sie mit unseren kompletten BIM-Daten! Ihre Vorteile für eine noch effizientere Planung:

- Unmittelbare und kontinuierliche Verfügbarkeit aktueller relevanter Daten für alle Beteiligten
- Verbesserte Qualität der Daten (gemeinsame Datenbasis, ständige Synchronisierung)
- Verbesserter Informationsaustausch zwischen den Planungsbeteiligten
- Kontinuierliche Datenaufbereitung während des gesamten Lebenszyklus eines Gebäudes

Sie haben ab sofort die Möglichkeit zu nahezu allen ARI-Produkten BIM-Planungsdaten über die ARGE Neue Medien herunterzuladen. Der aktuelle Stand entspricht auch einer BIM-gerechten Information für Anlagenplaner bzw. Betreiber. Die Ausgabe-Formate dieses Datensatzes sind STEP, DWG, DXF und IGES. Es ist eine direkte Integration in REVIT und in AutoCAD-Formate möglich.

Weitere Informationen finden Sie auf unserer Website unter:
www.ari-armaturen.com/de/service/downloads/bim/

myValve® GBT – Sie haben die Wahl

10.000 Produkte in mehr als 100.000 Varianten!
Jetzt neu bei ARI – speziell für die Gebäudetechnik:

Für Perfektion in Planung und Engineering

Mit dem ARI-Ventil-Auslegungsprogramm „myValve® GBT“ verfügen Sie über eine Software, die Ihnen den gezielten Zugriff auf alle planungs- und auslegungsrelevanten Daten für Ihre individuelle Einsatzsituation bietet.

Neu: Nach der Industrie-Version profitieren Sie jetzt auch von einer speziell auf die Gebäudetechnik zugeschnittenen Variante für Heizung-Kaltwasser-Klima-Lüftung und Kälteanlagen.

Mit „myValve® GBT“ berechnen Sie nicht nur Ihre ARI-Anlagenkomponenten. Sie können zum gewählten Produkt auch in kürzester Zeit alle weiteren Daten wie z.B. Bestellangaben, Ausschreibungstexte, Ersatzteilzeichnungen, Betriebsanleitungen, Datenblätter etc. abrufen.

Wir haben Ihr Interesse geweckt? Kontaktieren Sie uns:
info.vertrieb@ari-armaturen.com

Infos zu myValve in der **Industrie-Version** finden Sie auf S. 228 in der ARI Industrie-Leistungsliste 2021

myValve® GBT – So planen Sie perfekt:

Projektverwaltung der Berechnungs- und Produktdaten mit Excel-Schnittstelle inkl. Ersatzteilzeichnung pro Projekt- und Tag-Nummer

- Direkte Ausgabe der Berechnungs- und Produktdaten im PDF-Format
- Produktdaten können für eine direkte Bestellung genutzt werden
- Einstellung mit Überdruck oder Absolutdruck
- ARI-Ventile in einer Datenbank integriert
- Direkter Zugriff pro Produkt auf Datenblätter, Betriebsanleitungen, Druck-Temperatur-Diagramme, Reglerkennlinien, Ersatzteilzeichnungen, CAD-Symbole und Ausschreibungstexte
- CAD-Dateien im **BIM-REVIT**-Format geplant
- Ausschreibungstexte auch im GAEB-Format möglich
- Betrieb im Firmennetzwerk möglich (keine aufwändige Installation auf einzelnen PC‘s notwendig)
- Umfangreicher Auswahl-Katalog über mehrere Produktgruppen

Für Heizung – Lüftung – Klima – Kaltwasser

Ihr System nach Maß

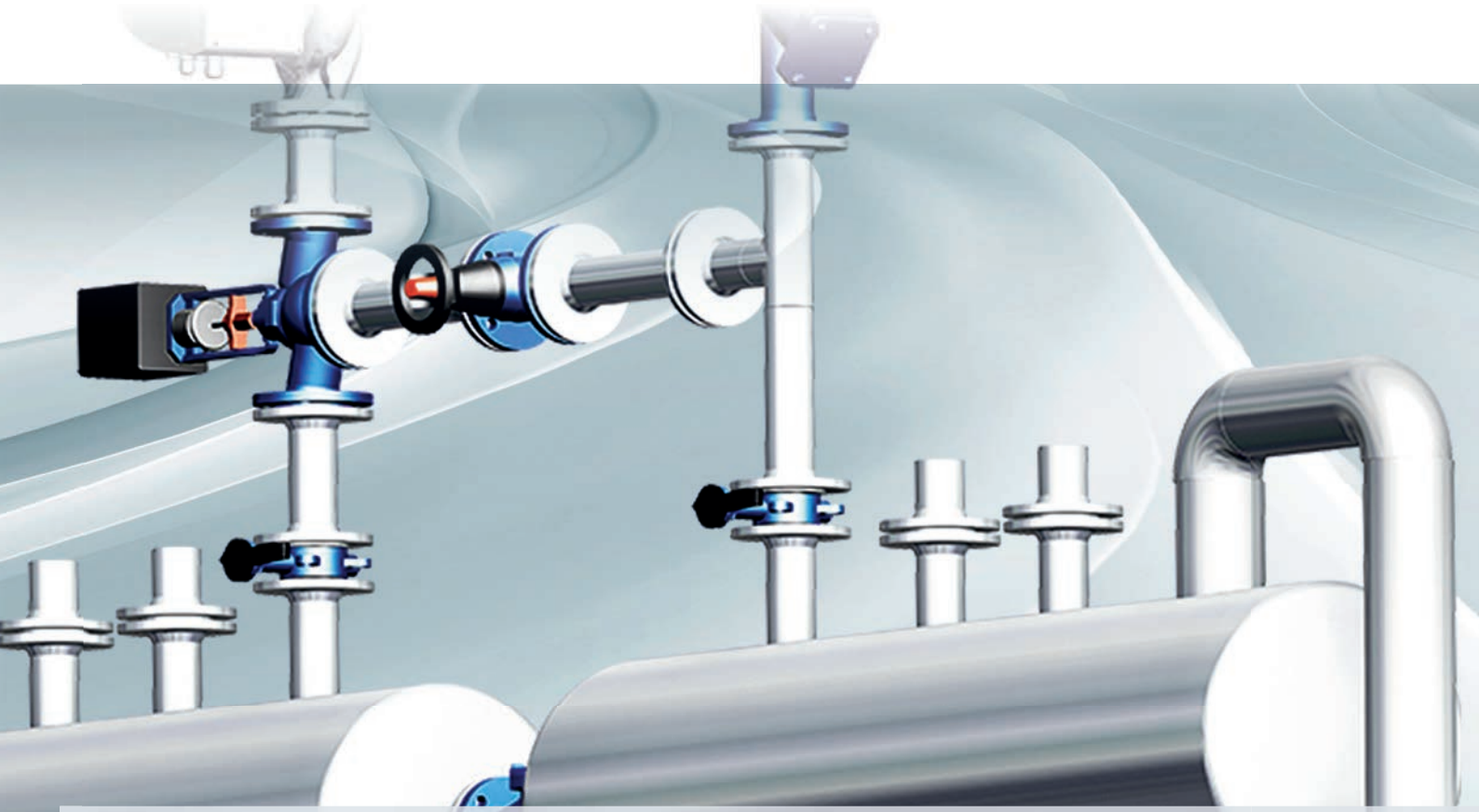

ASTRA® DC
Dynamischer Volumenstromregler,
DN 50-150,
PN 16/25

Weitere Infos auf S. 21

STEVI® 423
Der Stellventil-Klassiker für universelle Anwendungen,
DN 50-150,
PN 16/25

Weitere Infos auf S. 48 in der Industrie-Leistungsliste 2021

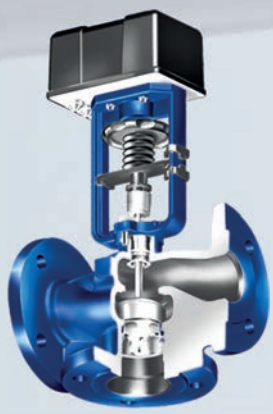

STEVI® H
Stellventil in Durchgangs- und Mischform,
DN ½“-2“,
DN 15-300,
PN 6/16

Weitere Infos auf S. 53 in der Industrie-Leistungsliste 2021

EURO-WEDI
Absperrventil, wartungsfrei,
DN ½“-2“,
DN 15-200,
PN 6/16

Weitere Infos auf S. 6

ZESA®/GESA®
Zwischenflansch-Klappe,
wartungsfrei,
DN 25-500,
PN 6/16

Weitere Infos auf S. 24

SAFE 903
Sicherheitsventil,
DN 20-150,
PN 16/25

Weitere Infos auf S. 60

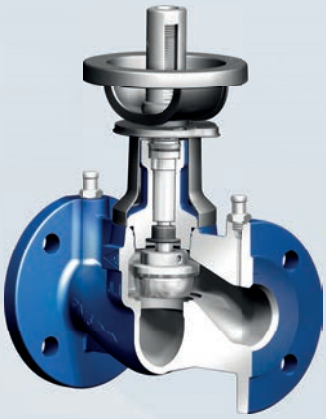

ASTRA®
Statisches
Strangregulier-Ventil,
wartungsfrei,
DN 15-500,
PN 16

Weitere Infos auf S. 16

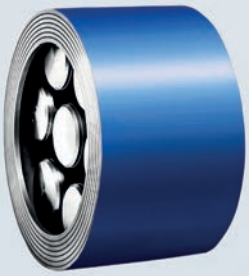

ASTRA® D
Dynamischer
Volumenstrom-begrenzer,
DN 50-800,
PN 16/25

Weitere Infos auf S. 20

ARMATUREN für die GEBÄUDETECHNIK

Anwendungs- und Medienmatrix				Seite 2

Leistungs-gruppe	Armaturen			
G11-13	Weichdichtende **Absperrventile**	EURO-WEDI®		Seite 6
G14-15	**Strangregulierventile**	ASTRA®		Seite 16
G16		ASTRA®-Plus		Seite 18
G17		Messgerät ARImetec®-DX (Zubehör)		Seite 19
Z18	**Volumenstrom-Begrenzer**	ASTRA®D		Seite 20
Z19	Druckunabhängiges **Abgleich- und Regelventil**	ASTRA®DC	elektrisch	Seite 21
		Antriebe und Zubehör	elektrisch	Seite 23
G21	**Absperrklappen**	ZESA®		Seite 24
G22		GESA®		Seite 26
G23		ZESA®EA	elektrisch	Seite 28
		GESA®EA	elektrisch	Seite 30
		ZESA®E	elektrisch	Seite 32
		GESA®E	elektrisch	Seite 36
G24		Antriebe und Zubehör	elektrisch	Seite 40
G31-33	**Absperrventile** mit Faltenbalgabdichtung	FABA®-Plus		Seite 42
G41-43	**Rückschlag-Ventile**	CHECKO®-V		Seite 48
G51-53	**Schmutzfänger**			Seite 52
G61-62	**Heizungs-Sicherheitsventile** nach EN ISO 4126-1, TRD 721 und DIN EN 12828	SAFE 903 / 904		Seite 60
G63		SAFE-TC 945 / 946		Seite 64
G62	Vollhub- und Normal-**Sicherheitsventile** nach EN ISO 4126-1, TRD 421 und AD2000-A2	SAFE 901		Seite 68
		SAFE P 921		Seite 70
G64		SAFE-TCP 961		Seite 72
		SAFE-TCS 951		Seite 74

Verschiedenes		
Zusatzleistungen	Kettenrad, Spindelverlängerung	Seite 76
Sonder-Anfertigungen	Ventile mit Feingewindespindel, Wetterfeste Ausführung, Öl- und fettfrei, Sonder-Kennzeichnung, Sonder-Flansch-Bearbeitung, Sonder-Baulängen, -Behandlung, -Farbe	Seite 76
Zeugnisse / Abnahmen	Werkszeugnisse und Abnahmeprüfzeugnisse nach DIN EN10204	Seite 77
Allgemeiner Armaturenservice	Reparatur, Ersatzteile, Überprüfung, Service-Verträge, etc.	Seite 77
Ersetzte Normen	Werkstoffbezeichnungen / Geänderte Ausführungen	Seite 78
Druck-Temperatur-Zuordnung	nach DIN EN 1092-2 und ARI-Werknorm	Seite 78
Standard-Flanschmaße	nach DIN EN 1092-1/-2	Seite 78
Übersicht ARI Industrieanwendungen		Seite 80
Allgemeine Geschäftsbedingungen		Seite 87

Profitieren auch Sie von der „Alles-aus-einer-Hand-Philosophie“ bei ARI!

REGELN	ABSPERREN	SICHERN	ABLEITEN
Regelventile mit Hilfsenergie	Handbetätigte Absperrarmaturen	Sicherheitsventile	Kondensatableiter
Antriebe und Zubehör	Automatisierte Absperrarmaturen		Komponenten
Regelventile ohne Hilfsenergie	Antriebe und Zubehör		Zubehör
	Sonstige Armaturen		Kondensatsammler und Dampfverteiler

Fordern Sie auch unsere Leistungsliste für INDUSTRIE-Anwendungen an.

Eine Übersicht der ARI Industrieanwendungen finden Sie ab Seite 80.

ARI-Produktübersicht
Durchflussmedien

GEBÄUDE-TECHNIK

Gebäudetechnik

	Figur-Nummer		Nennweite	Druckstufe	Gehäuse-Werkstoff	Katalog-Register
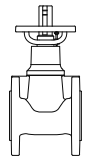 **EURO-WEDI®**	10./12.	070, 071, 072, 073	DN 15 - 200	PN 6 / 16	EN-JL1040	A
	12.	076, 078	DN 15 - 50 NPS 1/2“ - 2“	PN 6 / 16	EN-JL1040	A
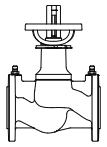 **ASTRA®**	12.	020	DN 15 -200	PN 16	EN-JL1040	B
	12.	042	DN 250 - 500	PN 16	EN-JL1040	B
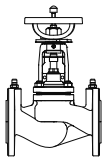 **ASTRA-Plus®**	22.	042	DN 15 - 500	PN 16	EN-JS1049	B
ASTRA®D	22./23.	021	DN 50 - 800	PN 16 / 25	EN-JS1030	C
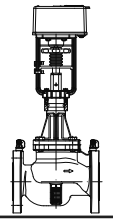 **ASTRA®DC**	12.	022	DN 50-150	PN 16	EN-JL1040	D
	23.	022	DN 50-125	PN 25	EN-JS1030	D
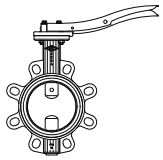 **ZESA®**	20./21./22.	012	DN 25 - 500	PN 6 / 10 / 16	EN-JS1030	E
GESA®	21./22.	013	DN 25 - 500	PN 10 / 16	EN-JS1030	E
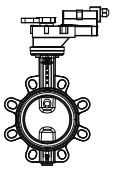 **ZESA®-EA**	20./21./22.	012	DN 25 - 200	PN 6 / 10 / 16	EN-JS1030	E
GESA®-EA	21./22.	013	DN 25 - 200	PN 10 / 16	EN-JS1030	E
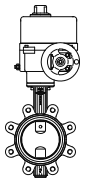 **ZESA®-E**	20./21./22.	012	DN 25 - 500	PN 6 / 10 / 16	EN-JS1030	E
GESA®-E	21./22.	013	DN 25 - 500	PN 10 / 16	EN-JS1030	E

A1 Industrie DIN/EN **A1** Gebäudetechnik

Technische Daten der Ventile siehe entsprechendes Datenblatt. Angaben / Einschränkungen der Regelwerke sind zu beachten!
Das Einsatzgebiet der Armatur unterliegt der Verantwortung des Anlagenplaners bzw. -betreibers.

Auszug möglicher Durchfluss-Medien (weitere auf Anfrage)							Auszug mgl. Einsatzgebiete (weitere auf Anfrage)			
Heißwasser bis 120°C	Glykol Wassergemisch	Trinkwasser	Schwimmbadwasser	Druckluft	Niederdruck-Dampf (max. 1 barü)	Wasser gemäß VDI2035	Heizungsanlagen	Klima- und Kaltwasseranlagen	Schwimmbadtechnik	Druckluftsysteme
✔	✔	○	○	○	○	✔	✔	✔	○	○
✔	✔	○	○	○	○	✔	✔	✔	○	○
✔	✔	○	○	○	○	✔	✔	✔	○	○
✔	✔	○	○	○	○	✔	✔	✔	○	○
✔	✔	○	○	✔	○	✔	✔	✔	○	✔
✔ (bis 110°C)	✔	○	○	○	○	✔	✔	✔	○	○
✔	✔	○	○	○	○	✔	✔	✔	○	○
✔	✔	○	○	○	○	✔	✔	✔	○	○
✔	✔	✔	✔	✔ (nur NBR)	○	✔ (nur EPDM)	✔	✔	✔	✔ (nur NBR)
✔	✔	✔	✔	✔ (nur NBR)	○	✔ (nur EPDM)	✔	✔	✔	✔ (nur NBR)
○	✔	✔	○	○	○	✔ (nur EPDM)	✔	○	○	○
○	✔	✔	○	○	○	✔ (nur EPDM)	✔	○	○	○
✔	✔	✔	✔	✔ (nur NBR)	○	✔ (nur EPDM)	✔	✔	✔	✔ (nur NBR)
✔	✔	✔	✔	✔ (nur NBR)	○	✔ (nur EPDM)	✔	✔	✔	✔ (nur NBR)

✔ einsetzbar / ○ bitte Rücksprache mit dem Hersteller halten

Beständigkeit und Eignung sind zu prüfen und beim Hersteller anzufragen (Beständigkeitsliste mit genauen Medienspezifikationen unter www.ari-armaturen.de).
Ausgabe 02/20 - Techn. Änderungen vorbehalten - Ständig aktualisierte Daten unter www.ari-armaturen.com!

ASTRA® ASTRA®-Plus ARImetec®-DX
ASTRA® D ASTRA® DC Antriebe und Zubehör
ZESA®/ GESA®
ZESA®-EA / GESA®-EA
ZESA®-E / GESA®-E
Klappen-Antriebe
FABA® -Plus
CHECKO®/ Schmutz-fänger
SAFE / SAFE-TC
SAFE / SAFE P / SAFE-TCP / SAFE-TCS
Verschie-denes

GEBÄUDE-TECHNIK

Gebäudetechnik

	Figur-Nummer		Nennweite	Druckstufe	Gehäuse-Werkstoff	Katalog-Register
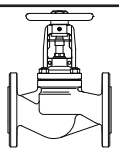 **FABA®-Plus**	12.	046	DN 15 - 300	PN 16	EN-JL1040	F
	22./23.	046	DN 15 - 350	PN 16 / 25	EN-JS1049	F
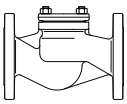 **CHECKO®-V**	10./12.	003	DN 15 - 300	PN 6 / 16	EN-JL1040	G
	22./23.	003	DN 15 - 350	PN 16 / 25	EN-JS1049	G
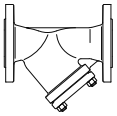 **Schmutzfänger**	10./12.	050	DN 15 - 300	PN 6 / 16	EN-JL1040	H
	22./23.	050	DN 15 - 350	PN 16 / 25	EN-JS1049	H
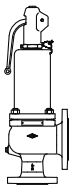 **SAFE** Heizungs-Sicherheitsventil TÜV · SV · . . -688 · D/G/H	12.	903	DN 20 - 150	PN 16	EN-JL1040	I
SAFE Niederdruckdampf-Sicherheitsventil TÜV · SV · . . -688 · D	12.	904	DN 20 - 150	PN 16	EN-JL1040	I
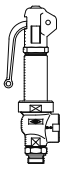 **SAFE-TC** Heizungs-Sicherheitsventil	25.	945	DN15 - 25 NPS 1/2“ - 1“	PN 40	EN-JS1049	I
SAFE-TC Niederdruckdampf-Sicherheitsventil	25.	946	DN15 - 25 NPS 1/2“ - 1“	PN 40	EN-JS1049	I
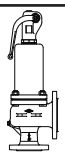 **SAFE** (Vollhub/Normal) TÜV · SV · . . -663 · D/G/F	12.	901	DN 15 -150	PN 16	EN-JL1040	I
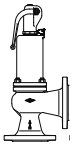 **SAFE-P** (Normal) TÜV · SV · . . -811 · D/G/F	12.	921	DN 15 -100	PN 16	EN-JL1040	I
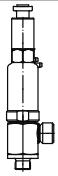 **SAFE-TCP, SAFE-TCS** (Normal) TÜV · SV · . . -1041 · D/G/F	67.	961, 951	DN 15 - 25	PN 100	1.4581 / EN-JS1049	I
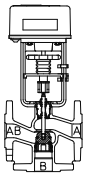 **STEVI®-H**	10./12./72.	485, 486, 487, 488	DN 15 - 250 NPS 1/2“ - 10“	PN 6 / 16	EN-JL1040 CC499K	J
	72.	491, 492	DN 15 - 50	PN 16	CC499K	J

A1 Industrie DIN/EN **A1** Gebäudetechnik

Technische Daten der Ventile siehe entsprechendes Datenblatt. Angaben / Einschränkungen der Regelwerke sind zu beachten!
Das Einsatzgebiet der Armatur unterliegt der Verantwortung des Anlagenplaners bzw. -betreibers.

Auszug möglicher Durchfluss-Medien (weitere auf Anfrage)							Auszug mgl. Einsatzgebiete (weitere auf Anfrage)			
Heißwasser bis 120°C	Glykol Wassergemisch	Trinkwasser	Schwimmbadwasser	Druckluft	Niederdruck-Dampf (max. 1 barü)	Wasser gemäß VDI2035	Heizungsanlagen	Klima- und Kaltwasseranlagen	Schwimmbadtechnik	Druckluftsysteme
✔	✔	○	○	✔	✔	✔	✔	✔	○	✔
✔	✔	○	○	✔	✔	✔	✔	✔	○	✔
✔	✔	○	○	✔	✔	✔	✔	✔	○	✔
✔	✔	○	○	✔	✔	✔	✔	✔	○	✔
✔	✔	○	○	✔	✔	✔	✔	✔	○	✔
✔	✔	○	○	✔	✔	✔	✔	✔	○	✔
✔	✔	○	○	○	○	✔	✔	○	○	○
○	○	○	○	○	✔	○	○	○	○	○
✔	✔	○	○	○	○	✔	✔	○	○	○
○	○	○	○	○	✔	○	○	○	○	○
✔	✔	○	○	✔	✔	✔	✔	✔	○	✔
✔	✔	○	○	✔	✔	✔	✔	✔	○	✔
✔	✔	○	○	✔	✔	✔	✔	✔	○	✔
✔	✔	○	○	○	○	✔	✔	✔	○	○
✔	✔	○	○	○	○	✔	✔	✔	○	○

✔ einsetzbar / ○ bitte Rücksprache mit dem Hersteller halten

Beständigkeit und Eignung sind zu prüfen und beim Hersteller anzufragen (Beständigkeitsliste mit genauen Medienspezifikationen unter www.ari-armaturen.de).
Ausgabe 02/20 - Techn. Änderungen vorbehalten - Ständig aktualisierte Daten unter www.ari-armaturen.com!

ARI-EURO-WEDI®

EURO-WEDI 10.070, Kurzbauform
Wartungsfreie weichdichtende Absperrventile
Baulänge EN 558 FTF-14 mit Flanschen
PN 6, DN15-200, **-10°C bis 120°C** (kurzzeitig 130°C)
aus Grauguss EN-JL1040
Ausführung und Einsatzbereich gemäß Datenblatt

Für den Einsatz in Heizungs- und Klima- und Kaltwasseranlagen.
Zulässige Medien: Heißwasser, Betriebswasser und Wasser-Glykol; weitere Medien auf Anfrage.
Nicht zulässig für mineralölhaltige Medien.

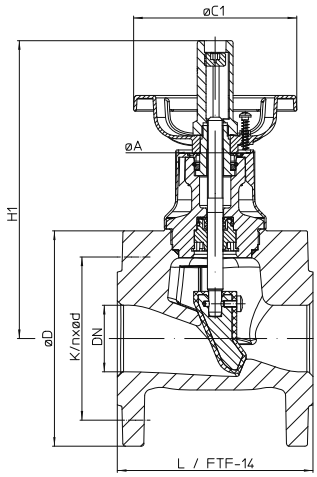

10.070

- Wartungsfrei
- Weichdichtend
- Günstige Zeta-Werte
- Anzeigevorrichtung
- Kegel mit Drosselfunktion
- Hubbegrenzung und Feststellvorrichtung (DN15-150 standard, DN200 optional)
- Nichtsteigendes Handrad
- Verdrehsicherung für alle Nennweiten
- Außenliegendes Spindelgewinde
- Rückdichtung
- PCB-frei
- Isolierkappe mit Taupunktsperre
- Voll isolierbar gemäß Gebäudeenergiegesetz GEG
- Kippbewegliche Spindelführung (DN200)
- EDD- Elastisches-Doppel-Dichtsystem (DN200)

Leistungs-gruppe	PN	DN	Artikel-Nr.	Baulänge L (mm)	Gewicht (kg)	Preis Standard	Preis Feststellvorrichtung und Hubbegrenzung
G11	6	**15**	**100700015-10**	115	2,5	**138,-**	Serienstandard
		20	**100700020-10**	120	3,3	**150,-**	
		25	**100700025-10**	125	3,6	**174,-**	
		32	**100700032-10**	130	4,3	**193,-**	
		40	**100700040-10**	140	6,6	**210,-**	
		50	**100700050-10**	150	7	**244,-**	
		65	**100700065-10**	170	10,2	**319,-**	
		80	**100700080-10**	180	14,9	**383,-**	
		100	**100700100-10**	190	21	**525,-**	
		125	**100700125-10**	200	29	**753,-**	
		150	**100700150-10**	210	33,2	**1.003,-**	
		200	**10070020010**	230	65	**2.693,-**	

weitere Abmessungen (Standard-Flanschmaße siehe Seite 78.)

DN		15	20	25	32	40	50	65	80	100	125	150	200
H1	(mm)	190	190	190	190	230	230	260	310	320	390	470	630
ØA	(mm)	42	42	42	42	60	60	60	87	87	87	87	87
ØC1	(mm)	80	80	80	80	125	125	125	140	140	180	210	210
Hub	(mm)	20	23	23	23	28	35	40	58	58	70	90	125
Kvs-Wert	(m^3/h)	9,1	17,4	31,8	32,7	81	84	155	231	312	583	743	1518
Zeta-Wert	--	1,0	0,8	0,6	1,6	0,6	1,4	1,2	1,2	1,6	1,2	1,5	1,1

Zusatzleistungen

DN	15	20	25	32	40	50	65	80	100	125	150	200
Nachrüstsatz Kappenventil	**0449003252**				**0449003256**			**0449003259**		**0449003261**		**0449001789**
	79,-				79,-			112,-		112,-		112,-

ARI-EURO-WEDI®

EURO-WEDI 12.070, Kurzbauform
Wartungsfreie weichdichtende Absperrventile
Baulänge EN 558 FTF-14 mit Flanschen
PN 16, DN15-200, **-10°C bis 120°C** (kurzzeitig 130°C)
aus Grauguss EN-JL1040
Ausführung und Einsatzbereich gemäß Datenblatt

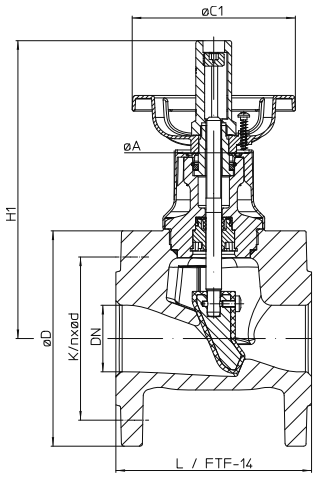

12.070

Für den Einsatz in Heizungs- und Klima- und Kaltwasseranlagen.
Zulässige Medien: Heißwasser, Betriebswasser und Wasser-Glykol; weitere Medien auf Anfrage.
Nicht zulässig für mineralölhaltige Medien.

- Wartungsfrei
- Weichdichtend
- Günstige Zeta-Werte
- Anzeigevorrichtung
- Kegel mit Drosselfunktion
- Hubbegrenzung und Feststellvorrichtung (DN15-150 standard, DN200 optional)
- Nichtsteigendes Handrad
- Verdrehsicherung für alle Nennweiten
- Außenliegendes Spindelgewinde
- Rückdichtung
- PCB-frei
- Isolierkappe mit Taupunktsperre
- Voll isolierbar gemäß Gebäudeenergiegesetz GEG
- Kippbewegliche Spindelführung (DN200)
- EDD- Elastisches-Doppel-Dichtsystem (DN200)

Leistungs-gruppe	PN	DN	Artikel-Nr.	Baulänge	Gewicht	Preis	
				L (mm)	(kg)	Standard	Feststellvorrichtung und Hubbegrenzung
G11	16	15	120700015-10	115	3,4	138,-	Serienstandard
		20	120700020-10	120	3,8	150,-	
		25	120700025-10	125	4,3	174,-	
		32	120700032-10	130	5,4	193,-	
		40	120700040-10	140	7,6	210,-	
		50	120700050-10	150	9,1	258,-	
		65	120700065-10	170	12,8	359,-	
		80	120700080-10	180	16,5	454,-	
		100	120700100-10	190	24,5	612,-	
		125	120700125-10	200	28,6	979,-	
		150	120700150-10	210	38,3	1.229,-	
		200	12070020010	230	74	3.061,-	

weitere Abmessungen (Standard-Flanschmaße siehe Seite 78.)

DN		15	20	25	32	40	50	65	80	100	125	150	200
H1	(mm)	190	190	190	190	230	230	260	310	320	390	470	630
ØA	(mm)	42	42	42	42	60	60	60	87	87	87	87	87
ØC1	(mm)	80	80	80	80	125	125	125	140	140	180	210	400
Hub	(mm)	20	23	23	23	28	35	40	58	58	70	90	125
Kvs-Wert	(m^3/h)	9,1	17,4	31,8	32,7	81	84	155	231	312	583	743	1518
Zeta-Wert	--	1,0	0,8	0,6	1,6	0,6	1,4	1,2	1,2	1,6	1,2	1,5	1,1

Zusatzleistungen

DN	15	20	25	32	40	50	65	80	100	125	150	200
Nachrüstsatz Kappenventil	0449003252				0449003256			0449003259		0449003261		0449001789
	79,-				79,-			112,-		112,-		112,-

ARI-EURO-WEDI®

EURO-WEDI 10.072, Kurzbauform
Wartungsfreie weichdichtende Kappenventile
Baulänge EN 558 FTF-14 mit Flanschen
PN 6, DN15-200, **-10°C bis 120°C** (kurzzeitig 130°C)
aus Grauguss EN-JL1040
Ausführung und Einsatzbereich gemäß Datenblatt

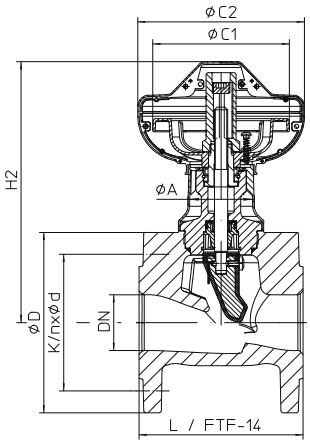

10.072

Für den Einsatz in Heizungs- und Klima- und Kaltwasseranlagen.
Zulässige Medien: Heißwasser, Betriebswasser und Wasser-Glykol; weitere Medien auf Anfrage.
Nicht zulässig für mineralölhaltige Medien.

- Wartungsfrei
- Weichdichtend
- Günstige Zeta-Werte
- Anzeigevorrichtung
- Kegel mit Drosselfunktion
- Nichtsteigendes Handrad
- Verdrehsicherung für alle Nennweiten
- Außenliegendes Spindelgewinde
- Rückdichtung
- PCB-frei
- Isolierkappe mit Taupunktsperre
- Voll isolierbar gemäß Gebäudeenergiegesetz GEG
- Kippbewegliche Spindelführung (DN200)
- EDD- Elastisches-Doppel-Dichtsystem (DN200)

Leistungs-gruppe	PN	DN	Artikel-Nr.	Baulänge L (mm)	Gewicht (kg)	Preis Standard
G11	6	**15**	**100720015-10**	115	2,5	**206,-**
		20	**100720020-10**	120	3,3	**221,-**
		25	**100720025-10**	125	3,6	**245,-**
		32	**100720032-10**	130	4,3	**264,-**
		40	**100720040-10**	140	6,6	**281,-**
		50	**100720050-10**	150	7	**339,-**
		65	**100720065-10**	170	10,2	**415,-**
		80	**100720080-10**	180	14,9	**485,-**
		100	**100720100-10**	190	21	**625,-**
		125	**100720125-10**	200	29	**1.161,-**
		150	**100720150-10**	210	33,2	**1.380,-**
		200	**1007202001**	230	65	**2.931,-**

weitere Abmessungen (Standard-Flanschmaße siehe Seite 78.)

DN		15	20	25	32	40	50	65	80	100	125	150	200
H2	(mm)	200	200	200	200	240	240	270	320	330	400	480	630
ØA	(mm)	42	42	42	42	60	60	60	87	87	87	87	87
ØC1	(mm)	80	80	80	80	125	125	125	140	140	180	210	180
ØC2	(mm)	91	91	91	91	135	135	135	154	154	224	224	190
Hub	(mm)	20	23	23	23	28	35	40	58	58	70	90	125
Kvs-Wert	(m^3/h)	9,1	17,4	31,8	32,7	81	84	155	231	312	583	743	1518
Zeta-Wert	--	1,0	0,8	0,6	1,6	0,6	1,4	1,2	1,2	1,6	1,2	1,5	1,1

ARI-EURO-WEDI®

EURO-WEDI 12.072, Kurzbauform
Wartungsfreie weichdichtende Kappenventile
Baulänge EN 558 FTF-14 mit Flanschen
PN 16, DN15-200, **-10°C bis 120°C** (kurzzeitig 130°C)
aus Grauguss EN-JL1040
Ausführung und Einsatzbereich gemäß Datenblatt

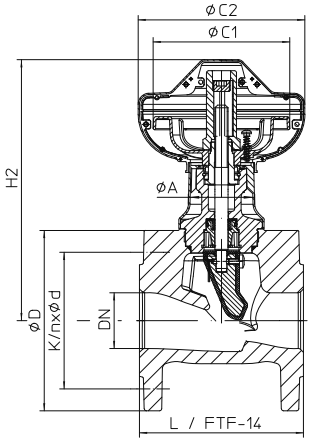

12.072

Für den Einsatz in Heizungs- und Klima- und Kaltwasseranlagen.
Zulässige Medien: Heißwasser, Betriebswasser und Wasser-Glykol; weitere Medien auf Anfrage.
Nicht zulässig für mineralölhaltige Medien.

- Wartungsfrei
- Weichdichtend
- Günstige Zeta-Werte
- Anzeigevorrichtung
- Kegel mit Drosselfunktion
- Nichtsteigendes Handrad
- Verdrehsicherung für alle Nennweiten
- Außenliegendes Spindelgewinde
- Rückdichtung
- PCB-frei
- Isolierkappe mit Taupunktsperre
- Voll isolierbar gemäß Gebäudeenergiegesetz GEG
- Kippbewegliche Spindelführung (DN200)
- EDD- Elastisches-Doppel-Dichtsystem (DN200)

Leistungs-gruppe	PN	DN	Artikel-Nr.	Baulänge	Gewicht	Preis
				L (mm)	(kg)	Standard
G11	16	15	120720015-10	115	3,4	206,-
		20	120720020-10	120	3,8	221,-
		25	120720025-10	125	4,3	245,-
		32	120720032-10	130	5,4	264,-
		40	120720040-10	140	7,6	281,-
		50	120720050-10	150	9,1	346,-
		65	120720065-10	170	12,8	458,-
		80	120720080-10	180	16,5	580,-
		100	120720100-10	190	24,5	737,-
		125	120720125-10	200	26,8	1.348,-
		150	120720150-10	210	38,3	1.609,-
		200	1207202001	230	74	3.267,-

weitere Abmessungen (Standard-Flanschmaße siehe Seite 78.)

DN		15	20	25	32	40	50	65	80	100	125	150	200
H2	(mm)	200	200	200	200	240	240	270	320	330	400	480	630
ØA	(mm)	42	42	42	42	60	60	60	87	87	87	87	87
ØC1	(mm)	80	80	80	80	125	125	125	140	140	180	210	180
ØC2	(mm)	91	91	91	91	135	135	135	154	154	224	224	190
Hub	(mm)	20	23	23	23	28	35	40	58	58	70	90	125
Kvs-Wert	(m^3/h)	9,1	17,4	31,8	32,7	81	84	155	231	312	583	743	1518
Zeta-Wert	--	1,0	0,8	0,6	1,6	0,6	1,4	1,2	1,2	1,6	1,2	1,5	1,1

ARI-EURO-WEDI®

EURO-WEDI 10.071, Langbauform
Wartungsfreie weichdichtende Absperrventile
Baulänge EN 558 FTF-1 mit Flanschen
PN 6, DN15-200, **-10°C bis 120°C** (kurzzeitig 130°C)
aus Grauguss EN-JL1040
Ausführung und Einsatzbereich gemäß Datenblatt

Für den Einsatz in Heizungs- und Klima- und Kaltwasseranlagen.
Zulässige Medien: Heißwasser, Betriebswasser und Wasser-Glykol; weitere Medien auf Anfrage.
Nicht zulässig für mineralölhaltige Medien.

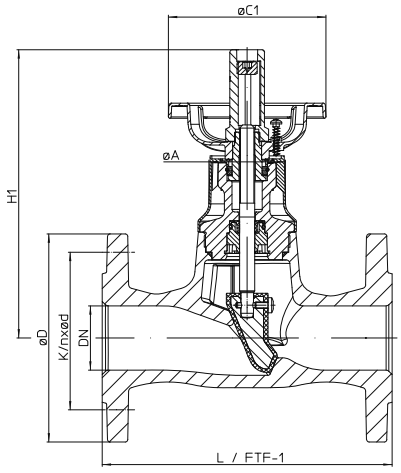

10.071

- Wartungsfrei
- Weichdichtend
- Günstige Zeta-Werte
- Anzeigevorrichtung
- Kegel mit Drosselfunktion
- Hubbegrenzung und Feststellvorrichtung (DN15-150 standard, DN200 optional)
- Nichtsteigendes Handrad
- Verdrehsicherung für alle Nennweiten
- Außenliegendes Spindelgewinde
- Rückdichtung
- PCB-frei
- Isolierkappe mit Taupunktsperre
- Voll isolierbar gemäß Gebäudeenergiegesetz GEG
- Kippbewegliche Spindelführung (DN200)
- EDD- Elastisches-Doppel-Dichtsystem (DN200)

Leistungs-gruppe	PN	DN	Artikel-Nr.	Baulänge	Gewicht	Preis	
				L (mm)	(kg)	Standard	Feststellvorrichtung und Hubbegrenzung
G12	6	**15**	**100710015-10**	130	3	**166,-**	Serienstandard
		20	**100710020-10**	150	3,4	**186,-**	
		25	**100710025-10**	160	4,6	**206,-**	
		32	**100710032-10**	180	4,7	**237,-**	
		40	**100710040-10**	200	7	**265,-**	
		50	**100710050-10**	230	8,3	**299,-**	
		65	**100710065-10**	290	12,1	**398,-**	
		80	**100710080-10**	310	16	**475,-**	
		100	**100710100-10**	350	25	**657,-**	
		125	**100710125-10**	400	31	**938,-**	
		150	**100710150-10**	480	43	**1.265,-**	
		200	**10071020010**	600	95	**2.962,-**	

weitere Abmessungen (Standard-Flanschmaße siehe Seite 78.)

DN		15	20	25	32	40	50	65	80	100	125	150	200
H1	(mm)	190	190	190	190	230	230	260	310	320	390	470	630
ØA	(mm)	42	42	42	42	60	60	60	87	87	87	87	87
ØC1	(mm)	80	80	80	80	125	125	125	140	140	140	210	210
Hub	(mm)	20	23	23	23	28	35	40	58	58	70	90	125
Kvs-Wert	(m^3/h)	8,4	18,6	32	29,4	78	83	151	216	308	532	878	1533
Zeta-Wert	--	1,2	0,8	0,6	1,6	0,7	1,5	1,3	1,4	1,7	1,4	1,0	1,1

Zusatzleistungen

DN	15	20	25	32	40	50	65	80	100	125	150	200
Nachrüstsatz Kappenventil	**0449003252**				**0449003256**			**0449003259**		**0449003261**		**0449001789**
	79,-				79,-			112,-		112,-		112,-

ARI-EURO-WEDI®

EURO-WEDI 12.071, Langbauform
Wartungsfreie weichdichtende Absperrventile
Baulänge EN 558 FTF-1 mit Flanschen
PN 16, DN15-200, **-10°C bis 120°C** (kurzzeitig 130°C)
aus Grauguss EN-JL1040
Ausführung und Einsatzbereich gemäß Datenblatt

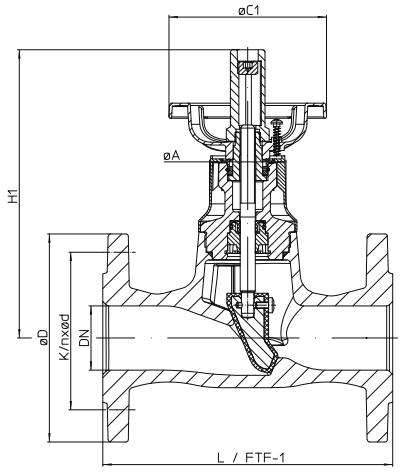

12.071

Für den Einsatz in Heizungs- und Klima- und Kaltwasseranlagen.
Zulässige Medien: Heißwasser, Betriebswasser und Wasser-Glykol; weitere Medien auf Anfrage.
Nicht zulässig für mineralölhaltige Medien.

- Wartungsfrei
- Weichdichtend
- Günstige Zeta-Werte
- Anzeigevorrichtung
- Kegel mit Drosselfunktion
- Hubbegrenzung und Feststellvorrichtung (DN15-150 standard, DN200 optional)
- Nichtsteigendes Handrad
- Verdrehsicherung für alle Nennweiten
- Außenliegendes Spindelgewinde
- Rückdichtung
- PCB-frei
- Isolierkappe mit Taupunktsperre
- Voll isolierbar gemäß Gebäudeenergiegesetz GEG
- Kippbewegliche Spindelführung (DN200)
- EDD- Elastisches-Doppel-Dichtsystem (DN200)

Leistungs-gruppe	PN	DN	Artikel-Nr.	Baulänge	Gewicht	Preis	
				L (mm)	(kg)	Standard	Feststellvorrichtung und Hubbegrenzung
G12	16	15	120710015-10	130	3,5	166,-	Serienstandard
		20	120710020-10	150	3,9	186,-	
		25	120710025-10	160	4,5	206,-	
		32	120710032-10	180	5,6	237,-	
		40	120710040-10	200	8	265,-	
		50	120710050-10	230	9,8	321,-	
		65	120710065-10	290	13	443,-	
		80	120710080-10	310	18,3	566,-	
		100	120710100-10	350	28,6	760,-	
		125	120710125-10	400	34,8	1.226,-	
		150	120710150-10	480	48,8	1.531,-	
		200	12071020010	600	105	3.777,-	

weitere Abmessungen (Standard-Flanschmaße siehe Seite 78.)

DN		15	20	25	32	40	50	65	80	100	125	150	200
H1	(mm)	190	190	190	190	230	230	260	310	320	390	470	630
ØA	(mm)	42	42	42	42	60	60	60	87	87	87	87	87
ØC1	(mm)	80	80	80	80	125	125	125	140	140	140	210	400
Hub	(mm)	20	23	23	23	28	35	40	58	58	70	90	125
Kvs-Wert	(m^3/h)	8,4	18,6	32	29,4	78	83	151	216	308	532	878	1533
Zeta-Wert	--	1,2	0,8	0,6	1,6	0,7	1,5	1,3	1,4	1,7	1,4	1,0	1,1

Zusatzleistungen

DN	15	20	25	32	40	50	65	80	100	125	150	200
Nachrüstsatz Kappenventil	0449003252				0449003256			0449003259		0449003261		0449001789
	79,-				79,-			112,-		112,-		112,-

ARI-EURO-WEDI®

EURO-WEDI 10.073, Langbauform
Wartungsfreie weichdichtende Kappenventile
Baulänge EN 558 FTF-1 mit Flanschen
PN 6, DN15-200, **-10°C bis 120°C** (kurzzeitig 130°C)
aus Grauguss EN-JL1040
Ausführung und Einsatzbereich gemäß Datenblatt

Für den Einsatz in Heizungs- und Klima- und Kaltwasseranlagen.
Zulässige Medien: Heißwasser, Betriebswasser und
Wasser-Glykol; weitere Medien auf Anfrage.
Nicht zulässig für mineralölhaltige Medien.

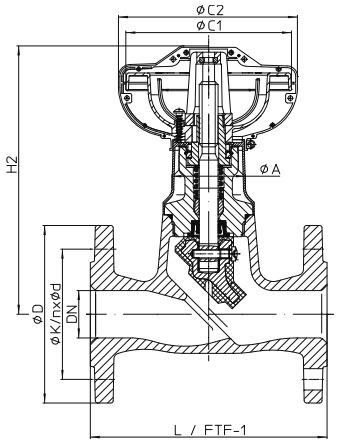

10.073

- Wartungsfrei
- Weichdichtend
- Günstige Zeta-Werte
- Anzeigevorrichtung
- Kegel mit Drosselfunktion
- Nichtsteigendes Handrad
- Verdrehsicherung für alle Nennweiten
- Außenliegendes Spindelgewinde
- Rückdichtung
- PCB-frei
- Isolierkappe mit Taupunktsperre
- Voll isolierbar gemäß Gebäudeenergiegesetz GEG
- Kippbewegliche Spindelführung (DN200)
- EDD- Elastisches-Doppel-Dichtsystem (DN200)

Leistungs-gruppe	PN	DN	Artikel-Nr.	Baulänge L (mm)	Gewicht (kg)	Preis Standard
G12	6	**15**	**100730015-10**	130	3	**245,-**
		20	**100730020-10**	150	3,4	**263,-**
		25	**100730025-10**	160	4,6	**282,-**
		32	**100730032-10**	180	4,7	**318,-**
		40	**100730040-10**	200	7	**374,-**
		50	**100730050-10**	230	8,3	**409,-**
		65	**100730065-10**	290	12,1	**476,-**
		80	**100730080-10**	310	16	**597,-**
		100	**100730100-10**	350	25	**772,-**
		125	**100730125-10**	400	31	**1.100,-**
		150	**100730150-10**	480	43	**1.438,-**
		200	**1007302001**	600	95	**3.341,-**

weitere Abmessungen (Standard-Flanschmaße siehe Seite 78.)

DN		15	20	25	32	40	50	65	80	100	125	150	200
H2	(mm)	200	200	200	200	240	240	270	320	330	400	480	630
ØA	(mm)	42	42	42	42	60	60	60	87	87	87	87	87
ØC1	(mm)	80	80	80	80	125	125	125	140	140	180	210	180
ØC2	(mm)	91	91	91	91	135	135	135	154	154	224	224	190
Hub	(mm)	20	23	23	23	28	35	40	58	58	70	90	125
Kvs-Wert	(m^3/h)	8,4	18,6	32	29,4	78	83	151	216	308	532	878	1533
Zeta-Wert	--	1,2	0,8	0,6	1,6	0,7	1,5	1,3	1,4	1,7	1,4	1,0	1,1

ARI-EURO-WEDI®

EURO-WEDI 12.073, Langbauform
Wartungsfreie weichdichtende Kappenventile
Baulänge EN 558 FTF-1 mit Flanschen
PN 16, DN15-200, **-10°C bis 120°C** (kurzzeitig 130°C)
aus Grauguss EN-JL1040
Ausführung und Einsatzbereich gemäß Datenblatt

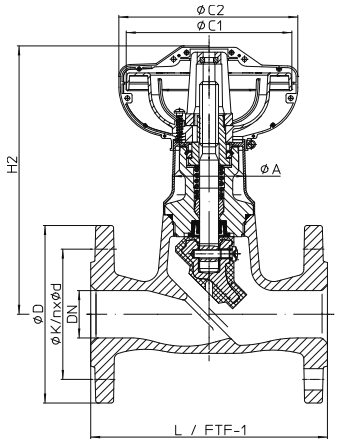

12.073

Für den Einsatz in Heizungs- und Klima- und Kaltwasseranlagen.
Zulässige Medien: Heißwasser, Betriebswasser und Wasser-Glykol; weitere Medien auf Anfrage.
Nicht zulässig für mineralölhaltige Medien.

- Wartungsfrei
- Weichdichtend
- Günstige Zeta-Werte
- Anzeigevorrichtung
- Kegel mit Drosselfunktion
- Nichtsteigendes Handrad
- Verdrehsicherung für alle Nennweiten
- Außenliegendes Spindelgewinde
- Rückdichtung
- PCB-frei
- Isolierkappe mit Taupunktsperre
- Voll isolierbar gemäß Gebäudeenergiegesetz GEG
- Kippbewegliche Spindelführung (DN200)
- EDD- Elastisches-Doppel-Dichtsystem (DN200)

Leistungs-gruppe	PN	DN	Artikel-Nr.	Baulänge L (mm)	Gewicht (kg)	Preis Standard
G12	16	15	120730015-10	130	3,5	245,-
		20	120730020-10	150	3,9	263,-
		25	120730025-10	160	4,5	282,-
		32	120730032-10	180	5,6	318,-
		40	120730040-10	200	8	374,-
		50	120730050-10	230	9,8	414,-
		65	120730065-10	290	13	559,-
		80	120730080-10	310	18,3	692,-
		100	120730100-10	350	28,6	898,-
		125	120730125-10	400	34,8	1.383,-
		150	120730150-10	480	48,8	2.123,-
		200	1207302001	600	105	4.232,-

weitere Abmessungen (Standard-Flanschmaße siehe Seite 78.)

DN		15	20	25	32	40	50	65	80	100	125	150	200
H2	(mm)	200	200	200	200	240	240	270	320	330	400	480	630
ØA	(mm)	42	42	42	42	60	60	60	87	87	87	87	87
ØC1	(mm)	80	80	80	80	125	125	125	140	140	180	210	180
ØC2	(mm)	91	91	91	91	135	135	135	154	154	224	224	190
Hub	(mm)	20	23	23	23	28	35	40	58	58	70	90	125
Kvs-Wert	(m^3/h)	8,4	18,6	32	29,4	78	83	151	216	308	532	878	1533
Zeta-Wert	--	1,2	0,8	0,6	1,6	0,7	1,5	1,3	1,4	1,7	1,4	1,0	1,1

ARI-EURO-WEDI®

EURO-WEDI 12.076, Kurzbauform
Wartungsfreie weichdichtende Absperrventile
Baulänge EN 558 FTF-14 mit Gewindemuffen
PN 16, NPS 1/2“-2“, **-10°C bis 120°C** (kurzzeitig 130°C)
aus Grauguss EN-JL1040
Ausführung und Einsatzbereich gemäß Datenblatt

Für den Einsatz in Heizungs- und Klima- und Kaltwasseranlagen.
Zulässige Medien: Heißwasser, Betriebswasser und
Wasser-Glykol; weitere Medien auf Anfrage.
Nicht zulässig für mineralölhaltige Medien.

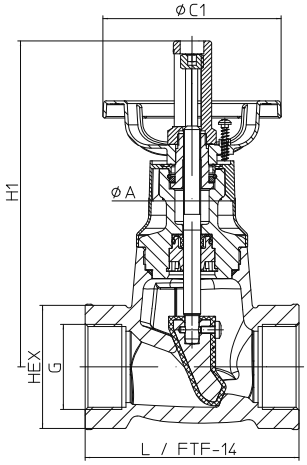

12.076

- Wartungsfrei
- Weichdichtend
- Günstige Zeta-Werte
- Anzeigevorrichtung
- Kegel mit Drosselfunktion
- Hubbegrenzung und Feststellvorrichtung
- Nichtsteigendes Handrad
- Verdrehsicherung für alle Nennweiten
- Außenliegendes Spindelgewinde
- Rückdichtung
- PCB-frei
- Isolierkappe mit Taupunktsperre
- Voll isolierbar gemäß Gebäudeenergiegesetz GEG

Leistungs-gruppe	PN	NPS	DN	Artikel-Nr.	Baulänge L (mm)	Gewicht (kg)	Preis Standard	Preis Feststellvorrichtung und Hubbegrenzung
G13	16	1/2	15	120760015-10	115	1,9	120,-	Serienstandard
		3/4	20	120760020-10	120	2,1	139,-	
		1	25	120760025-10	125	2,2	158,-	
		1 1/4	32	120760032-10	130	2,5	168,-	
		1 1/2	40	120760040-10	140	4,1	186,-	
		2	50	120760050-10	150	4,8	232,-	

weitere Abmessungen

DN		15	20	25	32	40	50
NPS		1/2	3/4	1	1 1/4	1 1/2	2
G	(inch)	1/2	3/4	1	1 1/4	1 1/2	2
H1	(mm)	190	190	190	190	230	230
HEX	(mm)	32 (6kt)	41 (6kt)	46 (6kt)	55 (8kt)	65 (8kt)	75 (8kt)
ØA	(mm)	42	42	42	42	60	60
ØC1	(mm)	80	80	80	80	125	125
Hub	(mm)	20	23	23	23	28	35
Kvs-Wert	(m^3/h)	9,1	17,4	31,8	32,7	81	84
Zeta-Wert	--	1,0	0,8	0,6	1,6	0,6	1,4

Zusatzleistungen

DN	15	20	25	32	40	50
Nachrüstsatz Kappenventil	0449003252				0449003256	
	79,-				79,-	

ARI-EURO-WEDI®

EURO-WEDI 12.078, Kurzbauform
Wartungsfreie weichdichtende Kappenventile
Baulänge EN 558 FTF-14 mit Gewindemuffen
PN 16, NPS 1/2“-2“, **-10°C bis 120°C** (kurzzeitig 130°C)
aus Grauguss EN-JL1040
Ausführung und Einsatzbereich gemäß Datenblatt

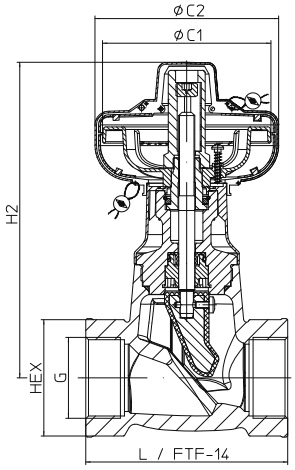

12.078

Für den Einsatz in Heizungs- und Klima- und Kaltwasseranlagen.
Zulässige Medien: Heißwasser, Betriebswasser und Wasser-Glykol; weitere Medien auf Anfrage.
Nicht zulässig für mineralölhaltige Medien.

- Wartungsfrei
- Weichdichtend
- Günstige Zeta-Werte
- Anzeigevorrichtung
- Kegel mit Drosselfunktion
- Hubbegrenzung und Feststellvorrichtung
- Nichtsteigendes Handrad
- Verdrehsicherung für alle Nennweiten
- Außenliegendes Spindelgewinde
- Rückdichtung
- PCB-frei
- Isolierkappe mit Taupunktsperre
- Voll isolierbar gemäß Gebäudeenergiegesetz GEG

Leistungs-gruppe	PN	NPS	DN	Artikel-Nr.	Baulänge L (mm)	Gewicht (kg)	Preis Standard
G13	16	1/2	15	120780015-10	115	1,9	187,-
		3/4	20	120780020-10	120	2,1	200,-
		1	25	120780025-10	125	2,2	216,-
		1 1/4	32	120780032-10	130	2,5	221,-
		1 1/2	40	120780040-10	140	4,1	240,-
		2	50	120780050-10	150	4,8	282,-

weitere Abmessungen

DN		15	20	25	32	40	50
NPS		1/2	3/4	1	1 1/4	1 1/2	2
G	(inch)	1/2	3/4	1	1 1/4	1 1/2	2
H2	(mm)	200	200	200	200	240	240
HEX	(mm)	32 (6kt)	41 (6kt)	46 (6kt)	55 (8kt)	65 (8kt)	75 (8kt)
ØA	(mm)	42	42	42	42	60	60
ØC1	(mm)	80	80	80	80	125	125
ØC2	(mm)	91	91	91	91	135	135
Hub	(mm)	20	23	23	23	28	35
Kvs-Wert	(m^3/h)	9,1	17,4	31,8	32,7	81	84
Zeta-Wert	--	1,0	0,8	0,6	1,6	0,6	1,4

ARI-ASTRA®

ASTRA 12.020

Wartungsfreie weichdichtende Strangregulierventile
Baulänge EN 558 FTF-1 mit Flanschen

PN16, DN15-200, **-10°C bis 120°C** (kurzzeitig 130°C)
aus Grauguss EN-JL1040
Isolierkappe mit Taupunktsperre und EDD
Ausführung und Einsatzbereich gemäß Datenblatt

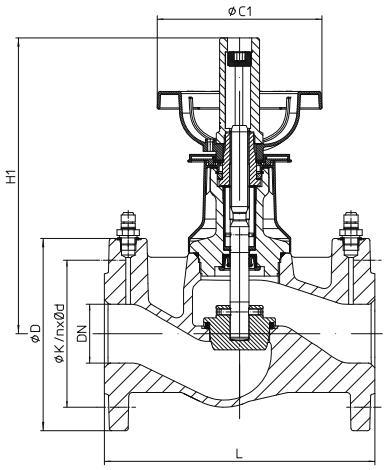

12.020

Für den Einsatz in Heizungs- und Klima- und Kaltwasseranlagen.
Zulässige Medien: Heißwasser, Betriebswasser und Wasser-Glykol; weitere Medien auf Anfrage.
Nicht zulässig für mineralölhaltige Medien.

- Anzeigevorrichtung
- Hubbegrenzung
- Nichtsteigendes Handrad
- Verdrehsicherung für alle Nennweiten
- Außenliegendes Spindelgewinde
- FCKW- und PCB-frei
- Voll isolierbar gemäß Gebäudeenergiegesetz GEG
- Integrierte Druckmessstutzen serienmäßig

Leistungs-gruppe	PN	DN	Artikel-Nr.	Baulänge L (mm)	Gewicht (kg)	Anzeige	Preis Standard	Preis Druckmessstutzen
G14	16	**15**	**12020001510**	130	3,5	digitale Anzeige	**276,-**	Serienstandard
		20	**12020002010**	150	4,1		**316,-**	
		25	**12020002510**	160	4,8		**354,-**	
		32	**12020003210**	180	6,6		**400,-**	
		40	**12020004010**	200	9		**475,-**	
		50	**12020005010**	230	11,5		**526,-**	
		65	**12020006510**	290	18,5		**677,-**	
		80	**12020008010**	310	24,5		**1.135,-**	
		100	**12020010010**	350	40		**1.662,-**	
		125	**12020012510**	400	79		**2.240,-**	
		150	**12020015010**	480	91		**2.986,-**	
		200	**12020020010**	600	170		**6.413,-**	

weitere Abmessungen (Standard-Flanschmaße siehe Seite 78.)

DN		15	20	25	32	40	50	65	80	100	125	150	200
H1	(mm)	215	215	215	215	255	255	315	335	370	400	450	540
ØA	(mm)	60	60	60	60	60	60	60	87	87	87	87	87
ØC1	(mm)	110	110	110	110	140	140	180	180	180	180	180	210
Hub	(mm)	20	20	20	20	30	30	40	48	48	54	70	90
Begrenzung ΔP	(bar)	16	16	16	16	16	16	16	16	16	16	16	14
Kvs-Wert	(m^3/h)	4,5	6,6	9,8	15,1	24,9	48,5	74,4	111	165	242	372	704
Zeta-Wert	--	4	5,9	6,5	7,3	6,6	4,2	5,1	5,3	5,9	6,7	5,8	5,2

ARI-ASTRA®

ASTRA 12.042

Wartungsfreie weichdichtende Strangregulierventile Baulänge EN 558 FTF-1 mit Flanschen

PN16, DN250-500, **-10°C bis 200°C** [1)]
aus Grauguss EN-JL1040
mit Stopfbuchsabdichtung
Ausführung und Einsatzbereich gemäß Datenblatt

Für den Einsatz in Heizungs- und Klima- und Kaltwasseranlagen.
Zulässige Medien: Heißwasser, Betriebswasser und Wasser-Glykol; weitere Medien auf Anfrage.

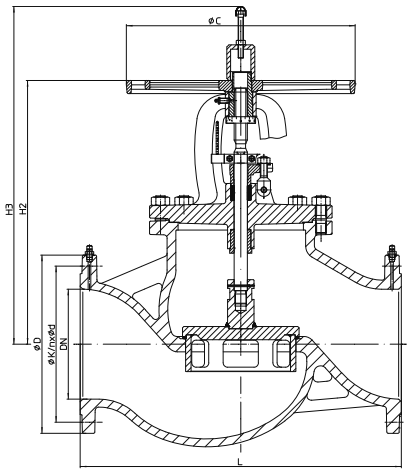

12.042

- Anzeigevorrichtung
- Hubbegrenzung
- Nichtsteigendes Handrad
- Verdrehsicherung für alle Nennweiten
- Außenliegendes Spindelgewinde
- FCKW- und PCB-frei
- Voll isolierbar gemäß Gebäudeenergiegesetz GEG
- Integrierte Druckmessstutzen serienmäßig

Leistungs-gruppe	PN	DN	Artikel-Nr.	Baulänge L (mm)	Gewicht (kg)	Anzeige	Preis Standard	Preis Druckmessstutzen
G15	16	**250**	**120420250-1**	730	265	Hubskala	**6.785,-**	Serienstandard
		300	**120420300-1**	850	360		**9.825,-**	
		350	**120420350-1**	980	535		**11.503,-**	
		400	**120420400-1**	1100	765		**14.709,-**	
		500	**120420500-1**	1350	1171		**38.108,-**	

weitere Abmessungen (Standard-Flanschmaße siehe Seite 78.)

DN		250	300	350	400	500
H2	(mm)	600	685	775	790	901
H3	(mm)	785	890	1035	1050	1157
ØC2	(mm)	520	520	640	640	640
Hub	(mm)	66	84	84	91	119
Begrenzung ΔP	(bar)	9	6	4,5	3,5	1,5
Kvs-Wert	(m^3/h)	812	1380	1651	2383	3185
Zeta-Wert	--	9,5	6,8	8,8	7,2	9,9

[1)] Siehe Seite 78, DIN EN 1092-2 Druck-Temperatur-Zuordnung

ARI-ASTRA® PLUS

ASTRA Plus 22.042

Wartungsfreie metallisch dichtende Strangregulierventile Baulänge EN 558 FTF-1 mit Flanschen

PN 16, DN15-150, **-10°C bis 175°C** [1)]
PN 16, DN200-400, **-10°C bis 350°C** [1)]
aus Sphäroguss EN-JS1049
DN15-200: Faltenbalgabdichtung und Sicherheitsstopfbuchse
DN250-400: Stopfbuchsabdichtung
Ausführung und Einsatzbereich gemäß Datenblatt

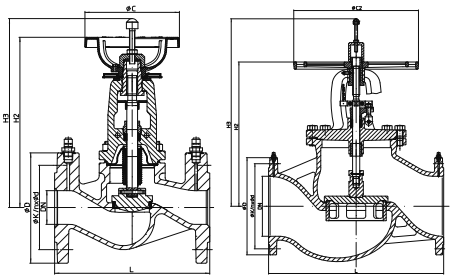

(DN15-200) (DN250-400)

22.042

Für den Einsatz in Heizungs-, Klima- und Kaltwasseranlagen und Druckluftsysteme.
Zulässige Medien: Heißwasser, Betriebswasser,
Wasser-Glykol und Druckluft; weitere Medien auf Anfrage.

- Anzeigevorrichtung
- Hubbegrenzung
- Nichtsteigendes Handrad
- Verdrehsicherung für alle Nennweiten
- Außenliegendes Spindelgewinde
- FCKW- und PCB-frei
- Voll isolierbar gemäß Gebäudeenergiegesetz GEG
- Integrierte Druckmessstutzen (bei DN15-150 serienmäßig) bis max. 200°C Betriebstemperatur / Einmessung -10°C bis 90°C

Leistungs-gruppe	PN	DN	Artikel-Nr.	Baulänge L (mm)	Gewicht (kg)	Anzeige	Preis Standard	Preis Druckmessstutzen
G16	16	**15**	**2204200151**	130	4	digitale Anzeige	**341,-**	Serienstandard
		20	**2204200201**	150	5		**381,-**	
		25	**2204200251**	160	6,1		**410,-**	
		32	**2204200321**	180	7,2		**489,-**	
		40	**2204200401**	200	8,7		**577,-**	
		50	**2204200501**	230	10,8		**638,-**	
		65	**2204200651**	290	14,9		**824,-**	
		80	**2204200801**	310	20,7		**1.269,-**	
		100	**2204201001**	350	32,4		**1.852,-**	
		125	**2204201251**	400	51,6		**2.502,-**	
		150	**2204201501**	480	74		**3.329,-**	
		200	**2204202001**	600	147	Hubskala	**6.846,-**	Zusatzleistung siehe Seite 19.
		250	**2204202501**	730	265		**11.967,-**	
		300	**2204203001**	850	360		**17.226,-**	
		350	**2204203501**	980	535		**20.896,-**	
		400	**2204204001**	1100	620		**28.501,-**	

weitere Abmessungen (Standard-Flanschmaße siehe Seite 78.)

DN		15	20	25	32	40	50	65	80	100	125	150	200	250	300	400
H2	(mm)	225	225	235	235	255	255	270	290	380	405	435	520	600	685	775
H3	(mm)	240	240	245	245	275	275	295	315	425	465	495	625	785	890	1035
ØC	(mm)	140	140	140	140	140	140	140	140	210	210	210	400	520	520	640
Hub	(mm)	6	6	8	8	13	13	16	20	25	32	40	50	66	84	84
Begrenzung ΔP	(bar)	16	16	16	16	16	16	16	16	16	16	16	14	9	6	4,5
Kvs-Wert	(m^3/h)	5,04	6,06	8,72	14	27	33,2	55,4	89,5	125	224	330	570	812	1380	1651
Zeta-Wert	--	3,2	7	8,2	8,5	5,6	9,1	9,3	8,2	10,2	7,8	7,4	7,9	9,5	6,8	8,8

[1)] Siehe Seite 78, DIN EN 1092-2 Druck-Temperatur-Zuordnung

Zubehör für ARI-ASTRA® ARI-ASTRA® PLUS

		Artikel-Nr.	Menge	Preis
Messgerät ARImetec®-DX Zur Differenzdruck- und Durchflussmessung in hydraulischen Systemen, bestehend aus Sensorgerät und **Anzeigegerät (Android PDA)**	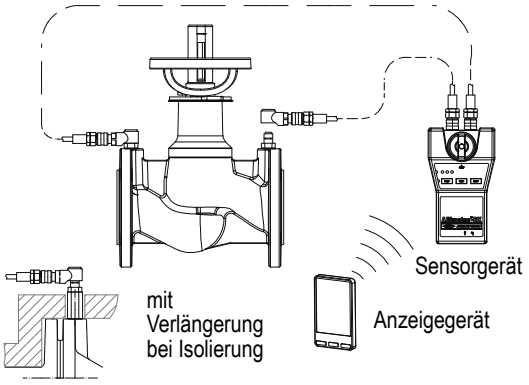	0254000069	1 Stk.	2.487,- (netto)
Messgerät ARImetec®-DX Zur Differenzdruck- und Durchflussmessung in hydraulischen Systemen, bestehend aus Sensorgerät und **Smartphone-App** *	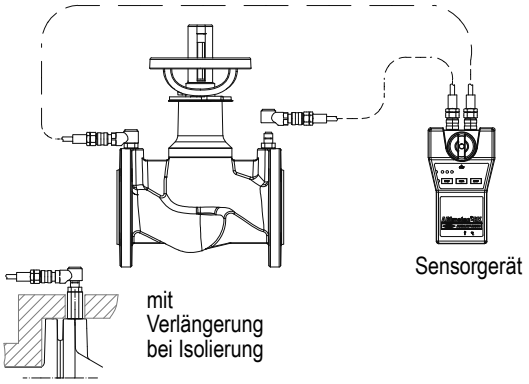	0254000068	1 Stk.	1.848,- (netto)
Zubehör ARImetec®-DX				
Oberflächen-Temperaturfühler (PT100) - Messbereich -30°C bis 120°C		0254000084	2 Stk.	auf Anfrage
* Smartphone-App (Android) im Google Play Store erhältlich		--	unbegrenzt	kostenlos
ARImetec®-DX - Power (für Wärmemengen-Messung)		--	1 Stk.	auf Anfrage
Jährliche Kalibrierung		--	--	auf Anfrage

Ausführung 1	1) 2)	Druckmessstutzen mit Dichtung	Fig. 12.020 / 12.042	Druck-messstutzen: 0216040052 / Dichtung: 0385190170	2 Stk.	Serienstandard
			Fig. 22.042 (DN15-150)		2 Stk.	Serienstandard
			Fig. 22.042 (DN200-400) 3)		2 Stk.	42,-
	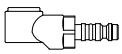 2)	Adapter für Druckmessstutzen	(in einer Anlage genügt ein Paar zum Messgerät)	0216040064	2 Stk.	68,-
A	1) 2)	Verlängerung	40 mm (DN32-400)	0449001450	2 Stk.	41,-

1) Gewindeseite für Gehäuseanschluss

2) Nicht zulässig für mineralölhaltige Medien

3) Bitte das Set mit beiden Artikel.Nr., Druckmesser (0216040052) und Dichtung (0385190170), bestellen

Temperaturbereich: **Zubehör -10°C bis +90°C**
Einmessen -10°C bis +90°C

ARI-ASTRA®D

ASTRA D 22.021 (DN100-800) / 23.021 (DN50-600), DG-Form
Automatischer Volumenstrombegrenzer
als Zwischenflansch-Armatur
PN 16, DN100-800, **-10°C bis 110°C**
aus Sphäroguss EN-JS1030
PN 25, DN50-600, **-10°C bis 110°C**
aus Sphäroguss EN-JS1030
Differenzdruckbereich: 13-600 kPa
Ausführung und Einsatzbereich gemäß Datenblatt

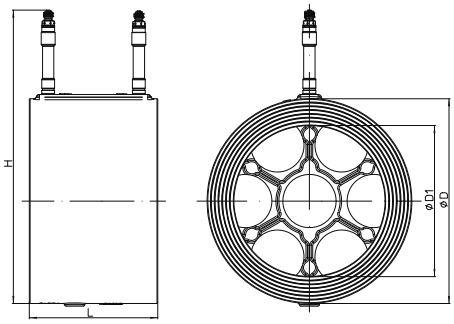

22.021 (DN100-800) **23.021 (DN50-600)**

Für den Einsatz in Heizungs- und Klima- und Kaltwasseranlagen.
Zulässige Medien: Heißwasser und Wasser-Glykol.
Nicht zulässig für mineralölhaltige Medien.

- Schnelle und einfache Auswahl anhand der Volumenstromdaten
- Sicherheit, dass der spezifizierte Volumenstrom nicht überschritten wird
- Einfache Installation gemäß dem vordefinierten Volumenstrom
- Schnelle Inbetriebnahme dank automatischem hydraulischen Abgleich
- Hoher Komfort für Verbraucher dank optimalem hydraulischen Abgleich
- Wartungsfrei, komfortabel, automatisch

Leistungs-gruppe	PN	DN	Artikel-Nr.	Baulänge	Gewicht	max. Volumenstron	Preis	Anzahl der Einsätze
				L (mm)	(kg)	(m³/h)	Standard	Stk.
Z18	16	100	220210100G1	170	6,9	90	1.160,-	2
		125	220210125G1	170	9	135	1.927,-	3
		150	220210150G1	170	11,7	180	2.650,-	4
		200	220210200G1	170	18,8	315	3.929,-	7
		250	220210250G1	170	23,4	540	5.949,-	12
		300	220210300G1	170	33,4	675	7.857,-	15
		350	220210350G1	170	44,2	855	9.783,-	19
		400	220210400G1	170	51,6	1170	14.112,-	26
		450	220210450G1	170	57,5	1485	17.071,-	33
		500	220210500G1	170	67,8	1800	20.167,-	40
		600	220210600G1	170	88,9	2520	27.340,-	56
		800	220210800G1	170	127,3	3825	38.438,-	85
	25	50	230210050G1	170	3,4	45	580,-	1
		65	230210065G1	170	3,9	45	607,-	
		80	230210080G1	170	4,8	45	623,-	

weitere Abmessungen

DN		50	65	80	100	125	150	200	250	300	350	400	450	500	600	800
ØD	(mm)	100	119	131	163	193	216	271	326	383	443	496	545	601	715	880
ØD1	(mm)	80	80	80	100	125	150	200	260	315	355	450	455	508	610	760
H	(mm)	218	237	249	281	311	334	389	440	501	561	614	663	719	833	998
Volumenbereich	(m^3/h)	3,8-45	3,8-45	3,8-45	3,8-90	3,8-135	3,8-180	3,8-315	3,8-540	3,8-675	3,8-855	3,8-1170	3,8-1485	3,8-1800	3,8-2520	3,8-3825

PN25 DN100-600 auf Anfrage.

Bestelldaten: 1. Figur-Nummer; 2. Nennweite; 3. Nenndruck; 4. Volumenstrom

ARI-ASTRA®DC

ASTRA DC 12.022 / 23.022, DG-Form, mit elektrischem Antrieb PACO® 0,85D/Y
Druckunabhängiges Abgleich- und Regelventil
Durchgangsform
PN 16, DN50-80, **0°C bis 120°C** (EPDM-Spindelabdich.)
aus Grauguss EN-JL1040
PN 25, DN50-80, **0°C bis 120°C** (EPDM-Spindelabdich.)
aus Sphäroguss EN-JS1024
Leckageklasse IV nach DIN EN 60534-4
Lineare Kennlinie

Antriebstyp: ARI-PACO®
0,85 D (24V AC; 230V AC; 3-Punkt-Ansteuerung);
0,85 Y (24V AC; Ansteuerung 0-10V)

Ausführung gemäß Datenblatt

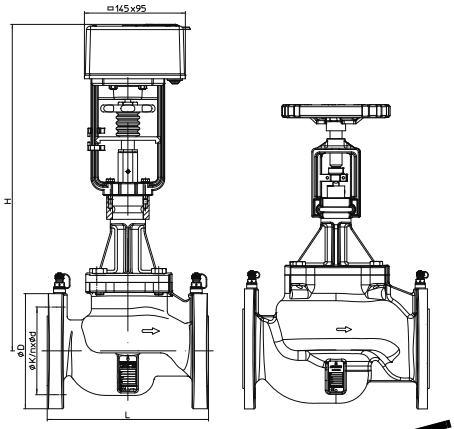

Fig. 022
ARI-PACO® 0,85kN

ARI-ASTRA®DH DN15-300 auf Anfrage

Für den Einsatz in Heizungs- und Klima- und Kaltwasseranlagen.
Zulässige Medien: Heißwasser und Wasser-Glykol.
Nicht zulässig für mineralölhaltige Medien.

- Hoher Volumenstrom bei minimalem Eigendruckverlust durch innovatives Ventildesign
- Präzise Regelung durch langen Hub
- Regelbereich bis 600 kPa Differenzdruck über dem Ventil
- Präzise Voreinstellung durch stufenlose Voreinstellungsskala
- Elektrischer Stellantrieb 0-10 V oder 3-Punktansteuerung

Leistungs-gruppe	PN	DN	Artikel-Nr.	Baulänge	Gewicht	Antriebstyp	Preis	
				L (mm)	(kg)		standard	reduziert
Z19	16	50	120220050G1	230	15,3	0,85 D	1.801,-	1.375,-
						0,85 Y	1.876,-	1.449,-
		65	120220065G1	290	20,3	0,85 D	2.329,-	2.068,-
						0,85 Y	2.404,-	2.142,-
		80	120220080G1	310	26,3	0,85 D	2.744,-	2.337,-
						0,85 Y	2.818,-	2.412,-
	25	50	230220050G1	230	15,3	0,85 D	2.312,-	1.980,-
						0,85 Y	2.387,-	2.055,-
		65	230220065G1	290	20,3	0,85 D	3.033,-	2.671,-
						0,85 Y	3.109,-	2.746,-
		80	230220080G1	310	26,3	0,85 D	3.580,-	3.219,-
						0,85 Y	3.656,-	3.295,-

weitere Abmessungen (Standard-Flanschmaße siehe Seite 78.)

DN			50	65	80
H		(mm)	461	489	510
Volumenstrombereich	standard	(m³/h)	3,92 - 24	5,95 - 35	7,02 - 43
	reduziert	(m³/h)	2,48 - 15	4,38 - 25	5,34 - 34
	standard	(l/s)	1,089 - 6,667	1,653 - 9,722	1,950 - 11,954
	reduziert	(l/s)	0,689 - 4,167	1,217 - 6,944	1,483 - 9,444
Sitz-Ø		(mm)	50	65	80
Hub		(mm)	20	20	20
Regelbereich	standard	(kPa)	19 - 600	30 - 600	23 - 600
	reduziert	(kPa)	7 - 600	15 - 600	16 - 600
Max. zul. Differenzdruck bei Durchfluss		(kPa)	600	600	600
PACO® 0,85 D/Y 0,85 kN	Stellzeit	(s)	182	182	182
	Stellgeschwind.	(mm/s)	0,11	0,11	0,11

Zusatzleistungen für Sonderausführungen und Zubehör der Antriebe - siehe Seite 23
Bestelldaten: 1. Figur-Nummer; 2. Nennweite; 3. Nenndruck; 4. Volumenstrom; 5. Kv-Wert; 6. Antriebsausführung

ARI-ASTRA®DC

ASTRA DC 12.022 / 23.022, DG-Form, mit elektrischem Antrieb PACO® 2G 1,6D/Y
Druckunabhängiges Abgleich- und Regelventil
Durchgangsform
PN 16, DN100-150, **0°C bis 120°C** (EPDM-Spindelabdich.)
aus Grauguss EN-JL1040
PN 25, DN100-125, **0°C bis 120°C** (EPDM-Spindelabdich.)
aus Sphäroguss EN-JS1024
Leckageklasse IV nach DIN EN 60534-4
Lineare Kennlinie

Antriebstyp: ARI-PACO® 2G
1,6 D (230V AC; 24V AC/DC; 3-Punkt-Ansteuerung)
1,6 Y (24V AC/DC; 90-264V AC;
Ansteuerung 0-10V/2-10V; 3-Punkt-Ansteuerung)

Ausführung und Einsatzbereich gemäß Datenblatt

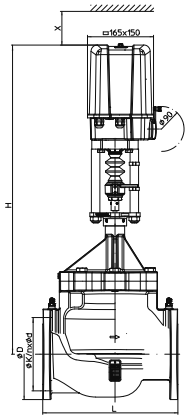

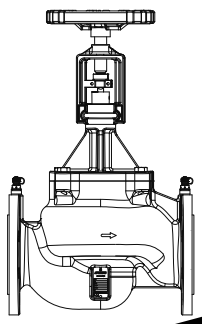

Fig. 022
ARI-PACO® 2G 1,6kN

ARI-ASTRA®DH DN15-300 auf Anfrage

Für den Einsatz in Heizungs- und Klima- und Kaltwasseranlagen.
Zulässige Medien: Heißwasser und Wasser-Glykol.
Nicht zulässig für mineralölhaltige Medien.

- Hoher Volumenstrom bei minimalem Eigendruckverlust durch innovatives Ventildesign
- Präzise Regelung durch langen Hub
- Regelbereich bis 600 kPa Differenzdruck über dem Ventil
- Präzise Voreinstellung durch stufenlose Voreinstellungsskala
- Elektrischer Stellantrieb 0-10 V oder 3-Punktansteuerung

Leistungs-gruppe	PN	DN	Artikel-Nr.	Baulänge L (mm)	Gewicht (kg)	Antriebstyp	Preis standard	Preis reduziert
Z19	16	100	120220100G1	350	55	1,6 D	4.422,-	3.889,-
						1,6 Y	4.576,-	4.042,-
		125	120220125G1	400	76	1,6 D	6.518,-	6.005,-
						1,6 Y	6.671,-	6.159,-
		150	120220150G1	480	102	1,6 D	8.102,-	6.652,-
						1,6 Y	8.176,-	6.727,-
	25	100	230220100G1	350	55	1,6 D	5.751,-	5.153,-
						1,6 Y	5.905,-	5.306,-
		125	230220125G1	400	76	1,6 D	8.056,-	7.457,-
						1,6 Y	8.210,-	7.610,-
		150	230220150G1	480	102	1,6 D	10.211,-	8.454,-
						1,6 Y	10.286,-	8.528,-

weitere Abmessungen (Standard-Flanschmaße siehe Seite 78.)

DN			100	125	150
H		(mm)	856	888	892
Volumenstrombereich	standard	(m³/h)	14,4 - 90	23 - 135	32 - 195
	reduziert	(m³/h)	12,1 - 68	18,5 - 110	25,6 - 148
	standard	(l/s)	4,000 - 25,000	6,389 - 37,500	8,889 - 54,167
	reduziert	(l/s)	3,361 - 18,889	5,139 - 30,556	7,111 - 41,111
Sitz-Ø		(mm)	100	125	150
Hub		(mm)	40	40	40
Regelbereich	standard	(kPa)	30 - 600	30 - 600	30 - 600
	reduziert	(kPa)	15 - 600	15 - 600	16 - 600
Max. zul. Differenzdruck bei Durchfluss		(kPa)	600	600	600
PACO® 2G 1,6 D/Y 1,6 kN	Stellzeit	(s)	160	160	160
	Stellgeschwind.	(mm/s)	0,25	0,25	0,25

Zusatzleistungen für Sonderausführungen und Zubehör der Antriebe - siehe Seite 23
Bestelldaten: 1. Figur-Nummer; 2. Nennweite; 3. Nenndruck; 4. Volumenstrom; 5. Kv-Wert; 6. Antriebsausführung

Elektrische Schubantriebe ARI-PACO® / ARI-PACO® 2G D/Y

Antriebstyp:	**ARI-PACO® 0,85**	
Ausführung:	D - 3-Punkt-Ansteuerung	Y - 3-Punkt-Ansteuerung - Stell- und Rückmeldesignal: 0-10V / 2-10V - Rückmeldung standard
	Handnotbetätigung serienmäßig	
Versorgungsspannung:	230V - 50/60 Hz	24V - 50/60 Hz
Abschaltung:	Lastabhängig in beiden Endlagen	
Schutzart:	IP54	

Ausführung und Einsatzbereich gemäß Datenblatt

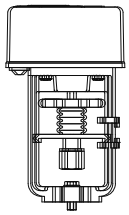

ARI-PACO® 0,85 D/Y

Antriebstyp:	**ARI-PACO® 2G 1,6**	
Ausführung:	D - 3-Punkt-Ansteuerung	Y - 3-Punkt-Ansteuerung - Stell- und Rückmeldesignal: 0-10V / 2-10V - Rückmeldung standard
	Handnotbetätigung serienmäßig	
Versorgungsspannung:	230V - 50/60 Hz	24V - AC/DC
Abschaltung:	Lastabhängig in beiden Endlagen	
Schutzart:	IP65	

Ausführung und Einsatzbereich gemäß Datenblatt

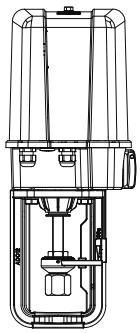

ARI-PACO® 2G 1,6 D/Y

Schubantriebe			**PACO®**		**PACO® 2G**	
			0,85 D	**0,85 Y**	**1,6 D**	**1,6 Y**
Standard	Stellkraft	kN	0,85		1,6	
	Stellgeschwindigkeit	mm/s	0,11		0,25	
	Hub max.	mm	20		40	
	Spannung		230V - 50/60 Hz	24V - 50/60 Hz	230V - 50/60 Hz	24V AC/DC

Zusatzleistungen für Sonderspannungen				
24V - 50/60 Hz [1)]	kein Mehrpreis	Standard	38,-	Standard

Zusatzleistungen für Zubehör			
2 zusätzliche Endumschalter (als Wechsler)	Satz	92,-	
1 Potentiometer 1000 Ohm	Stück	--	113,-

Die Stellgeschwindigkeit und die Leistungsaufnahme erhöhen sich bei 60Hz um 20%

ARI-ZESA®

ZESA 22.012 [1], Baulänge gem. EN 558 FTF-20
Wartungsfreie weichdichtende Zwischenflanschklappe
Scheibe aus Edelstahl 1.4581
PN 6 / 10 / 16 - DN20*/25-600 aus EN-JS1030
*DN20 nur einklemmbar zwischen Flansche PN 16
Ausführung und Einsatzbereich gemäß Datenblatt

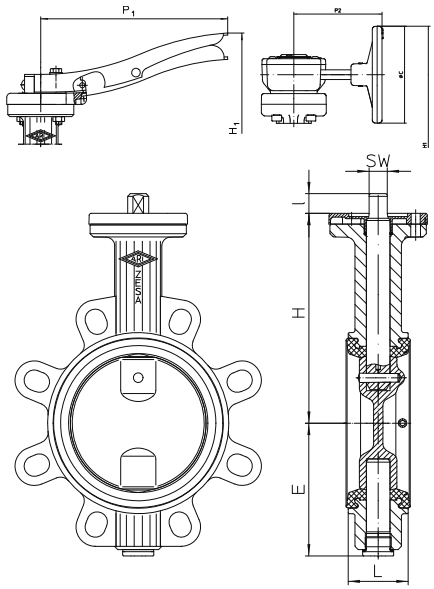

22.012 [1]

EPDM - Manschette: **-10°C bis 130°C** [2] für Trinkwasser / Wasser / Wasser-Glykol
NBR - Manschette: **-10°C bis 80°C** für Wasser, ölhaltige Medien, Druckluft
FPM (Viton) - Manschette: **0°C bis 150°C** [2] für Fluide und Gase (**nicht für Heißwasser**)

Standard: EPDM-Manschette und 1.4581 Scheibe mit DVGW-Registrierung
DW-6201BR0244, nach DIN EN 1074-1/-2
einschließlich Desinfektionsprüfung, DVGW W 363 (P) und DVGW W270 für Trinkwasser

- Weichdichtend
- Wartungsfrei
- Günstige Zeta-Werte
- EPDM/NBR/FPM Manschettendichtung
- Zweifache Abdichtung der Klappenwelle
- Edelstahlscheibe
- Voll isolierbar gemäß Gebäudeenergiegesetz GEG
- Taupunktsperre
- Zentrische Scheibenlagerung
- Gehäuse aus Sphäroguss
- Gehäuse mit Zentrieraugen

Leistungs-gruppe	PN	DN	Artikel-Nr.	Baulänge L (mm)	Gewicht (kg)	Preis Standard mit Rasthebel	Preis Standard mit Schneckenrad-Getriebe
G21	6 / 10 / 16	(20*)25	2201200251911	33	1,4	131,-	siehe Zusatzleistungen
		32	2201200321911	33	1,4	131,-	
		40	2201200401911	33	1,6	168,-	
		50	2201200501911	43	2	184,-	
		65	2201200651911	46	2,6	201,-	
		80	2201200801911	46	3,2	246,-	
		100	2201201001911	52	4	281,-	
		125	2201201251911	56	4,6	350,-	
		150	2201201501911	56	8,6	512,-	
		200	2201202001911	60	12,6	847,-	
		250	220120250193	68	19,4	--	1.449,-
		300	220120300193	78	29,4		2.048,-
	10 / 16	350	220120350193	78	43,9		3.645,-
		400	220120400193	102	67,7		4.254,-
		450	220120450193	114	129		5.598,-
		500	220120500193	127	111		6.703,-
		600	(ZIVA-Z) [3]	154	217,3		auf Anfrage

weitere Abmessungen

DN			20/25	32	40	50	65	80	100	125	150	200	250	300	350	400	450	500	600
H		(mm)	128	128	134	140	150	158	179	196	212	246	273	302	358	407	442	495	555
E		(mm)	58	58	66	69	81	100	109	124	140	167	203	232	258	287	319	354	418
I		(mm)	15	15	15	15	15	15	15	18	18	18	24	24	26	42	39	42	48
SW		(mm)	11	11	11	11	11	11	11	17	17	17	22	22	22	30	36	30	46
Kvs-Wert		(m^3/h)	26	26,5	49,6	116	259	377	763	1030	1790	3460	5070	7430	10320	13290	15200	21180	30430
Zeta-Wert		--	0,93	2,4	1,7	0,75	0,43	0,46	0,27	0,37	0,25	0,21	0,24	0,23	0,23	0,23	0,28	0,22	0,22
H1	mit Hebel	(mm)	187	187	193	199	209	217	238	263	279	313	--	--	--	--	--	--	--
	mit Getriebe	(mm)	210	210	216	222	232	240	261	278	294	349	425	455	510	603	780	833	903
P1		(mm)	184	184	184	184	184	184	184	273	273	273	--	--	--	--	--	--	--
P2		(mm)	147	147	147	147	147	147	147	147	147	147	249	244	244	333	361	361	365
ØC		(mm)	125	125	125	125	125	125	125	125	125	125	250	250	250	300	600	600	600

[1] 20.012 und 21.012 sind darin enthalten (ab DN350 gilt nur 21.012)
[2] Siehe Seite 78, DIN EN 1092-2 Druck-Temperatur-Zuordnung
[3] Siehe Seite 128 (Leistungsliste 2021 Industrie)

ARI-ZESA®

ZESA 22.012 [1], Baulänge gem. EN 558 FTF-20
Wartungsfreie weichdichtende Zwischenflanschklappe
Scheibe aus Edelstahl 1.4581
PN 6 / 10 / 16 - DN20*/25-600 aus EN-JS1030
*DN20 nur einklemmbar zwischen Flansche PN 16
Ausführung und Einsatzbereich gemäß Datenblatt

THEA = THErmo-Anzeige (Thermometer
Klima: -20°C bis +40°C
Heizung: 0°C bis 120°C, Güteklasse 1)

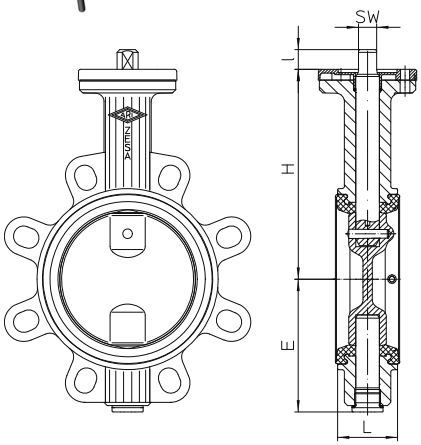

22.012 [1]

EPDM - Manschette: **-10°C bis 130°C [2]** für Trinkwasser / Wasser / Wasser-Glykol
NBR - Manschette: **-10°C bis 80°C** für Wasser, ölhaltige Medien, Druckluft
FPM (Viton) - Manschette: **0°C bis 150°C [2]** für Fluide und Gase (**nicht für Heißwasser**)

Standard: EPDM-Manschette und 1.4581 Scheibe mit DVGW-Registrierung
DW-6201BR0244, nach DIN EN 1074-1/-2
einschließlich Desinfektionsprüfung, DVGW W 363 (P) und DVGW W270 für Trinkwasser

- Weichdichtend
- Wartungsfrei
- Günstige Zeta-Werte
- EPDM/NBR/FPM Manschettendichtung
- Zweifache Abdichtung der Klappenwelle
- Edelstahlscheibe
- Voll isolierbar gemäß Gebäudeenergiegesetz GEG
- Taupunktsperre
- Zentrische Scheibenlagerung
- Gehäuse aus Sphäroguss
- Gehäuse mit Zentrieraugen

Zusatzleistungen

DN		20/25	32	40	50	65	80	100	125	150	200	250	300	350	400	450	500	600
Welle und Zapfen 3) W.-Nr. 1.4571		34,-	34,-	40,-	40,-	40,-	40,-	65,-	105,-	232,-	338,-	434,-	634,-	--	--	--	--	auf Anfrage
Mehrpreis für FPM-Manschette (nicht für Heißwasser)		121,-	121,-	155,-	201,-	285,-	353,-	394,-	562,-	643,-	1.061,-	1.920,-	2.159,-	2.321,-	4.859,-	6.311,-	6.652,-	
Minderpreis für Klappen mit freiem Wellenende		11,-	11,-	11,-	11,-	11,-	11,-	11,-	23,-	23,-	23,-	260,-	326,-	326,-	326,-	326,-	326,-	
Signal-geber	1 Endschalter (auf oder zu)	309,-	309,-	309,-	309,-	309,-	309,-	309,-	309,-	309,-	309,-	309,-	309,-	309,-	309,-	309,-	309,-	
Signal-geber	2 Endschalter (auf / zu)	527,-	527,-	527,-	527,-	527,-	527,-	527,-	527,-	527,-	527,-	527,-	527,-	527,-	527,-	527,-	527,-	
G21	**Mehrpreis** für Feineinstellung und Klemm-hebel	39,-	39,-	39,-	39,-	39,-	39,-	39,-	39,-	39,-	39,-	--	--	--	--	--	--	
G21	**Mehrpreis** für THEA (THErmo-Anzeige) (nicht für Welle aus 1.4571)	Größe 1			Größe 2			Größe 3	Größe 4			--	--	--	--	--	--	
G21		56,-			56,-			56,-	56,-									
G21	**Mehrpreis** für Schneckenrad-Getriebe	242-10M										242-20M	242-30S		242-30L	242-40M		
G21		223,-	223,-	223,-	223,-	223,-	223,-	223,-	223,-	223,-	223,-	Standard						
G21	**Minderpreis** für Scheibe aus EN-JS1030 m. Zinklamellen-Beschicht.	--	--	--	--	--	--	28,-	38,-	80,-	169,-	237,-	487,-	762,-	1.021,-	1.146,-	1.206,-	
Mehrpreis für Meerwasser-Ausführung NBR-Manschette/Scheibe aus CuAl10Ni 4)		--	--	30,-	30,-	30,-	77,-	103,-	122,-	183,-	244,-	374,-	565,-	801,-	1.038,-	1.661,-	2.479,-	
Mehrpreis für Wellenverlängerung bis max. 2000mm		973,-	973,-	973,-	973,-	973,-	973,-	973,-	1.446,-	1.446,-	1.446,-	1.794,-	1.794,-	1.794,-	2.256,-	2.256,-	2.256,-	

[1] 20.012 und 21.012 sind darin enthalten (ab DN350 gilt nur 21.012)
[2] Siehe Seite 78, DIN EN 1092-2 Druck-Temperatur-Zuordnung
[3] Thermometer nicht nachrüstbar!
[4] Max. 30°C gemäß Beständigkeitsliste

ARI-GESA®

GESA 21.013 / 22.013, Baulänge gem. EN 558 FTF-20
Wartungsfreie weichdichtende Gewindeflanschklappe
Scheibe aus Edelstahl 1.4581
PN 10 / 16 - DN25-600 aus EN-JS1030
Ausführung und Einsatzbereich gemäß Datenblatt

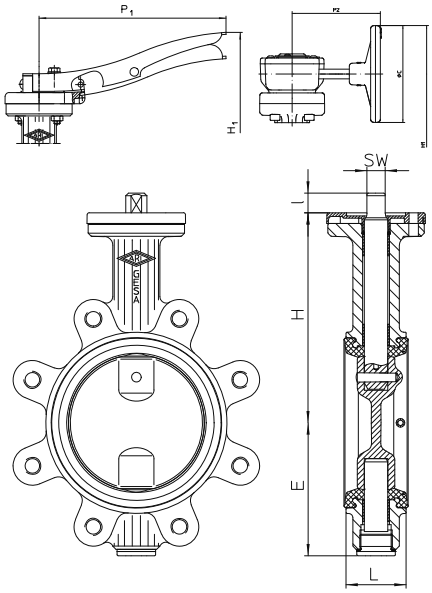

EPDM - Manschette: **-10°C bis 130°C** [1] für Trinkwasser / Wasser / Wasser-Glykol
NBR - Manschette: **-10°C bis 80°C** für Wasser, ölhaltige Medien, Druckluft
FPM (Viton) - Manschette: **0°C bis 150°C** [1] für Fluide und Gase (**nicht für Heißwasser**)

Standard: EPDM-Manschette und 1.4581 Scheibe mit DVGW-Registrierung
DW-6201BR0244, nach DIN EN 1074-1/-2
einschließlich Desinfektionsprüfung, DVGW W 363 (P) und DVGW W270 für Trinkwasser

- Weichdichtend
- Wartungsfrei
- Günstige Zeta-Werte
- EPDM/NBR/FPM Manschettendichtung
- Zweifache Abdichtung der Klappenwelle
- Edelstahlscheibe
- Voll isolierbar gemäß Gebäudeenergiegesetz GEG
- Taupunktsperre
- Zentrische Scheibenlagerung
- Gehäuse aus Sphäroguss
- Gehäuse mit Gewindeaugen
- als Endklappe
- Rohrleitung einseitig abflanschbar

Leistungs-gruppe	PN	DN	Artikel-Nr.	Baulänge L (mm)	Gewicht (kg)	Preis Standard mit Rasthebel	Preis Standard mit Schneckenrad-Getriebe
G22	10 / 16	25	2201300251911	33	1,8	216,-	siehe Zusatzleistungen
		32	2201300321911	33	1,8	232,-	
		40	2201300401911	33	2	247,-	
		50	2201300501911	43	2,8	262,-	
		65	2201300651911	46	3,2	298,-	
		80	2201300801911	46	4,8	311,-	
		100	2201301001911	52	6,2	407,-	
		125	2201301251911	56	8,8	510,-	
		150	2201301501911	56	11	569,-	
		200	2201302001911	60	15,6	976,-	
		250	220130250193	68	24,8	--	1.655,-
		300	220130300193	78	36		2.312,-
		350	220130350193	78	55,6		4.076,-
		400	220130400193	102	85		5.178,-
		450	220130450193	114	130		6.578,-
		500	220130500193	127	146		7.567,-
		600	(ZIVA-G) [2]	154	286,5		auf Anfrage

weitere Abmessungen

DN			25	32	40	50	65	80	100	125	150	200	250	300	350	400	450	500	600
H		(mm)	128	128	134	140	150	158	179	196	212	246	273	302	358	407	442	495	555
E		(mm)	58	58	66	69	81	100	109	124	140	167	203	232	258	298	319	354	418
I		(mm)	15	15	15	15	15	15	15	18	18	18	24	24	26	42	39	42	48
SW		(mm)	11	11	11	11	11	11	11	17	17	17	22	22	22	30	36	30	46
Kvs-Wert		(m^3/h)	26	26,5	49,6	116	259	377	763	1030	1790	3460	5070	7430	10320	13290	15200	21180	30430
Zeta-Wert		--	0,93	2,4	1,7	0,75	0,43	0,46	0,27	0,37	0,25	0,21	0,24	0,23	0,23	0,23	0,28	0,22	0,22
H1	mit Hebel	(mm)	187	187	193	199	209	217	238	263	279	313	--	--	--	--	--	--	--
	mit Getriebe	(mm)	210	210	216	222	232	240	261	278	294	349	425	455	510	603	780	833	903
P1		(mm)	184	184	184	184	184	184	184	273	273	273	--	--	--	--	--	--	--
P2		(mm)	147	147	147	147	147	147	147	147	147	147	249	244	244	333	361	361	365
ØC		(mm)	125	125	125	125	125	125	125	125	125	125	250	250	250	300	600	600	600

[1] Siehe Seite 78, DIN EN 1092-2 Druck-Temperatur-Zuordnung
[2] Siehe Seite 129 (Leistungsliste 2021 Industrie)

ARI-GESA®

GESA 21.013 / 22.013, Baulänge gem. EN 558 FTF-20
Wartungsfreie weichdichtende Gewindeflanschklappe
Scheibe aus Edelstahl 1.4581
PN 10 / 16 - DN25-600 aus EN-JS1030
Ausführung und Einsatzbereich gemäß Datenblatt

THEA = THErmo-Anzeige (Thermometer
Klima: -20°C bis +40°C
Heizung: 0°C bis 120°C, Güteklasse 1)

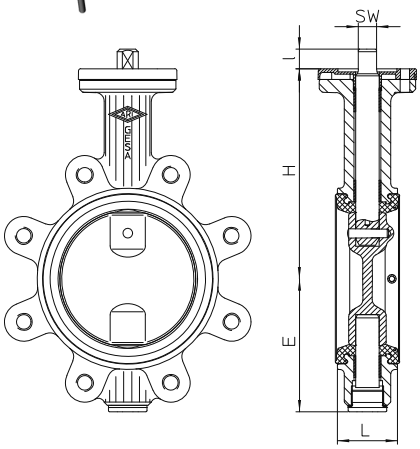

EPDM - Manschette: **-10°C bis 130°C** [1] für Trinkwasser / Wasser / Wasser-Glykol
NBR - Manschette: **-10°C bis 80°C** für Wasser, ölhaltige Medien, Druckluft
FPM (Viton) - Manschette: **0°C bis 150°C** [1] für Fluide und Gase (**nicht für Heißwasser**)

Standard: EPDM-Manschette und 1.4581 Scheibe mit DVGW-Registrierung
DW-6201BR0244, nach DIN EN 1074-1/-2
einschließlich Desinfektionsprüfung, DVGW W 363 (P) und DVGW W270 für Trinkwasser

- Weichdichtend
- Wartungsfrei
- Günstige Zeta-Werte
- EPDM/NBR/FPM Manschettendichtung
- Zweifache Abdichtung der Klappenwelle
- Edelstahlscheibe
- Voll isolierbar gemäß Gebäudeenergiegesetz GEG
- Taupunktsperre
- Zentrische Scheibenlagerung
- Gehäuse aus Sphäroguss
- Gehäuse mit Gewindeaugen
- als Endklappe
- Rohrleitung einseitig abflanschbar

Zusatzleistungen

DN		25	32	40	50	65	80	100	125	150	200	250	300	350	400	450	500	600
Welle und Zapfen 2) W.-Nr. 1.4571		34,-	34,-	40,-	40,-	40,-	40,-	65,-	105,-	232,-	338,-	434,-	634,-	--	--	--	--	auf Anfrage
Mehrpreis für FPM-Manschette (nicht für Heißwasser)		121,-	121,-	155,-	201,-	285,-	353,-	394,-	562,-	643,-	1.061,-	1.920,-	2.159,-	2.321,-	4.859,-	6.311,-	6.652,-	
Minderpreis für Klappen mit freiem Wellenende		11,-	11,-	11,-	11,-	11,-	11,-	11,-	23,-	23,-	23,-	260,-	326,-	326,-	326,-	326,-	326,-	
Signal-geber	1 Endschalter (auf oder zu)	309,-	309,-	309,-	309,-	309,-	309,-	309,-	309,-	309,-	309,-	309,-	309,-	309,-	309,-	309,-	309,-	
Signal-geber	2 Endschalter (auf / zu)	527,-	527,-	527,-	527,-	527,-	527,-	527,-	527,-	527,-	527,-	527,-	527,-	527,-	527,-	527,-	527,-	
G22	**Mehrpreis** für Feineinstellung und Klemm-hebel	39,-	39,-	39,-	39,-	39,-	39,-	39,-	39,-	39,-	39,-	--	--	--	--	--	--	
G22	**Mehrpreis** für THEA (THErmo-Anzeige) (nicht für Welle aus 1.4571)	Größe 1			Größe 2			Größe 3	Größe 4			--	--	--	--	--	--	
G22		56,-			56,-			56,-	56,-									
G22	**Mehrpreis** für Schneckenrad-Getriebe	242-10M										242-20M	242-30S		242-30L	242-40M		
G22		223,-	223,-	223,-	223,-	223,-	223,-	223,-	223,-	223,-	223,-	Standard						
G22	**Minderpreis** für Scheibe aus EN-JS1030 m. Zinklamellen-Beschicht.	--	--	--	--	--	--	28,-	38,-	80,-	169,-	237,-	487,-	762,-	1.021,-	1.146,-	1.206,-	
Mehrpreis für Meerwasser-Ausführung NBR-Manschette/Scheibe aus CuAl10Ni 3)		--	--	30,-	30,-	30,-	77,-	103,-	122,-	183,-	244,-	374,-	565,-	801,-	1.038,-	1.661,-	2.479,-	
Mehrpreis für Wellenverlängerung bis max. 2000mm		973,-	973,-	973,-	973,-	973,-	973,-	973,-	1.446,-	1.446,-	1.446,-	1.794,-	1.794,-	1.794,-	2.256,-	2.256,-	2.256,-	

[1] Siehe Seite 78, DIN EN 1092-2 Druck-Temperatur-Zuordnung
[2] Thermometer nicht nachrüstbar!
[3] Max. 30°C gemäß Beständigkeitsliste

ARI-ZESA®-EA

ZESA 22.012 [1], Baulänge gem. EN 558 FTF-20
mit elektrischem Antrieb EA / EAY
Elektrisch angetriebene wartungsfreie weichdichtende Zwischenflanschklappe für Wasseranwendungen in der Gebäudetechnik
Scheibe aus Edelstahl 1.4581 (DN20-80)
Scheibe aus EN-JS1030 mit Zinklamellen-Beschichtung (DN100-200)
PN 6 / 10 / 16 - DN20*/25-200 aus EN-JS1030
*DN20 nur einklemmbar zwischen Flansche PN16
Differenzdruck: 6 bar (DN20/25-125) / 3 bar (DN150-200)
Ausführung und Einsatzbereich gemäß Datenblatt

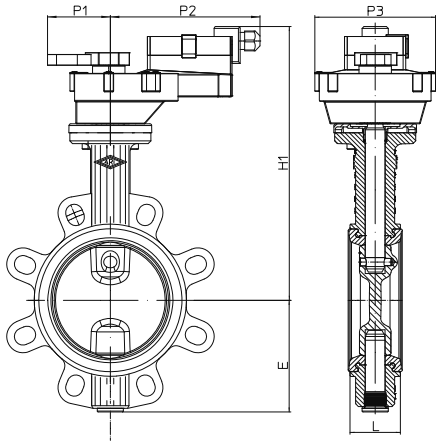

22.012
mit EA / EAY

EPDM - Manschette: **-10°C bis 100°C** für Trinkwasser / Wasser / Wasser-Glykol

Standard: DN20/25 - DN80: EPDM-Manschette Scheibe mit DVGW-Registrierung
DW-6201BR0244, nach DIN EN 1074-1/-2
einschließlich Desinfektionsprüfung, DVGW W 363 (P) und DVGW W270 für Trinkwasser

Antrieb: Versorgungsspannung: 230V, 50/60Hz oder 24V, AC/DC (EA)
24V AC/DC (EAY)
Schutzart: IP 54

- Weichdichtend
- Wartungsfrei
- Günstige Zeta-Werte
- EPDM Manschettendichtung
- Zweifache Abdichtung der Klappenwelle
- Edelstahlscheibe (bis DN80)
- Voll isolierbar gemäß Gebäudeenergiegesetz GEG
- Taupunktsperre
- Zentrische Scheibenlagerung
- Gehäuse aus Sphäroguss
- Gehäuse mit Zentrieraugen

Leistungs-gruppe	PN	DN		Baulänge	Gewicht	Preis	
				L (mm)	(kg)	**mit Antrieb EA** auf / zu oder 3-Punkt	**mit Antrieb EAY** stetig
G23	6 / 10 / 16	**(20*)25**	Fig. 22.012 [1] mit EA / EAY	33	2,4	**457,-**	**642,-**
		32		33	2,4	**457,-**	**642,-**
		40		33	2,6	**495,-**	**680,-**
		50		43	3	**510,-**	**695,-**
		65		46	3,6	**528,-**	**713,-**
		80		46	4,2	**573,-**	**758,-**
		100		52	5	**607,-**	**792,-**
		125		56	8,3	**768,-**	**954,-**
		150		56	10,3	**931,-**	**1.117,-**
		200		60	14,3	**1.265,-**	**1.451,-**

weitere Abmessungen

DN		20/25	32	40	50	65	80	100	125	150	200
Antriebstyp ΔP = 6 bar		EA1 / EA1Y							EA2 / EA2Y	--	--
Antriebstyp ΔP = 3 bar		--	--	--	--	--	--	--	--	EA2 / EA2Y	
Stellzeit	(s)	90	90	90	90	90	90	90	150	150	150
H1	(mm)	212	212	218	224	234	242	263	293	309	343
P1	(mm)	70 (mit Hebelverlängerung: 176)							69	69	69
P2	(mm)	142	142	142	142	142	142	142	166	166	166
P3	(mm)	95	95	95	95	95	95	95	134	134	134

Zusatzleistungen

Mehraufwand für Zubehör		
Endschalterbox mit 2 Endschaltern zur Signalisation (bei EA1, EA2, EA1Y, EA2Y)	Satz	121,-

[1] 20.012 und 21.012 sind darin enthalten

ARI-ZESA®-EA-SR

ZESA 22.012 [1], Baulänge gem. EN 558 FTF-20
mit elektrischem Antrieb EA-SR mit Notstellfunktion
Elektrisch angetriebene wartungsfreie weichdichtende Zwischenflanschklappe für Wasseranwendungen in der Gebäudetechnik
Scheibe aus Edelstahl 1.4581 (DN20-80)
Scheibe aus EN-JS1030 mit Zinklamellen-Beschichtung (DN100)
PN 6 / 10 / 16 - DN20*/25-100 aus EN-JS1030
*DN20 nur einklemmbar zwischen Flansche PN16
Differenzdruck: 6 bar
Ausführung und Einsatzbereich gemäß Datenblatt

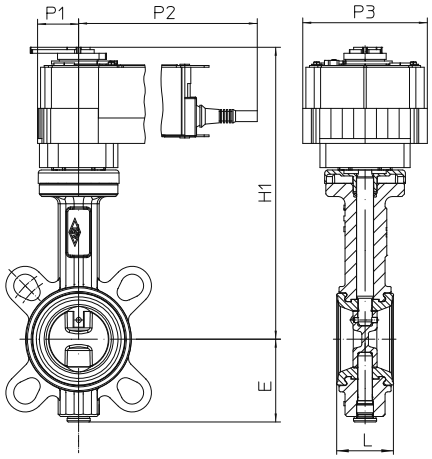

22.012
mit EA-SR

EPDM - Manschette: **-10°C bis 100°C** für Trinkwasser / Wasser / Wasser-Glykol

Trinkwasserzulassung
Standard: DN20/25 - DN80: EPDM-Manschette Scheibe mit DVGW-Registrierung
DW-6201BR0244, nach DIN EN 1074-1/-2
einschließlich Desinfektionsprüfung, DVGW W 363 (P) und DVGW W270 für Trinkwasser

Antrieb: Versorgungsspannung: 230V, 50/60Hz oder 24V AC/DC (EA-SR)
Schutzart: IP 54

- Weichdichtend
- Wartungsfrei
- Günstige Zeta-Werte
- EPDM Manschettendichtung
- Zweifache Abdichtung der Klappenwelle
- Edelstahlscheibe (bis DN80)
- Voll isolierbar gemäß Gebäudeenergiegesetz GEG
- Taupunktsperre
- Zentrische Scheibenlagerung
- Gehäuse aus Sphäroguss
- Gehäuse mit Zentrieraugen

Leistungs-gruppe	PN	DN		Baulänge	Gewicht	Preis	
				L (mm)	(kg)	mit Antrieb EA-SR auf/zu 230V, 50/60Hz	mit Antrieb EA-SR auf/zu 24V AC/DC
G23	6 / 10 / 16	(20*)25	Fig. 22.012 [1] mit EA-SR	33	3,6	**948,-**	**1.032,-**
		32		33	3,6	**948,-**	**1.032,-**
		40		33	3,8	**986,-**	**1.070,-**
		50		43	4,2	**1.001,-**	**1.085,-**
		65		46	4,8	**1.019,-**	**1.103,-**
		80		46	5,4	**1.064,-**	**1.148,-**
		100		52	6,2	**1.098,-**	**1.182,-**

weitere Abmessungen

DN		20/25	32	40	50	65	80	100
Antriebstyp ΔP = 6 bar		EA-SR						
Stellzeit	(s)	230V 50/60Hz: 75 (bei Spannungsausfall: 20 s) / 24V AC/DC: 90 (bei Spannungsausfall: 20 s)						
H1	(mm)	229	229	235	241	251	259	280
P1	(mm)	32	32	32	32	32	32	32
P2	(mm)	222	222	222	222	222	222	222
P3	(mm)	103	103	103	103	103	103	103

[1] 20.012 und 21.012 sind darin enthalten

ARI-GESA®-EA

GESA 21.013 / 22.013, Baulänge gem. EN 558 FTF-20
mit elektrischem Antrieb EA / EAY
Elektrisch angetriebene wartungsfreie weichdichtende Gewindeflanschklappe für Wasseranwendungen in der Gebäudetechnik
Scheibe aus Edelstahl 1.4581 (DN20-80)
Scheibe aus EN-JS1030 mit Zinklamellen-Beschichtung (DN100-200)
Einbau zwischen zwei Flanschen
PN 10 / 16 - DN25-200 aus EN-JS1030
Differenzdruck: 6 bar (DN25-125) / 3 bar (DN150-200)
Ausführung und Einsatzbereich gemäß Datenblatt

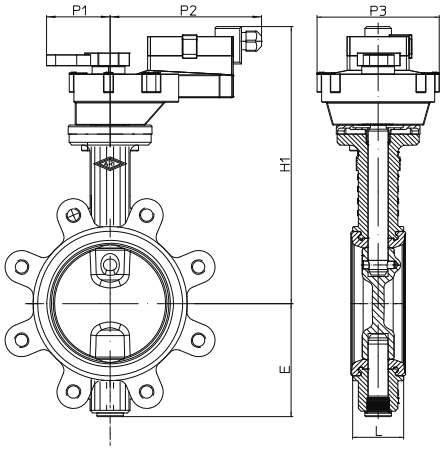

22.013
mit EA / EAY

EPDM - Manschette: **-10°C bis 100°C** für Trinkwasser / Wasser / Wasser-Glykol

Standard: DN25 - DN80: EPDM-Manschette Scheibe mit DVGW-Registrierung
DW-6201BR0244, nach DIN EN 1074-1/-2
einschließlich Desinfektionsprüfung, DVGW W 363 (P) und DVGW W270 für Trinkwasser

Antrieb: Versorgungsspannung: 230V, 50/60Hz oder 24V AC/DC (EA)
24V AC/DC (EAY)
Schutzart: IP 54

- Weichdichtend
- Wartungsfrei
- Günstige Zeta-Werte
- EPDM Manschettendichtung
- Zweifache Abdichtung der Klappenwelle
- Edelstahlscheibe (bis DN80)
- Voll isolierbar gemäß Gebäudeenergiegesetz GEG
- Taupunktsperre
- Zentrische Scheibenlagerung
- Gehäuse aus Sphäroguss
- Gehäuse mit Gewindeaugen
- Rohrleitung einseitig abflanschbar

Leistungs-gruppe	PN	DN		Baulänge	Gewicht	Preis	
				L (mm)	(kg)	**mit Antrieb EA** auf / zu oder 3-Punkt	**mit Antrieb EAY** stetig
G23	10 / 16	**25**	Fig. 21.013 / 22.013 mit EA / EAY	33	2,8	**543,-**	**728,-**
		32		33	2,8	**558,-**	**743,-**
		40		33	3	**574,-**	**759,-**
		50		43	3,8	**589,-**	**774,-**
		65		46	4,2	**625,-**	**810,-**
		80		46	5,8	**638,-**	**823,-**
		100		52	7,2	**734,-**	**919,-**
		125		56	10,7	**929,-**	**1.115,-**
		150		56	12,9	**988,-**	**1.174,-**
		200		60	16,2	**1.395,-**	**1.581,-**

weitere Abmessungen

DN		25	32	40	50	65	80	100	125	150	200
Antriebstyp ΔP = 6 bar		EA1 / EA1Y							EA2 / EA2Y	--	--
Antriebstyp ΔP = 3 bar		--	--	--	--	--	--	--	--	EA2 / EA2Y	
Stellzeit	(s)	90	90	90	90	90	90	90	150	150	150
H1	(mm)	212	212	218	224	234	242	263	293	309	343
P1	(mm)	70 (mit Hebelverlängerung: 176)							69	69	69
P2	(mm)	142	142	142	142	142	142	142	166	166	166
P3	(mm)	95	95	95	95	95	95	95	134	134	134

Zusatzleistungen

Mehraufwand für Zubehör		
Endschalterbox mit 2 Endschaltern zur Signalisation (bei EA1, EA2, EA1Y, EA2Y)	Satz	121,-

ARI-GESA®-EA-SR

GESA 21.013 / 22.013, Baulänge gem. EN 558 FTF-20
mit elektrischem Antrieb EA-SR mit Notstellfunktion
Elektrisch angetriebene wartungsfreie weichdichtende Gewindeflanschklappe für Wasseranwendungen in der Gebäudetechnik
Scheibe aus Edelstahl 1.4581 (DN20-80)
Scheibe aus EN-JS1030 mit Zinklamellen-Beschichtung (DN100)
Einbau zwischen zwei Flanschen
PN 10 / 16 - DN25-100 aus EN-JS1030
Differenzdruck: 6 bar
Ausführung und Einsatzbereich gemäß Datenblatt

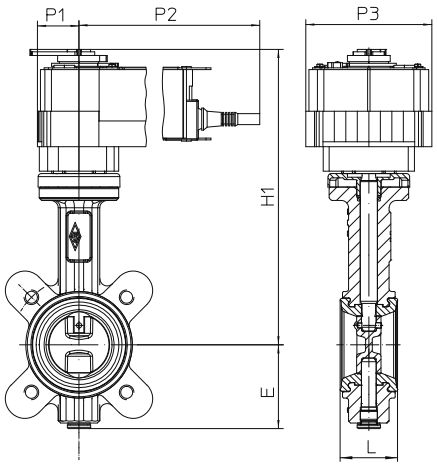

22.013
mit EA-SR

EPDM - Manschette: **-10°C bis 100°C** für Trinkwasser / Wasser / Wasser-Glykol

Standard: DN25 - DN80: EPDM-Manschette Scheibe mit DVGW-Registrierung
DW-6201BR0244, nach DIN EN 1074-1/-2
einschließlich Desinfektionsprüfung, DVGW W 363 (P) und DVGW W270 für Trinkwasser

Antrieb: Versorgungsspannung: 230V 50/60Hz oder 24V AC/DC (EA-SR)
Schutzart: IP 54

- Weichdichtend
- Wartungsfrei
- Günstige Zeta-Werte
- EPDM Manschettendichtung
- Zweifache Abdichtung der Klappenwelle
- Edelstahlscheibe (bis DN80)
- Voll isolierbar gemäß Gebäudeenergiegesetz GEG
- Taupunktsperre
- Zentrische Scheibenlagerung
- Gehäuse aus Sphäroguss
- Gehäuse mit Gewindeaugen
- Rohrleitung einseitig abflanschbar

Leistungs-gruppe	PN	DN		Baulänge	Gewicht	Preis	
				L (mm)	(kg)	**mit Antrieb EA-SR** auf/zu 230V, 50/60Hz	**mit Antrieb EA-SR** auf/zu 24V AC/DC
G23	10 / 16	**25**	**Fig. 21.013 / 22.013 mit EA-SR**	33	4	**1.034,-**	**1.118,-**
		32		33	4	**1.049,-**	**1.133,-**
		40		33	4,2	**1.065,-**	**1.149,-**
		50		43	6,6	**1.080,-**	**1.164,-**
		65		46	5,4	**1.116,-**	**1.200,-**
		80		46	7	**1.129,-**	**1.213,-**
		100		52	8,4	**1.225,-**	**1.309,-**

weitere Abmessungen

DN		25	32	40	50	65	80	100
Antriebstyp ΔP = 6 bar		EA-SR						
Stellzeit	(s)	230V, 50/60Hz: 75 (bei Spannungsausfall: 20 s) / 24V AC/DC: 90 (bei Spannungsausfall: 20 s)						
H1	(mm)	229	229	235	241	251	259	280
P1	(mm)	32	32	32	32	32	32	32
P2	(mm)	222	222	222	222	222	222	222
P3	(mm)	103	103	103	103	103	103	103

ARI-ZESA®-E

ZESA 22.012 [1], Baulänge gem. EN 558 FTF-20
mit elektrischem Antrieb ARI-OM
Elektrisch angetriebene
wartungsfreie weichdichtende
Zwischenflanschklappe
Scheibe aus Edelstahl 1.4581
PN 6 / 10 / 16 - DN20*/25-300 aus EN-JS1030
*DN20 nur einklemmbar zwischen Flansche PN 16
Ausführung und Einsatzbereich gemäß Datenblatt

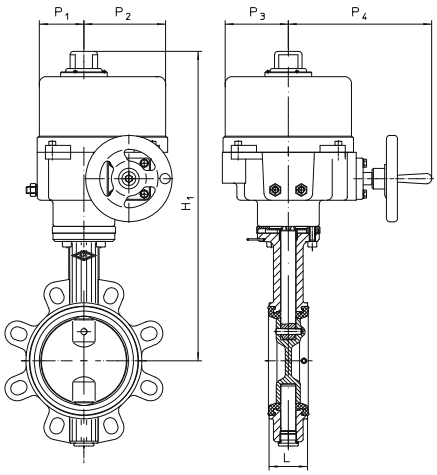

22.012
mit ARI-OM

EPDM - Manschette: **-10°C bis 130°C [2]** für Trinkwasser / Wasser / Wasser-Glykol
NBR - Manschette: **-10°C bis 80°C** für Wasser, ölhaltige Medien, Druckluft
FPM (Viton) - Manschette: **0°C bis 150°C [2]** für Fluide und Gase (**nicht für Heißwasser**)

Standard: EPDM-Manschette und 1.4581 Scheibe mit DVGW-Registrierung
DW-6201BR0244, nach DIN EN 1074-1/-2
einschließlich Desinfektionsprüfung, DVGW W 363 (P) und DVGW W270 für Trinkwasser

Antrieb: Versorgungsspannung: 230V, 50Hz 1~
Schutzart: IP 67
Weitere Informationen zum Antrieb siehe Seite 40

- Weichdichtend
- Wartungsfrei
- Günstige Zeta-Werte
- EPDM/NBR/FPM Manschettendichtung
- Zweifache Abdichtung der Klappenwelle
- Edelstahlscheibe
- Voll isolierbar gemäß Gebäudeenergiegesetz GEG
- Taupunktsperre
- Zentrische Scheibenlagerung
- Gehäuse aus Sphäroguss
- Gehäuse mit Zentrieraugen

Leistungs-gruppe	PN	DN	Fig. 22.012 [1] mit ARI-OM	Baulänge L (mm)	Gewicht (kg)	Preis mit Antrieb ARI-OM 230V 50Hz 1~
G23	6 / 10 / 16	(20*)25	OM-1	33	3,3	521,-
		32	OM-1	33	3,3	521,-
		40	OM-1	33	3,5	559,-
		50	OM-1	43	4	574,-
		65	OM-1	46	4,4	592,-
		80	OM-1	46	5	637,-
		100	OM-A	52	6,9	931,-
		125	OM-2	56	16	1.139,-
		150	OM-3	56	17,7	1.425,-
		200	OM-3	60	22,1	1.759,-
	10 / 16	250	OM-4	68	36,9	2.523,-
		300 [3]	OM-4	78	46,9	3.057,-

weitere Abmessungen

DN		20/25	32	40	50	65	80	100	125	150	200	250	300 [1]
Antriebstyp		OM-1						OM-A	OM-2	OM-3		OM-4	
Stellzeit	(s)	13	13	13	13	13	13	24	17	26	26	18	18
H1	(mm)	278	278	284	290	300	308	379	451	467	501	588	602
P1	(mm)	35	35	35	35	35	35	54	82	82	82	126	126
P2	(mm)	80	80	80	80	80	80	54	118	118	118	94	94
P3	(mm)	54	54	54	54	54	54	54	100	100	100	110	110
P4	(mm)	54	54	54	54	54	54	54	230	230	230	262	262

[1] 20.012 und 21.012 sind darin enthalten
[2] Siehe Seite 78, DIN EN 1092-2 Druck-Temperatur-Zuordnung
[3] Max. zulässiger Differenzdruck 6 bar

Mit pneumatischen Antrieben auf Anfrage!

ARI-ZESA®-E

ZESA 22.012 [1], Baulänge gem. EN 558 FTF-20
mit elektrischem Antrieb ARI-OM
Elektrisch angetriebene
wartungsfreie weichdichtende
Zwischenflanschklappe
Scheibe aus Edelstahl 1.4581
PN 6 / 10 / 16 - DN20*/25-300 aus EN-JS1030
*DN20 nur einklemmbar zwischen Flansche PN 16
Ausführung und Einsatzbereich gemäß Datenblatt

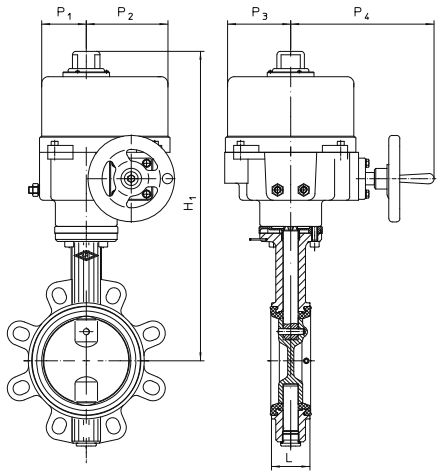

22.012
mit ARI-OM

EPDM - Manschette: **-10°C bis 130°C [2]** für Trinkwasser / Wasser / Wasser-Glykol
NBR - Manschette: **-10°C bis 80°C** für Wasser, ölhaltige Medien, Druckluft
FPM (Viton) - Manschette: **0°C bis 150°C [2]** für Fluide und Gase (**nicht für Heißwasser**)

Standard: EPDM-Manschette und 1.4581 Scheibe mit DVGW-Registrierung
DW-6201BR0244, nach DIN EN 1074-1/-2
einschließlich Desinfektionsprüfung, DVGW W 363 (P) und DVGW W270 für Trinkwasser

Antrieb: Versorgungsspannung: 230V, 50Hz 1~
Schutzart: IP 67
Weitere Informationen zum Antrieb siehe Seite 40

- Weichdichtend
- Wartungsfrei
- Günstige Zeta-Werte
- EPDM/NBR/FPM Manschettendichtung
- Zweifache Abdichtung der Klappenwelle
- Edelstahlscheibe
- Voll isolierbar gemäß Gebäudeenergiegesetz GEG
- Taupunktsperre
- Zentrische Scheibenlagerung
- Gehäuse aus Sphäroguss
- Gehäuse mit Zentrieraugen

Zusatzleistungen

DN	20/25	32	40	50	65	80	100	125	150	200	250	300
Welle und Zapfen W.-Nr. 1.4571	34,-	34,-	40,-	40,-	40,-	40,-	65,-	105,-	232,-	338,-	434,-	634,-
Mehrpreis für FPM-Manschette (nicht für Heißwasser)	121,-	121,-	155,-	201,-	285,-	353,-	394,-	562,-	643,-	1.061,-	1.920,-	2.159,-
Minderpreis für Scheibe aus EN-JS1030 mit Zinklamellen-Beschichtung	--	--	--	--	--	--	28,-	38,-	80,-	169,-	237,-	487,-
Mehrpreis für Meerwasser-Ausführung NBR-Manschette/Scheibe aus CuAl10Ni [3]	--	--	30,-	30,-	30,-	77,-	103,-	122,-	183,-	244,-	374,-	565,-

[1] 20.012 und 21.012 sind darin enthalten
[2] Siehe Seite 78, DIN EN 1092-2 Druck-Temperatur-Zuordnung
[3] Max. 30°C gemäß Beständigkeitsliste

Mit pneumatischen Antrieben auf Anfrage!

ARI-ZESA®-E

ZESA 22.012 [1], Baulänge gem. EN 558 FTF-20
mit elektrischem Antrieb Deufra
Elektrisch angetriebene
wartungsfreie weichdichtende
Zwischenflanschklappe
Scheibe aus Edelstahl 1.4581
PN 6 / 10 / 16 - DN20*/25-600 aus EN-JS1030
*DN20 nur einklemmbar zwischen Flansche PN 16
Ausführung und Einsatzbereich gemäß Datenblatt

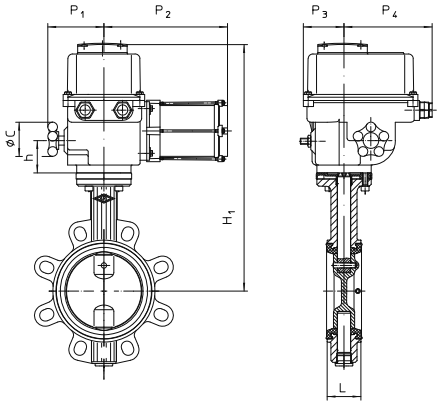

22.012
mit Deufra

EPDM - Manschette: **-10°C bis 130°C [2]** für Trinkwasser / Wasser / Wasser-Glykol
NBR - Manschette: **-10°C bis 80°C** für Wasser, ölhaltige Medien, Druckluft
FPM (Viton) - Manschette: **0°C bis 150°C [2]** für Fluide und Gase (**nicht für Heißwasser**)

Standard: EPDM-Manschette und 1.4581 Scheibe mit DVGW-Registrierung
DW-6201BR0244, nach DIN EN 1074-1/-2
einschließlich Desinfektionsprüfung, DVGW W 363 (P) und DVGW W270 für Trinkwasser

Antrieb: Versorgungsspannung: 230V, 50Hz 1~
Schutzart: IP 67
Weitere Informationen zum Antrieb siehe Seite 40

- Weichdichtend
- Wartungsfrei
- Günstige Zeta-Werte
- EPDM/NBR/FPM Manschettendichtung
- Zweifache Abdichtung der Klappenwelle
- Edelstahlscheibe
- Voll isolierbar gemäß Gebäudeenergiegesetz GEG
- Taupunktsperre
- Zentrische Scheibenlagerung
- Gehäuse aus Sphäroguss
- Gehäuse mit Zentrieraugen

Leistungs-gruppe	PN	DN	Fig. 22.012 [1] mit Deufra	Baulänge L (mm)	Gewicht (kg)	Preis mit Antrieb Deufra 230V 50Hz 1~
G23	6 / 10 / 16	(20*)25	SQ4	33	7,1	906,-
		32	SQ4	33	7,1	906,-
		40	SQ4	33	7,3	944,-
		50	SQ4	43	7,8	959,-
		65	SQ4	46	8,2	977,-
		80	SQ4	46	8,8	1.022,-
		100	SQ6	52	9,9	1.231,-
		125	SQ10	56	13,4	1.398,-
		150	SQ10	56	14,8	1.561,-
		200	SQ15	60	18,9	2.329,-
	10 / 16	250	SQ25	68	37,4	2.828,-
		300	SQ60	78	45,5	3.658,-
		350	SQ60	78	61	5.255,-
		400	SQ120	102	100	7.748,-
		450	SQ120	114	159	8.339,-
		500	SQ120	127	141	9.445,-
		600 (ZIVA-ZE) [3]	SQ250	154	287,2	auf Anfrage

weitere Abmessungen

DN		20/25	32	40	50	65	80	100	125	150	200	250	300	350	400	450	500	600
Antriebstyp		SQ4						SQ6	SQ10		SQ15	SQ25	SQ60		SQ120			SQ250
Stellzeit	(s)	6	6	6	6	6	6	6	6	6	15	10	30	30	30	30	30	70
H1	(mm)	352	352	358	364	374	382	403	420	436	470	453	527	585	620	655	708	836
h	(mm)	53	53	53	53	53	53	53	53	53	53	100	100	100	86	86	86	70
ØC	(mm)	60	60	60	60	60	60	60	60	60	100	160	250	250	250	250	250	300
P1	(mm)	90	90	90	90	90	90	90	90	90	98	167	169	169	172	172	172	475
P2	(mm)	160	160	160	160	160	160	202	202	202	260	312	340	340	392	392	392	188
P3	(mm)	65	65	65	65	65	65	65	65	65	65	89	89	89	133	133	133	130
P4	(mm)	125	125	125	125	125	125	125	125	125	125	226	226	226	284	284	284	333

[1] 20.012 und 21.012 sind darin enthalten (ab DN350 gilt nur 21.012)
[2] Siehe Seite 78, DIN EN 1092-2 Druck-Temperatur-Zuordnung
[3] Siehe Seite 130 (Leistungsliste 2021 Industrie)

Mit pneumatischen Antrieben auf Anfrage!

ARI-ZESA®-E

ZESA 22.012 [1], Baulänge gem. EN 558 FTF-20
mit elektrischem Antrieb Deufra
Elektrisch angetriebene
wartungsfreie weichdichtende
Zwischenflanschklappe
Scheibe aus Edelstahl 1.4581
PN 6 / 10 / 16 - DN20*/25-600 aus EN-JS1030
*DN20 nur einklemmbar zwischen Flansche PN 16
Ausführung und Einsatzbereich gemäß Datenblatt

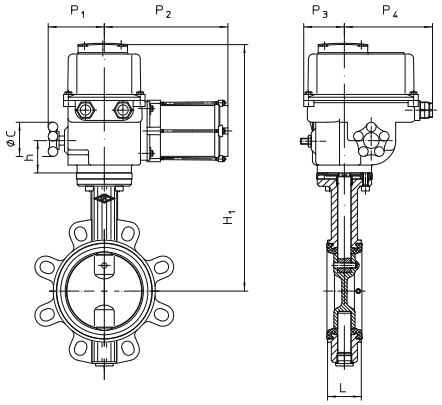

22.012
mit Deufra

EPDM - Manschette: **-10°C bis 130°C** [2] für Trinkwasser / Wasser / Wasser-Glykol
NBR - Manschette: **-10°C bis 80°C** für Wasser, ölhaltige Medien, Druckluft
FPM (Viton) - Manschette: **0°C bis 150°C** [2] für Fluide und Gase (**nicht für Heißwasser**)

Standard: EPDM-Manschette und 1.4581 Scheibe mit DVGW-Registrierung
DW-6201BR0244, nach DIN EN 1074-1/-2
einschließlich Desinfektionsprüfung, DVGW W 363 (P) und DVGW W270 für Trinkwasser

Antrieb: Versorgungsspannung: 230V, 50Hz 1~
Schutzart: IP 67
Weitere Informationen zum Antrieb siehe Seite 40

- Weichdichtend
- Wartungsfrei
- Günstige Zeta-Werte
- EPDM/NBR/FPM Manschettendichtung
- Zweifache Abdichtung der Klappenwelle
- Edelstahlscheibe
- Voll isolierbar gemäß Gebäudeenergiegesetz GEG
- Taupunktsperre
- Zentrische Scheibenlagerung
- Gehäuse aus Sphäroguss
- Gehäuse mit Zentrieraugen

Zusatzleistungen

DN	20/25	32	40	50	65	80	100	125	150	200	250	300	350	400	450	500	600
Welle und Zapfen W.-Nr. 1.4571	34,-	34,-	40,-	40,-	40,-	40,-	65,-	105,-	232,-	338,-	434,-	634,-	--	--	--	--	auf Anfrage
Mehrpreis für FPM-Manschette (nicht für Heißwasser)	121,-	121,-	155,-	201,-	285,-	353,-	394,-	562,-	643,-	1.061,-	1.920,-	2.159,-	2.321,-	4.859,-	6.311,-	6.652,-	
Minderpreis für Scheibe aus EN-JS1030 mit Zinklamellen-Beschichtung	--	--	--	--	--	--	28,-	38,-	80,-	169,-	237,-	487,-	762,-	1.021,-	1.146,-	1.206,-	
Mehrpreis für Meerwasser-Ausführung NBR-Manschette/Scheibe aus CuAl10Ni [3]	--	--	30,-	30,-	30,-	77,-	103,-	122,-	183,-	244,-	374,-	565,-	801,-	1.038,-	1.661,-	2.479,-	

[1] 20.012 und 21.012 sind darin enthalten
(ab DN350 gilt nur 21.012)

[2] Siehe Seite 78, DIN EN 1092-2 Druck-Temperatur-Zuordnung

[3] Max. 30°C gemäß Beständigkeitsliste

Mit pneumatischen Antrieben auf Anfrage!

ARI-GESA®-E

GESA 21.013 / 22.013, Baulänge gem. EN 558 FTF-20
mit elektrischem Antrieb ARI-OM
Elektrisch angetriebene
wartungsfreie weichdichtende
Gewindeflanschklappe
Scheibe aus Edelstahl 1.4581
PN 10 / 16 - DN25-300 aus EN-JS1030
Ausführung und Einsatzbereich gemäß Datenblatt

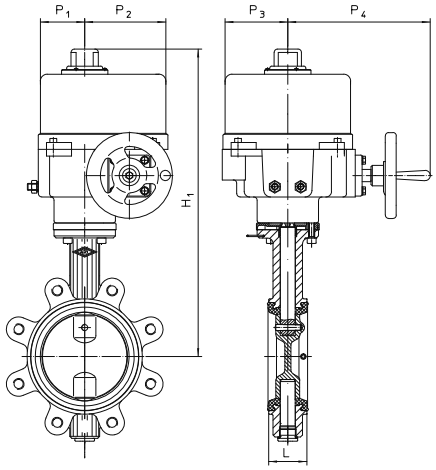

22.013
mit ARI-OM

EPDM - Manschette: **-10°C bis 130°C** [1] für Trinkwasser / Wasser / Wasser-Glykol
NBR - Manschette: **-10°C bis 80°C** für Wasser, ölhaltige Medien, Druckluft
FPM (Viton) - Manschette: **0°C bis 150°C** [1] für Fluide und Gase (**nicht für Heißwasser**)

Standard: EPDM-Manschette und 1.4581 Scheibe mit DVGW-Registrierung
DW-6201BR0244, nach DIN EN 1074-1/-2
einschließlich Desinfektionsprüfung, DVGW W 363 (P) und DVGW W270 für Trinkwasser

Antrieb: Versorgungsspannung: 230V, 50Hz 1~
Schutzart: IP 67
Weitere Informationen zum Antrieb siehe Seite 40

- Weichdichtend
- Wartungsfrei
- Günstige Zeta-Werte
- EPDM/NBR/FPM Manschettendichtung
- Zweifache Abdichtung der Klappenwelle
- Edelstahlscheibe
- Voll isolierbar gemäß Gebäudeenergiegesetz GEG
- Taupunktsperre
- Zentrische Scheibenlagerung
- Gehäuse aus Sphäroguss
- Gehäuse mit Gewindeaugen
- als Endklappe
- Rohrleitung einseitig abflanschbar

Leistungs-gruppe	PN	DN	Fig. 21.013 / 22.013 mit ARI-OM	Baulänge L (mm)	Gewicht (kg)	Preis mit Antrieb ARI-OM 230V 50Hz 1~
G23	10 / 16	**25**	**OM-1**	33	3,7	**607,-**
		32	**OM-1**	33	3,7	**622,-**
		40	**OM-1**	33	4	**638,-**
		50	**OM-1**	43	4,7	**653,-**
		65	**OM-1**	46	5,2	**689,-**
		80	**OM-1**	46	6,8	**702,-**
		100	**OM-A**	52	9,3	**1.058,-**
		125	**OM-2**	56	18,5	**1.300,-**
		150	**OM-3**	56	20	**1.482,-**
		200	**OM-3**	60	25	**1.889,-**
		250	**OM-4**	68	42,3	**2.729,-**
		300 [2]	**OM-4**	78	53,5	**3.386,-**

weitere Abmessungen

DN		25	32	40	50	65	80	100	125	150	200	250	300 [2]
Antriebstyp		OM-1						OM-A	OM-2	OM-3		OM-4	
Stellzeit	(s)	13	13	13	13	13	13	24	17	26	26	18	18
H1	(mm)	278	278	284	290	300	308	379	451	467	501	588	602
P1	(mm)	35	35	35	35	35	35	54	82	82	82	126	126
P2	(mm)	80	80	80	80	80	80	54	118	118	118	94	94
P3	(mm)	54	54	54	54	54	54	54	100	100	100	110	110
P4	(mm)	54	54	54	54	54	54	54	230	230	230	262	262

[1] Siehe Seite 78, DIN EN 1092-2 Druck-Temperatur-Zuordnung
[2] Max. zulässiger Differenzdruck 6 bar

Mit pneumatischen Antrieben auf Anfrage!

ARI-GESA®-E

GESA 21.013 / 22.013, Baulänge gem. EN 558 FTF-20
mit elektrischem Antrieb ARI-OM
Elektrisch angetriebene
wartungsfreie weichdichtende
Gewindeflanschklappe
Scheibe aus Edelstahl 1.4581
PN 10 / 16 - DN25-300 aus EN-JS1030
Ausführung und Einsatzbereich gemäß Datenblatt

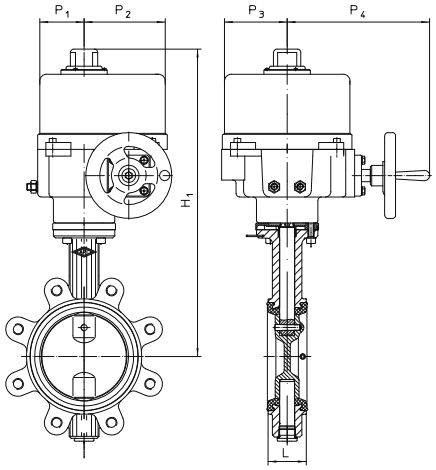

22.013
mit ARI-OM

EPDM - Manschette: **-10°C bis 130°C** [1] für Trinkwasser / Wasser / Wasser-Glykol
NBR - Manschette: **-10°C bis 80°C** für Wasser, ölhaltige Medien, Druckluft
FPM (Viton) - Manschette: **0°C bis 150°C** [1] für Fluide und Gase (**nicht für Heißwasser**)

Standard: EPDM-Manschette und 1.4581 Scheibe mit DVGW-Registrierung
DW-6201BR0244, nach DIN EN 1074-1/-2
einschließlich Desinfektionsprüfung, DVGW W 363 (P) und DVGW W270 für Trinkwasser

Antrieb: Versorgungsspannung: 230V, 50Hz 1~
Schutzart: IP 67
Weitere Informationen zum Antrieb siehe Seite 40

- Weichdichtend
- Wartungsfrei
- Günstige Zeta-Werte
- EPDM/NBR/FPM Manschettendichtung
- Zweifache Abdichtung der Klappenwelle
- Edelstahlscheibe
- Voll isolierbar gemäß Gebäudeenergiegesetz GEG
- Taupunktsperre
- Zentrische Scheibenlagerung
- Gehäuse aus Sphäroguss
- Gehäuse mit Gewindeaugen
- als Endklappe
- Rohrleitung einseitig abflanschbar

Zusatzleistungen

DN	25	32	40	50	65	80	100	125	150	200	250	300
Welle und Zapfen W.-Nr. 1.4571	34,-	34,-	40,-	40,-	40,-	40,-	65,-	105,-	232,-	338,-	434,-	634,-
Mehrpreis für FPM-Manschette (nicht für Heißwasser)	121,-	121,-	155,-	201,-	285,-	353,-	394,-	562,-	643,-	1.061,-	1.920,-	2.159,-
Minderpreis für Scheibe aus EN-JS1030 mit Zinklamellen-Beschichtung	--	--	--	--	--	--	28,-	38,-	80,-	169,-	237,-	487,-
Mehrpreis für Meerwasser-Ausführung NBR-Manschette/Scheibe aus CuAl10Ni [2]	--	--	30,-	30,-	30,-	77,-	103,-	122,-	183,-	244,-	374,-	565,-

[1] Siehe Seite 78, DIN EN 1092-2 Druck-Temperatur-Zuordnung

[2] Max. 30°C gemäß Beständigkeitsliste

Mit pneumatischen Antrieben auf Anfrage!

ARI-GESA®-E

GESA 21.013 / 22.013, Baulänge gem. EN 558 FTF-20
mit elektrischem Antrieb Deufra
Elektrisch angetriebene
wartungsfreie weichdichtende
Gewindeflanschklappe
Scheibe aus Edelstahl 1.4581
PN 10 / 16 - DN25-600 aus EN-JS1030
Ausführung und Einsatzbereich gemäß Datenblatt

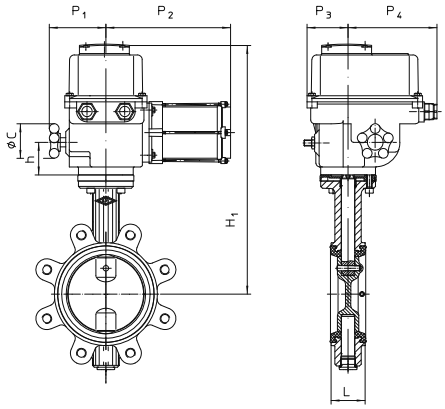

22.013
mit Deufra

EPDM - Manschette: **-10°C bis 130°C** [1] für Trinkwasser / Wasser / Wasser-Glykol
NBR - Manschette: **-10°C bis 80°C** für Wasser, ölhaltige Medien, Druckluft
FPM (Viton) - Manschette: **0°C bis 150°C** [1] für Fluide und Gase (**nicht für Heißwasser**)

Standard: EPDM-Manschette und 1.4581 Scheibe mit DVGW-Registrierung
DW-6201BR0244, nach DIN EN 1074-1/-2
einschließlich Desinfektionsprüfung, DVGW W 363 (P) und DVGW W270 für Trinkwasser

Antrieb: Versorgungsspannung: 230V, 50Hz 1~
Schutzart: IP 67
Weitere Informationen zum Antrieb siehe Seite 40

- Weichdichtend
- Wartungsfrei
- Günstige Zeta-Werte
- EPDM/NBR/FPM Manschettendichtung
- Zweifache Abdichtung der Klappenwelle
- Edelstahlscheibe
- Voll isolierbar gemäß Gebäudeenergiegesetz GEG
- Taupunktsperre
- Zentrische Scheibenlagerung
- Gehäuse aus Sphäroguss
- Gehäuse mit Gewindeaugen
- als Endklappe
- Rohrleitung einseitig abflanschbar

Leistungs-gruppe	PN	DN	Fig. 21.013 / 22.013 mit Deufra	Baulänge L (mm)	Gewicht (kg)	Preis mit Antrieb Deufra 230V 50Hz 1~
G23	10 / 16	**25**	**SQ4**	33	7,5	**992,-**
		32	**SQ4**	33	7,5	**1.007,-**
		40	**SQ4**	33	7,8	**1.023,-**
		50	**SQ4**	43	8,5	**1.038,-**
		65	**SQ4**	46	9	**1.074,-**
		80	**SQ4**	46	10,6	**1.088,-**
		100	**SQ6**	52	12,2	**1.358,-**
		125	**SQ10**	56	15,8	**1.559,-**
		150	**SQ10**	56	17,2	**1.618,-**
		200	**SQ15**	60	21,1 / 21,8	**2.459,-**
		250	**SQ25**	68	43	**3.270,-**
		300	**SQ60**	78	54	**3.987,-**
		350	**SQ60**	78	74	**5.686,-**
		400	**SQ120**	102	121	**7.919,-**
		450	**SQ120**	114	160	**9.320,-**
		500	**SQ120**	127	181	**10.309,-**
		600 (ZIVA-GE) [2]	**SQ250**	154	356,2	**auf Anfrage**

weitere Abmessungen

DN		25	32	40	50	65	80	100	125	150	200	250	300	350	400	450	500	600
Antriebstyp		SQ4						SQ6	SQ10		SQ15	SQ25	SQ60		SQ120			SQ250
Stellzeit	(s)	6	6	6	6	6	6	6	6	6	15	10	30	30	30	30	30	70
H1	(mm)	352	352	358	364	374	382	403	420	436	470	453	527	585	620	655	708	836
h	(mm)	53	53	53	53	53	53	53	53	53	53	100	100	100	86	86	86	70
ØC		60	60	60	60	60	60	60	60	60	100	160	250	250	250	250	250	300
P1	(mm)	90	90	90	90	90	90	90	90	90	98	167	169	169	172	172	172	475
P2	(mm)	160	160	160	160	160	160	202	202	202	260	312	340	340	392	392	392	188
P3	(mm)	65	65	65	65	65	65	65	65	65	65	89	89	89	133	133	133	130
P4	(mm)	125	125	125	125	125	125	125	125	125	125	226	226	226	284	284	284	333

[1] Siehe Seite 78, DIN EN 1092-2 Druck-Temperatur-Zuordnung
[2] Siehe Seite 131 (Leistungsliste 2021 Industrie)

Mit pneumatischen Antrieben auf Anfrage!

ARI-GESA®-E

GESA 21.013 / 22.013, Baulänge gem. EN 558 FTF-20
mit elektrischem Antrieb Deufra
Elektrisch angetriebene
wartungsfreie weichdichtende
Gewindeflanschklappe
Scheibe aus Edelstahl 1.4581
PN 10 / 16 - DN25-600 aus EN-JS1030
Ausführung und Einsatzbereich gemäß Datenblatt

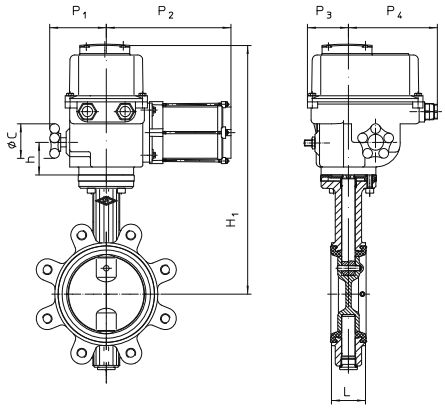

22.013
mit Deufra

EPDM - Manschette: **-10°C bis 130°C** [1] für Trinkwasser / Wasser / Wasser-Glykol
NBR - Manschette: **-10°C bis 80°C** für Wasser, ölhaltige Medien, Druckluft
FPM (Viton) - Manschette: **0°C bis 150°C** [1] für Fluide und Gase (**nicht für Heißwasser**)

Standard: EPDM-Manschette und 1.4581 Scheibe mit DVGW-Registrierung
DW-6201BR0244, nach DIN EN 1074-1/-2
einschließlich Desinfektionsprüfung, DVGW W 363 (P) und DVGW W270 für Trinkwasser

Antrieb: Versorgungsspannung: 230V, 50Hz 1~
Schutzart: IP 67
Weitere Informationen zum Antrieb siehe Seite 40

- Weichdichtend
- Wartungsfrei
- Günstige Zeta-Werte
- EPDM/NBR/FPM Manschettendichtung
- Zweifache Abdichtung der Klappenwelle
- Edelstahlscheibe
- Voll isolierbar gemäß Gebäudeenergiegesetz GEG
- Taupunktsperre
- Zentrische Scheibenlagerung
- Gehäuse aus Sphäroguss
- Gehäuse mit Gewindeaugen
- als Endklappe
- Rohrleitung einseitig abflanschbar

Zusatzleistungen

DN	25	32	40	50	65	80	100	125	150	200	250	300	350	400	450	500	600
Welle und Zapfen W.-Nr. 1.4571	34,-	34,-	40,-	40,-	40,-	40,-	65,-	105,-	232,-	338,-	434,-	634,-	--	--	--	--	auf Anfrage
Mehrpreis für FPM-Manschette (nicht für Heißwasser)	121,-	121,-	155,-	201,-	285,-	353,-	394,-	562,-	643,-	1.061,-	1.920,-	2.159,-	2.321,-	4.859,-	6.311,-	6.652,-	
Minderpreis für Scheibe aus EN-JS1030 mit Zinklamellen-Beschichtung	--	--	--	--	--	--	28,-	38,-	80,-	169,-	237,-	487,-	762,-	1.021,-	1.146,-	1.206,-	
Mehrpreis für Meerwasser-Ausführung NBR-Manschette/Scheibe aus CuAl10Ni [2]	--	--	30,-	30,-	30,-	77,-	103,-	122,-	183,-	244,-	374,-	565,-	801,-	1.038,-	1.661,-	2.479,-	

[1] Siehe Seite 78, DIN EN 1092-2 Druck-Temperatur-Zuordnung

[2] Max. 30°C gemäß Beständigkeitsliste

Mit pneumatischen Antrieben auf Anfrage!

Elektrische Schwenkantriebe ARI-OM

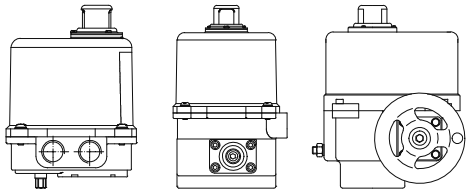

Antriebstyp: **OM-1, OM-A, OM-2, OM-3, OM-4**
Versorgungsspannung: 230V, 50Hz 1~
Nenn-Betriebsart: Aussetz- und Dauerbetrieb 30% ED
Abschaltung: Wegschalter für beide Richtungen
Schutzart: IP 67
Handbetätigung bis DN100, Schneckenrad-Getriebe ab DN125 serienmäßig
(OM-1: 4kt SW8; OM-A: Innen-6kt SW5; OM-2/-3/-4: Handrad)

Antrieb ARI-OM		OM-1	OM-A	OM-2	OM-3	OM-4
Standard	Stellzeit	13s	24s	17s	26s	18s
	Spannung	230V 50Hz 1~	230V 50Hz 1~	230V 50Hz 1~	230V 50Hz 1~	230V 50Hz 1~
	PREIS	402,-	662,-	812,-	935,-	1.332,-

Mehraufwand für Sonderspannungen					
24V 50/60Hz 1~ / 24V DC	197,-	197,-	197,-	197,-	197,-

Mehraufwand für Zubehör		
2 zusätzliche End- bzw. Zwischenstellungsschalter	Satz	144,-
Potentiometer 1000 Ohm	Stück	322,-
Elektronischer Stellungsregler, Stellsignale 4 - 20mA 2 - 10 V inklusive Stellungsrückmeldung	Stück	1.163,-
Stellungsrückmeldung 4 - 20 mA	Stück	981,-
Heizung	Stück	125,-

Ausführung und Einsatzbereich gemäß Datenblatt

Elektrische Schwenkantriebe Deufra

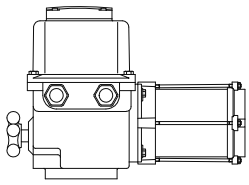

Antriebstyp: **SQ**
Versorgungsspannung: 230V, 50 Hz 1~
Nenn-Betriebsart: S4 30%
Abschaltung: Wegschalter für beide Richtungen bei SQ4 - SQ15
Weg- und Drehmomentschalter für beide Richtungen bei SQ25 - SQ250
Schutzart: IP 67
Handbetätigung serienmäßig

Antrieb Deufra [1]		SQ4	SQ6	SQ10	SQ15	SQ25	SQ60	SQ120	SQ250
Standard	Stellzeit	6s	6s	6s	15s	10s	30s	30s	70s
	Spannung	230V 50Hz 1~							
	PREIS	787,-	962,-	1.071,-	1.505,-	1.637,-	1.933,-	3.065,-	auf Anfrage

Mehraufwand für Sonderspannungen								
24V 50Hz 1~	--	395,-	497,- (30s)	516,-	--	--	--	auf Anfrage
24V =	--	1.215,-	1.276,-	1.420,-	1.889,-	3.049,-	3.350,-	
115V 50Hz 1~	--	72,-	72,-	72,-	72,-	72,-	142,-	
400V 50Hz 3~	--	ohne Mehrpreis						

Mehraufwand für Zubehör		
2 zusätzliche End- bzw. Zwischenstellungsschalter (max. 2 Stück zusätzlich)	Satz	144,-
Potentiometer 100, 200, 500, 1000Ohm (max. 2 Stück zusätzlich)	Stück	322,-
Elektronischer Stellungsrückmelder TAM Ausgangssignal 0 - 20mA 4 - 20mA	Stück	981,-

Ausführung und Einsatzbereich gemäß Datenblatt
[1] Regelausführung auf Anfrage

Elektrische Schwenkantriebe AUMA

Antriebstyp: **SQ05.2 - SQ12.2**
Versorgungsspannung: 400V, 50Hz 3~
Nenn-Betriebsart: Kurzzeitbetrieb S2 - 10min
Abschaltung: Weg- und Drehmomentschalter für beide Richtungen
Schutzart: IP 68
Handbetätigung serienmäßig

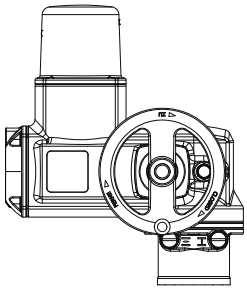

Antrieb AUMA [1]		SQ 05.2	SQ 07.2	SQ 10.2	SQ 12.2
Standard	Stellzeit	16s	16s	16s	22s
	Spannung	400V 50Hz 3~			
	PREIS	2.066,-	2.341,-	2.616,-	2.708,-

Mehraufwand für Sonderspannungen				
110V 50Hz 1~ / 230V 50Hz 1~	163,-	197,-	240,-	260,-

Mehraufwand für Zubehör		
Tandem-Wegschalter	Satz	176,-
Tandem-Drehmomentschalter	Satz	176,-
Duo-Wegschaltung mit 4 Einfachschaltern	Stück	439,-
Potentiometer	Stück	319,-
Elektronischer Stellungsgeber	Stück	952,-

Ausführung und Einsatzbereich gemäß Datenblatt

[1] Regelausführung auf Anfrage

ARI-FABA®-Plus

FABA Plus 12.046, DG-Form
Absperrventile metallisch dichtend
Baulänge EN 558 FTF-1 mit Flanschen

PN 16, DN15-300, mit Faltenbalg **-10°C bis 300°C** [1)]
aus Grauguss EN-JL1040
TA-Luft TÜV-Prüf-Nr. TA 07 2016 C04 nach EN ISO 15848-1
Ausführung und Einsatzbereich gemäß Datenblatt

Für den Einsatz in Heizungs-, Klima- und Kaltwasseranlagen und Druckluftsysteme.
Zulässige Medien: Heißwasser, Betriebswasser und
Wasser-Glykol; weitere Medien auf Anfrage.

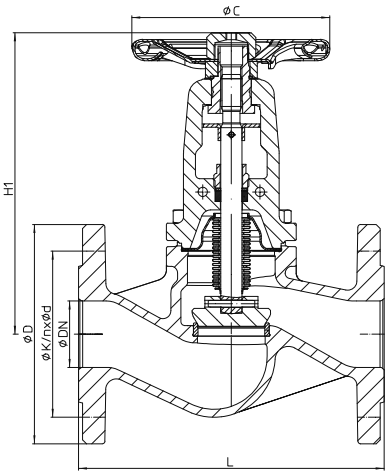

12.046

- Doppelwandiger Faltenbalg
- Kantensitz-Kegel (Drosselfunktion)
- Feingewinde-Spindel
- Flacher Trichterschmiernippel
- Versenkte Feststellvorrichtung
- Graugussventile mit Sphäroguss-Bügeldeckel
- Wärmeableitender Bügeldeckel
- Bügeldeckel für Anbauteile optimiert
- Sicherheitsstopfbuchse
- Anzeigevorrichtung serienmäßig
- Nichtsteigendes Handrad
- Lösbare Verdrehsicherung für alle Nennweiten
- Außenliegendes Spindelgewinde
- Spindel mit gerolltem Gewinde

Leistungs-gruppe	PN	DN	Artikel-Nr.	Baulänge L (mm)	Gewicht (kg)	Preis Standard (Endnummer: 11)	Preis Regulierkegel KS (Endnummer: 17)	Preis Feststell-Vorr. und Hubbegrenzung
G31	16	**15**	**120460015011/17**	130	3,7	**142,-**	**176,-**	**Serienstandard** Die Hubbegrenzungsaufnahme ist durch einen Stopfen bzw. Kennzeichnungsschild verschlossen. Bitte verwenden Sie bei Bedarf Standardschrauben gemäß Datenblatt.
		20	**120460020011/17**	150	4,5	**157,-**	**186,-**	
		25	**120460025011/17**	160	5,6	**177,-**	**215,-**	
		32	**120460032011/17**	180	6,9	**208,-**	**251,-**	
		40	**120460040011/17**	200	8,9	**239,-**	**289,-**	
		50	**120460050011/17**	230	11	**294,-**	**357,-**	
		65	**120460065011/17**	290	15,3	**400,-**	**487,-**	
		80	**120460080011/17**	310	21,1	**509,-**	**625,-**	
		100	**120460100011/17**	350	32,4	**668,-**	**813,-**	
		125	**120460125011/17**	400	51,6	**1.067,-**	**1.266,-**	
		150	**120460150011/17**	480	74	**1.341,-**	**1.595,-**	
		200	**120460200011/17**	600	147	**3.097,-**	**3.419,-**	
		250	**120460250011/***	730	247	**4.789,-**	**5.217,-**	
		300	**120460300011/***	850	404	**6.941,-**	**7.483,-**	

weitere Abmessungen (Standard-Flanschmaße siehe Seite 78.)

DN		15	20	25	32	40	50	65	80	100	125	150	200	250	300
H1	(mm)	205	205	210	210	225	230	245	265	365	395	430	550	720	775
ØC	(mm)	125	125	125	125	150	150	175	175	225	300	400	520	520	520
Hub	(mm)	6	6	8	8	13	13	16	20	25	32	40	50	70	80
Kvs-Wert	(m^3/h)	5,3	7,2	12	16	28,5	43	75	105	170	270	405	675	1090	1460
Zeta-Wert	--	2,9	4,9	4,3	6,5	5	5,4	5,1	5,9	5,5	5,3	4,9	5,6	5,2	6,1

Bei hohen Differenzdrücken - Entlastungskegel erforderlich - siehe Tabelle Seite 76

[1)] Siehe Seite 78, DIN EN 1092-2 Druck-Temperaturzuordnung

Abnahmen auf Seite 77.

* Regulierkegel KS wird über Konfigurationsartikel verkauft

⚠ Achtung: max. zul. Δp in Drosselstellung beachten!

ARI-FABA®-Plus

FABA Plus 12.046, DG-Form
Absperrventile metallisch dichtend
Baulänge EN 558 FTF-1 mit Flanschen

PN 16, DN15-300, mit Faltenbalg **-10°C bis 300°C** [1)]
aus Grauguss EN-JL1040
TA-Luft TÜV-Prüf-Nr. TA 07 2016 C04 nach EN ISO 15848-1
Ausführung und Einsatzbereich gemäß Datenblatt

Für den Einsatz in Heizungs-, Klima- und Kaltwasseranlagen und Druckluftsysteme.
Zulässige Medien: Heißwasser, Betriebswasser und
Wasser-Glykol; weitere Medien auf Anfrage.

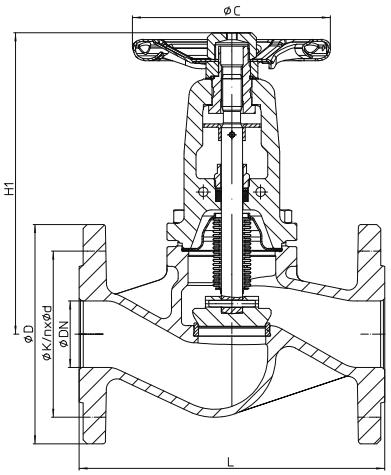

12.046

- Doppelwandiger Faltenbalg
- Kantensitz-Kegel (Drosselfunktion)
- Feingewinde-Spindel
- Flacher Trichterschmiernippel
- Versenkte Feststellvorrichtung
- Graugussventile mit Sphäroguss-Bügeldeckel
- Wärmeableitender Bügeldeckel
- Bügeldeckel für Anbauteile optimiert
- Sicherheitsstopfbuchse
- Anzeigevorrichtung serienmäßig
- Nichtsteigendes Handrad
- Lösbare Verdrehsicherung für alle Nennweiten
- Außenliegendes Spindelgewinde
- Spindel mit gerolltem Gewinde

Zusatzleistungen

DN		15	20	25	32	40	50	65	80	100	125	150	200	250	300
Kegel-ausführungen	PTFE (max.200°C)	50,-	50,-	65,-	72,-	75,-	79,-	84,-	91,-	108,-	112,-	147,-	309,-	448,-	539,-
	Entlastungskegel	--	--	--	--	--	--	--	--	--	--	--	525,-	774,-	883,-
	Loser Kegel Feder KS [2)]	41,-	41,-	41,-	41,-	61,-	61,-	76,-	102,-	223,-	265,-	313,-	448,-	709,-	1.018,-
Signal-geber	1 Endschalter auf oder zu	365,-	365,-	365,-	365,-	365,-	365,-	435,-	435,-	435,-	501,-	501,-	704,-	704,-	704,-
	2 Endschalter auf / zu	624,-	624,-	624,-	624,-	624,-	624,-	666,-	666,-	666,-	678,-	678,-	988,-	988,-	988,-
Ausführung als Kappenventil		158,-	158,-	158,-	158,-	158,-	158,-	164,-	164,-	275,-	275,-	275,-	--	--	--
Kpl. Oberteil als Ersatzteil		79,-	87,-	104,-	120,-	137,-	166,-	230,-	291,-	381,-	604,-	764,-	1.763,-	2.723,-	3.960,-
Spindelverlängerung		siehe Seite 76													
Sonder-Flanschbearbeitung		siehe Seite 76													

Bei hohen Differenzdrücken - Entlastungskegel erforderlich - siehe Tabelle Seite 76

[1)] Siehe Seite 78, DIN EN 1092-2 Druck-Temperaturzuordnung

[2)] Ab DN200 ohne Feder

Abnahmen auf Seite 77.

⚠ Achtung: max. zul. Δp in Drosselstellung beachten!

ARI-FABA®-Plus

FABA Plus 22.046, DG-Form
Absperrventile metallisch dichtend
Baulänge EN 558 FTF-1 mit Flanschen

PN 16, DN15-350, mit Faltenblag **-10°C bis 350°C** [1)]
aus Sphäroguss EN-JS1049
TA-Luft TÜV-Prüf-Nr. TA 07 2016 C04 nach EN ISO 15848-1
TRB 801 Nr.45 [2)]
DIN-DVGW-Registrierung GAS
Ausführung und Einsatzbereich gemäß Datenblatt

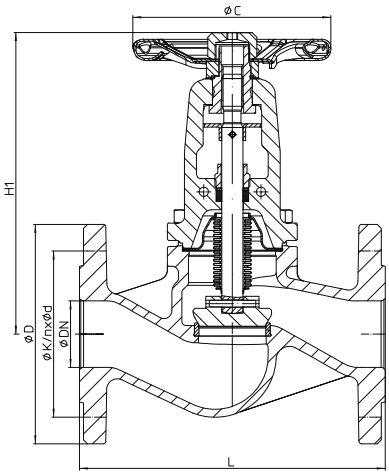

22.046

Für den Einsatz in Heizungs-, Klima- und Kaltwasseranlagen und Druckluftsysteme.
Zulässige Medien: Heißwasser, Betriebswasser,
Wasser-Glykol und Niederdruck-Dampf; weitere Medien auf Anfrage.

- Doppelwandiger Faltenbalg
- Kantensitz-Kegel (Drosselfunktion)
- Feingewinde-Spindel
- Flacher Trichterschmiernippel
- Versenkte Feststellvorrichtung
- Wärmeableitender Bügeldeckel
- Bügeldeckel für Anbauteile optimiert
- Sicherheitsstopfbuchse
- Anzeigevorrichtung serienmäßig
- Nichtsteigendes Handrad
- Lösbare Verdrehsicherung für alle Nennweiten
- Außenliegendes Spindelgewinde
- Spindel mit gerolltem Gewinde

Leistungs-gruppe	PN	DN	Artikel-Nr.	Baulänge L (mm)	Gewicht (kg)	Preis Standard (Endnummer: 11)	Preis Regulierkegel KS (Endnummer: 17)	Preis Feststell-Vorr. Hubbegrenzung
G32	16	15	220460015011/17	130	3,7	227,-	258,-	**Serienstandard** Die Hubbegrenzungsaufnahme ist durch einen Stopfen bzw. Kennzeichnungsschild verschlossen. Bitte verwenden Sie bei Bedarf Standardschrauben gemäß Datenblatt.
		20	220460020011/17	150	4,5	245,-	276,-	
		25	220460025011/17	160	5,6	275,-	310,-	
		32	220460032011/17	180	6,9	348,-	387,-	
		40	220460040011/17	200	8,9	374,-	424,-	
		50	220460050011/17	230	11	482,-	545,-	
		65	220460065011/17	290	15,3	596,-	680,-	
		80	220460080011/17	310	21,1	727,-	845,-	
		100	220460100011/17	350	32,4	983,-	1.127,-	
		125	220460125011/17	400	51,6	1.517,-	1.719,-	
		150	220460150011/17	480	74	1.986,-	2.236,-	
		200	220460200011/17	600	147	4.497,-	4.813,-	
		250	220460250011/*	730	247	7.057,-	7.479,-	
		300	220460300011/*	850	404	10.177,-	10.708,-	
		350	220460350011/*	980	524	15.645,-	16.239,-	

weitere Abmessungen (Standard-Flanschmaße siehe Seite 78.)

DN		15	20	25	32	40	50	65	80	100	125	150	200	250	300
H1	(mm)	205	205	210	210	225	230	245	265	365	395	430	550	720	775
ØC	(mm)	125	125	125	125	150	150	175	175	225	300	400	520	520	520
Hub	(mm)	6	6	8	8	13	13	16	20	25	32	40	50	70	80
Kvs-Wert	(m^3/h)	5,3	7,2	12	16	28,5	43	75	105	170	270	405	675	1090	1460
Zeta-Wert	--	2,9	4,9	4,3	6,5	5	5,4	5,1	5,9	5,5	5,3	4,9	5,6	5,2	6,1

Bei hohen Differenzdrücken - Entlastungskegel erforderlich - siehe Tabelle Seite 76

[1)] Siehe Seite 78, DIN EN 1092-2 Druck-Temperaturzuordnung

[2)] Zusätzliche Abnahme erforderlich - entsprechend APZ DIN EN 10204-3.1 (Mehraufwand siehe Seite 77, 1.1 und 1.2)

Abnahmen auf Seite 77.

* Regulierkegel KS wird über Konfigurationsartikel verkauft

⚠ Achtung: max. zul. Δp in Drosselstellung beachten!

ARI-FABA®-Plus

FABA Plus 22.046, DG-Form
Absperrventile metallisch dichtend
Baulänge EN 558 FTF-1 mit Flanschen

PN 16, DN15-350, mit Faltenblag **-10°C bis 350°C** [1)]
aus Sphäroguss EN-JS1049
TA-Luft TÜV-Prüf-Nr. TA 07 2016 C04 nach EN ISO 15848-1
TRB 801 Nr.45 [2)]
DIN-DVGW-Registrierung GAS
Ausführung und Einsatzbereich gemäß Datenblatt

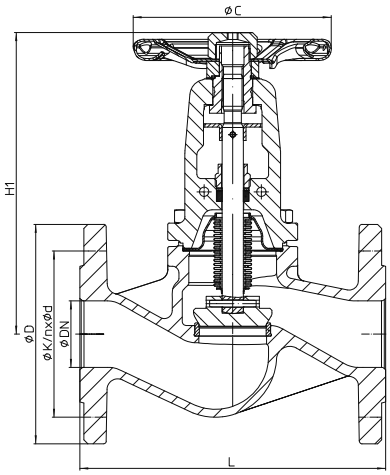

22.046

Für den Einsatz in Heizungs-, Klima- und Kaltwasseranlagen und Druckluftsysteme.
Zulässige Medien: Heißwasser, Betriebswasser,
Wasser-Glykol und Niederdruck-Dampf; weitere Medien auf Anfrage.

- Doppelwandiger Faltenbalg
- Kantensitz-Kegel (Drosselfunktion)
- Feingewinde-Spindel
- Flacher Trichterschmiernippel
- Versenkte Feststellvorrichtung
- Wärmeableitender Bügeldeckel
- Bügeldeckel für Anbauteile optimiert
- Sicherheitsstopfbuchse
- Anzeigevorrichtung serienmäßig
- Nichtsteigendes Handrad
- Lösbare Verdrehsicherung für alle Nennweiten
- Außenliegendes Spindelgewinde
- Spindel mit gerolltem Gewinde

Zusatzleistungen

DN		15	20	25	32	40	50	65	80	100	125	150	200	250	300	350
Kegelausführungen	PTFE (max. 200°C)	50,-	50,-	65,-	72,-	75,-	79,-	84,-	91,-	108,-	112,-	147,-	309,-	448,-	539,-	--
	Entlastungskegel	--	--	--	--	--	--	--	--	--	--	--	525,-	774,-	883,-	1.015,-
	Loser Kegel Feder KS [3)]	41,-	41,-	41,-	41,-	61,-	61,-	76,-	102,-	223,-	265,-	313,-	448,-	709,-	1.018,-	1.763,-
Signalgeber	1 Endschalter auf oder zu	365,-	365,-	365,-	365,-	365,-	365,-	435,-	435,-	435,-	501,-	501,-	704,-	704,-	704,-	999,-
	2 Endschalter auf / zu	624,-	624,-	624,-	624,-	624,-	624,-	666,-	666,-	666,-	678,-	678,-	988,-	988,-	988,-	1.395,-
Ausführung als Kappenventil		158,-	158,-	158,-	158,-	158,-	158,-	164,-	164,-	275,-	275,-	275,-	--	--	--	--
Kpl. Oberteil als Ersatzteil		128,-	152,-	170,-	208,-	226,-	291,-	358,-	439,-	595,-	916,-	1.188,-	2.702,-	4.243,-	6.116,-	9.442,-
Spindelverlängerung		siehe Seite 76														--
Sonder-Flanschbearbeitung		siehe Seite 76														--

Bei hohen Differenzdrücken - Entlastungskegel erforderlich - siehe Tabelle Seite 76

[1)] Siehe Seite 78, DIN EN 1092-2 Druck-Temperaturzuordnung

[2)] Zusätzliche Abnahme erforderlich - entsprechend APZ DIN EN 10204-3.1 (Mehraufwand siehe Seite 77, 1.1 und 1.2)

[3)] Ab DN200 ohne Feder

Abnahmen auf Seite 77.

⚠ Achtung: max. zul. Δp in Drosselstellung beachten!

ARI-FABA®-Plus

FABA Plus 23.046, DG-Form
Absperrventile metallisch dichtend
Baulänge EN 558 FTF-1 mit Flanschen

PN 25, DN15-150, mit Faltenbalg **-10°C bis 350°C** [1)]
aus Sphäroguss EN-JS1049
TA-Luft TÜV-Prüf-Nr. TA 07 2016 C04 nach EN ISO 15848-1
TRB 801 Nr. 45 [2)]
Ausführung und Einsatzbereich gemäß Datenblatt

Für den Einsatz in Heizungs-, Klima- und Kaltwasseranlagen und Druckluftsysteme.
Zulässige Medien: Heißwasser, Betriebswasser,
Wasser-Glykol und Niederdruck-Dampf; weitere Medien auf Anfrage.

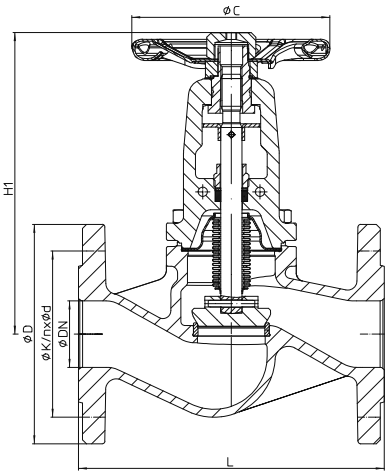

23.046

- Doppelwandiger Faltenbalg
- Kantensitz-Kegel (Drosselfunktion)
- Feingewinde-Spindel
- Flacher Trichterschmiernippel
- Versenkte Feststellvorrichtung
- Wärmeableitender Bügeldeckel
- Bügeldeckel für Anbauteile optimiert
- Sicherheitsstopfbuchse
- Anzeigevorrichtung serienmäßig
- Nichtsteigendes Handrad
- Lösbare Verdrehsicherung für alle Nennweiten
- Außenliegendes Spindelgewinde
- Spindel mit gerolltem Gewinde

Leistungs-gruppe	PN	DN	Artikel-Nr.	Baulänge L (mm)	Gewicht (kg)	Preis Standard	Preis Regulierkegel KS	Preis Feststell-Vorr. Hubbegrenzung
G33	25	**15**	**230460015011/***	130	3,7	**245,-**	**276,-**	**Serienstandard** Die Hubbegrenzungsaufnahme ist durch einen Stopfen bzw. Kennzeichnungsschild verschlossen. Bitte verwenden Sie bei Bedarf Standardschrauben gemäß Datenblatt.
		20	**230460020011/***	150	4,5	**265,-**	**300,-**	
		25	**230460025011/***	160	5,6	**306,-**	**345,-**	
		32	**230460032011/***	180	6,9	**367,-**	**411,-**	
		40	**230460040011/***	200	8,9	**440,-**	**491,-**	
		50	**230460050011/***	230	11	**546,-**	**610,-**	
		65	**230460065011/***	290	15,3	**681,-**	**767,-**	
		80	**230460080011/***	310	21,1	**909,-**	**1.027,-**	
		100	**230460100011/***	350	32,4	**1.219,-**	**1.365,-**	
		125	**230460125011/***	400	51,6	**1.747,-**	**1.949,-**	
		150	**230460150011/***	480	74	**2.472,-**	**2.723,-**	

weitere Abmessungen (Standard-Flanschmaße siehe Seite 78.)

DN		15	20	25	32	40	50	65	80	100	125	150
H1	(mm)	205	205	210	210	225	230	245	265	365	395	430
ØC	(mm)	125	125	125	125	150	150	175	175	300	300	400
Hub	(mm)	6	6	8	8	13	13	16	20	25	32	40
Kvs-Wert	(m^3/h)	5,3	7,2	12	16	28,5	43	75	105	170	270	405
Zeta-Wert	--	2,9	4,9	4,3	6,5	5	5,4	5,1	5,9	5,5	5,3	4,9

Bei hohen Differenzdrücken - Entlastungskegel erforderlich - siehe Tabelle Seite 76

[1)] Siehe Seite 78, DIN EN 1092-2 Druck-Temperaturzuordnung

[2)] Zusätzliche Abnahme erforderlich - entsprechend APZ DIN EN 10204-3.1 (Mehraufwand siehe Seite 77, 1.1 und 1.2)

Abnahmen auf Seite 77.

* Regulierkegel KS wird über Konfigurationsartikel verkauft

⚠ Achtung: max. zul. Δp in Drosselstellung beachten!

ARI-FABA®-Plus

FABA Plus 23.046, DG-Form
Absperrventile metallisch dichtend
Baulänge EN 558 FTF-1 mit Flanschen

PN 25, DN15-150, mit Faltenbalg **-10°C bis 350°C** [1)]
aus Sphäroguss EN-JS1049
TA-Luft TÜV-Prüf-Nr. TA 07 2016 C04 nach EN ISO 15848-1
TRB 801 Nr. 45 [2)]
Ausführung und Einsatzbereich gemäß Datenblatt

Für den Einsatz in Heizungs-, Klima- und Kaltwasseranlagen und Druckluftsysteme.
Zulässige Medien: Heißwasser, Betriebswasser,
Wasser-Glykol und Niederdruck-Dampf; weitere Medien auf Anfrage.

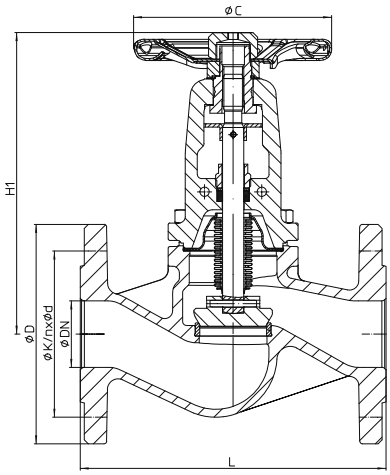

23.046

- Doppelwandiger Faltenbalg
- Kantensitz-Kegel (Drosselfunktion)
- Feingewinde-Spindel
- Flacher Trichterschmiernippel
- Versenkte Feststellvorrichtung
- Wärmeableitender Bügeldeckel
- Bügeldeckel für Anbauteile optimiert
- Sicherheitsstopfbuchse
- Anzeigevorrichtung serienmäßig
- Nichtsteigendes Handrad
- Lösbare Verdrehsicherung für alle Nennweiten
- Außenliegendes Spindelgewinde
- Spindel mit gerolltem Gewinde

Zusatzleistungen

DN		15	20	25	32	40	50	65	80	100	125	150
Kegelausführungen	PTFE (max. 200°C)	50,-	50,-	65,-	72,-	75,-	79,-	84,-	91,-	108,-	112,-	147,-
	Entlastungskegel	--	--	--	--	--	--	--	--	--	--	291,-
	Loser Kegel Feder KS	41,-	41,-	41,-	41,-	61,-	61,-	76,-	102,-	223,-	265,-	313,-
Signalgeber	1 Endschalter auf oder zu	365,-	365,-	365,-	365,-	365,-	365,-	435,-	435,-	435,-	501,-	501,-
	2 Endschalter auf / zu	624,-	624,-	624,-	624,-	624,-	624,-	666,-	666,-	666,-	678,-	678,-
Ausführung als Kappenventil		158,-	158,-	158,-	158,-	158,-	158,-	164,-	164,-	275,-	275,-	275,-
Kpl. Oberteil als Ersatzteil		128,-	152,-	170,-	208,-	226,-	291,-	358,-	439,-	595,-	916,-	1.188,-
Spindelverlängerung		siehe Seite 76										
Sonder-Flanschbearbeitung		siehe Seite 76										

Bei hohen Differenzdrücken - Entlastungskegel erforderlich - siehe Tabelle Seite 76

[1)] Siehe Seite 78, DIN EN 1092-2 Druck-Temperaturzuordnung

[2)] Zusätzliche Abnahme erforderlich - entsprechend APZ DIN EN 10204-3.1 (Mehraufwand siehe Seite 77, 1.1 und 1.2)

Abnahmen auf Seite 77.

⚠ Achtung: max. zul. Δp in Drosselstellung beachten!

ARI-CHECKO®-V

CHECKO-V 10.003, DG-Form
Rückschlagventil, metallisch dichtend
Baulänge EN 558 FTF-1 mit Flanschen
PN 6, DN15-200, **-10°C bis 300°C** [1)]
aus Grauguss EN-JL1040
Federansprechdruck: 0,1 bar
TA-Luft TÜV-Prüf-Nr. TA 09 2016 C04 nach EN ISO 15848-1
Ausführung und Einsatzbereich gemäß Datenblatt
(Hinweise auf kritische Bereiche beachten.)

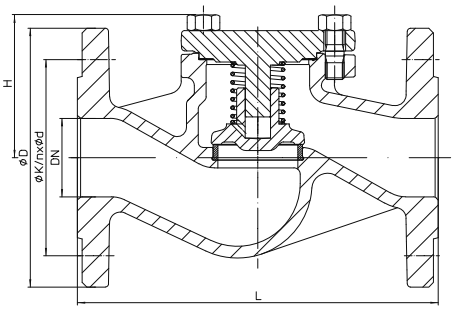

10.003

Für den Einsatz in Heizungs- und Klima- und Kaltwasseranlagen.
Zulässige Medien: Heißwasser, Betriebswasser,
Wasser-Glykol und Druckluft; weitere Medien auf Anfrage.

- Kegel massiv aus nichtrostendem Werkstoff
- Sitzring massiv aus nichtrostendem Werkstoff
- Rückstellfeder aus Edelstahl
- Präzise Kegelführung

Leistungs-gruppe	PN	DN	Artikel-Nr.	Baulänge L (mm)	Gewicht (kg)	Preis Standard
G41	6	**15**	**1000300151**	130	2,4	**119,-**
		20	**1000300201**	150	2,9	**140,-**
		25	**1000300251**	160	3,5	**163,-**
		32	**1000300321**	180	4,8	**187,-**
		40	**1000300401**	200	6,4	**215,-**
		50	**1000300501**	230	8,2	**258,-**
		65	**1000300651**	290	12,2	**358,-**
		80	**1000300801**	310	18,6	**453,-**
		100	**1000301001**	350	27	**606,-**
		125	**1000301251**	400	42	**944,-**
		150	**1000301501**	480	67	**1.202,-**
		200	*	600	112	**2.767,-**

weitere Abmessungen (Standard-Flanschmaße siehe Seite 78.)

DN		15	20	25	32	40	50	65	80	100	125	150	200
H	(mm)	70	70	80	80	85	95	110	130	155	165	215	285
Kvs-Wert	(m^3/h)	5,7	7,8	11,8	17,9	27,5	48,0	77,6	109	168	251	389	664
Zeta-Wert	--	2,5	4,2	4,5	5,2	5,4	4,3	4,7	5,5	5,7	6,2	5,3	5,8

Zusatzleistungen

DN	15	20	25	32	40	50	65	80	100	125	150	200
Kegelausführung PTFE (max. 200°C)	50,-	50,-	65,-	72,-	75,-	79,-	84,-	91,-	108,-	112,-	147,-	309,-
Sonder-Flanschbearbeitung	siehe Seite 76											

Eckform auf Anfrage

[1)] Siehe Seite 78, DIN EN 1092-2 Druck-Temperaturzuordnung

Abnahmen auf Seite 77.

* wird über Konfigurationsartikel verkauft

ARI-CHECKO®-V

CHECKO-V 12.003, DG-Form
Rückschlagventil, metallisch dichtend
Baulänge EN 558 FTF-1 mit Flanschen
PN 16, DN15-300, **-10°C bis 300°C** [1)]
aus Grauguss EN-JL1040
Federansprechdruck: 0,1 bar
TA-Luft TÜV-Prüf-Nr. TA 09 2016 C04 nach EN ISO 15848-1
Ausführung und Einsatzbereich gemäß Datenblatt
(Hinweise auf kritische Bereiche beachten.)

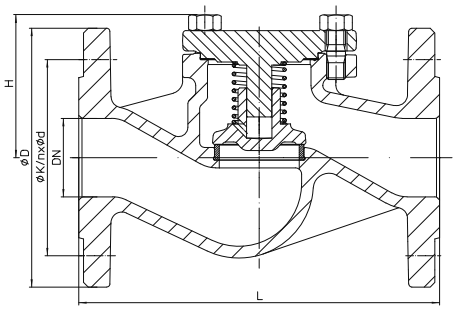

12.003

Für den Einsatz in Heizungs- und Klima- und Kaltwasseranlagen.
Zulässige Medien: Heißwasser, Betriebswasser,
Wasser-Glykol und Druckluft; weitere Medien auf Anfrage.

- Kegel massiv aus nichtrostendem Werkstoff
- Sitzring massiv aus nichtrostendem Werkstoff
- Rückstellfeder aus Edelstahl
- Präzise Kegelführung

Leistungs-gruppe	PN	DN	Artikel-Nr.	Baulänge L (mm)	Gewicht (kg)	Preis Standard
G41	16	15	1200300151	130	2,4	120,-
		20	1200300201	150	3	141,-
		25	1200300251	160	3,8	164,-
		32	1200300321	180	5,7	188,-
		40	1200300401	200	7,4	217,-
		50	1200300501	230	10,3	267,-
		65	1200300651	290	15,2	361,-
		80	1200300801	310	20,4	456,-
		100	1200301001	350	31	610,-
		125	1200301251	400	49	954,-
		150	1200301501	480	69	1.214,-
		200	1200302001	600	132	2.795,-
		250	*	730	198	4.762,-
		300	*	850	278	6.978,-

weitere Abmessungen (Standard-Flanschmaße siehe Seite 78.)

DN		15	20	25	32	40	50	65	80	100	125	150	200	250	300
H	(mm)	70	70	80	80	85	95	110	130	155	165	215	285	325	365
Kvs-Wert	(m^3/h)	5,7	7,8	11,8	17,9	27,5	48,0	77,6	109	168	251	389	664	1017	1446
Zeta-Wert	--	2,5	4,2	4,5	5,2	5,4	4,3	4,7	5,5	5,7	6,2	5,3	5,8	6,0	6,2

Zusatzleistungen

DN	15	20	25	32	40	50	65	80	100	125	150	200	250	300
Kegelausführung PTFE (max. 200°C)	50,-	50,-	65,-	72,-	75,-	79,-	84,-	91,-	108,-	112,-	147,-	309,-	448,-	539,-
Sonder-Flanschbearbeitung	siehe Seite 76													

Eckform auf Anfrage

[1)] Siehe Seite 78, DIN EN 1092-2 Druck-Temperaturzuordnung

Abnahmen auf Seite 77.

* wird über Konfigurationsartikel verkauft

ARI-CHECKO®-V

CHECKO-V 22.003, DG-Form
Rückschlagventil, metallisch dichtend
Baulänge EN 558 FTF-1 mit Flanschen
PN 16, DN15-350, **-10°C bis 350°C** [1]
aus Sphäroguss EN-JS1049
Federansprechdruck: 0,1 bar
TA-Luft TÜV-Prüf-Nr. TA 09 2016 C04 nach EN ISO 15848-1
TRB 801 Nr. 45 [2]
Ausführung und Einsatzbereich gemäß Datenblatt
(Hinweise auf kritische Bereiche beachten.)

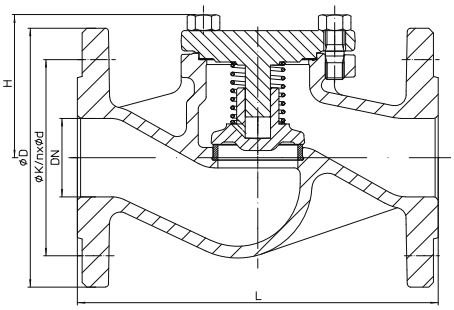

22.003

Für den Einsatz in Heizungs- und Klima- und Kaltwasseranlagen.
Zulässige Medien: Heißwasser, Betriebswasser,
Wasser-Glykol und Druckluft; weitere Medien auf Anfrage.

- Kegel massiv aus nichtrostendem Werkstoff
- Sitzring massiv aus nichtrostendem Werkstoff
- Rückstellfeder aus Edelstahl
- Präzise Kegelführung

Leistungs-gruppe	PN	DN	Artikel-Nr.	Baulänge L (mm)	Gewicht (kg)	Preis Standard
G42	16	**15**	**2200300151**	130	3,5	**192,-**
		20	**2200300201**	150	4	**217,-**
		25	**2200300251**	160	5	**237,-**
		32	**2200300321**	180	6	**304,-**
		40	**2200300401**	200	8	**345,-**
		50	**2200300501**	230	11	**431,-**
		65	**2200300651**	290	16	**551,-**
		80	**2200300801**	310	21	**665,-**
		100	**2200301001**	350	31	**898,-**
		125	**2200301251**	400	49	**1.365,-**
		150	**2200301501**	480	69	**1.781,-**
		200	*	600	132	**4.087,-**
		250	*	730	198	**7.058,-**
		300	*	850	278	**10.347,-**
		350	*	980	383	**12.258,-**

weitere Abmessungen (Standard-Flanschmaße siehe Seite 78.)

DN		15	20	25	32	40	50	65	80	100	125	150	200	250	300	350
H	(mm)	70	70	80	80	85	95	110	130	155	165	215	285	325	365	420
Kvs-Wert	(m^3/h)	5,7	7,8	11,8	17,9	27,5	48,0	77,6	109	168	251	389	664	1017	1446	2042
Zeta-Wert	--	2,5	4,2	4,5	5,2	5,4	4,3	4,7	5,5	5,7	6,2	5,3	5,8	6,0	6,2	5,7

Zusatzleistungen

DN	15	20	25	32	40	50	65	80	100	125	150	200	250	300	350
Kegelausführung PTFE (max. 200°C)	50,-	50,-	65,-	72,-	75,-	79,-	84,-	91,-	108,-	112,-	147,-	309,-	448,-	539,-	
Sonder-Flanschbearbeitung	siehe Seite 76														

Eckform auf Anfrage

[1] Siehe Seite 78, DIN EN 1092-2 Druck-Temperaturzuordnung
[2] Zusätzliche Abnahme erforderlich - entsprechend APZ DIN EN 10204-3.1 (Mehraufwand siehe Seite 77, 1.1 und 1.2)

Abnahmen auf Seite 77.

* wird über Konfigurationsartikel verkauft

ARI-CHECKO®-V

CHECKO-V 23.003, DG-Form
Rückschlagventil, metallisch dichtend
Baulänge EN 558 FTF-1 mit Flanschen
PN 25, DN15-150, **-10°C bis 350°C** [1)]
aus Sphäroguss EN-JS1049
Federansprechdruck: 0,1 bar
TA-Luft TÜV-Prüf-Nr. TA 09 2016 C04 nach EN ISO 15848-1
TRB 801 Nr. 45 [2)]
Ausführung und Einsatzbereich gemäß Datenblatt
(Hinweise auf kritische Bereiche beachten.)

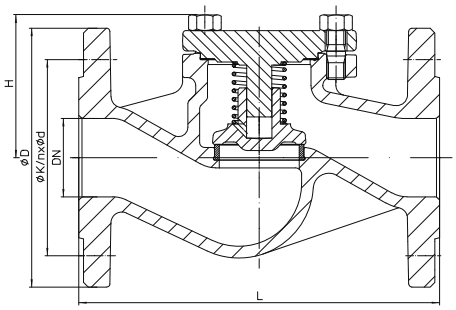

23.003

Für den Einsatz in Heizungs- und Klima- und Kaltwasseranlagen.
Zulässige Medien: Heißwasser, Betriebswasser,
Wasser-Glykol und Druckluft; weitere Medien auf Anfrage.

- Kegel massiv aus nichtrostendem Werkstoff
- Sitzring massiv aus nichtrostendem Werkstoff
- Rückstellfeder aus Edelstahl
- Präzise Kegelführung

Leistungs-gruppe	PN	DN	Artikel-Nr.	Baulänge L (mm)	Gewicht (kg)	Preis Standard
G43	25	**15**	**2300300151**	130	3,5	**192,-**
		20	**2300300201**	150	4	**217,-**
		25	**2300300251**	160	5	**237,-**
		32	**2300300321**	180	6	**304,-**
		40	**2300300401**	200	8	**345,-**
		50	**2300300501**	230	11	**431,-**
		65	**2300300651**	290	16	**551,-**
		80	**2300300801**	310	21	**665,-**
		100	**2300301001**	350	32	**921,-**
		125	**2300301251**	400	51	**1.385,-**
		150	**2300301501**	480	70	**1.795,-**

weitere Abmessungen (Standard-Flanschmaße siehe Seite 78.)

DN		15	20	25	32	40	50	65	80	100	125	150
H	(mm)	70	70	80	80	85	95	110	130	155	165	215
Kvs-Wert	(m^3/h)	5,7	7,8	11,8	17,9	27,5	48,0	77,6	109	168	251	389
Zeta-Wert	--	2,5	4,2	4,5	5,2	5,4	4,3	4,7	5,5	5,7	6,2	5,3

Zusatzleistungen

DN	15	20	25	32	40	50	65	80	100	125	150
Kegelausführung PTFE (max. 200°C)	50,-	50,-	65,-	72,-	75,-	79,-	84,-	91,-	108,-	112,-	147,-
Sonder-Flanschbearbeitung	siehe Seite 76										

Eckform auf Anfrage

[1)] Siehe Seite 78, DIN EN 1092-2 Druck-Temperaturzuordnung
[2)] Zusätzliche Abnahme erforderlich - entsprechend APZ DIN EN 10204-3.1 (Mehraufwand siehe Seite 77, 1.1 und 1.2)

Abnahmen auf Seite 77.

ARI-Schmutzfänger

Schmutzfänger 10.050, Y-Form
Schmutzfänger - Sieb und Stützkorb aus Edelstahl
Baulänge EN 558 FTF-1 mit Flanschen
PN 6, DN15-200, **-10°C bis 300°C** [1)]
aus Grauguss EN-JL1040
TA-Luft TÜV-Prüf-Nr. TA 09 2016 C04 nach EN ISO 15848-1
Ab DN150 generell mit Stützkorb ohne Berechnung
Ausführung und Einsatzbereich gemäß Datenblatt

Für den Einsatz in Heizungs- und Klima- und Kaltwasseranlagen.
Zulässige Medien: Heißwasser, Betriebswasser,
Wasser-Glykol und Druckluft; weitere Medien auf Anfrage.

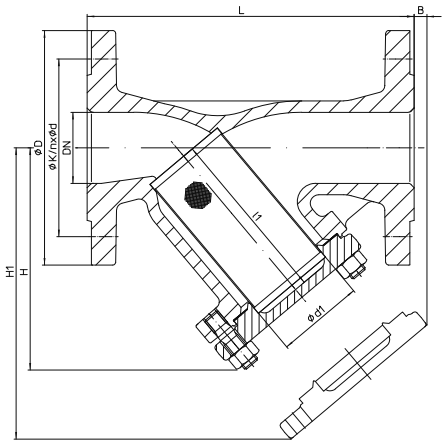

10.050

Sieb DN15-DN50	1 mm
Sieb DN65-DN80	1,25mm
Sieb DN100-DN200	1,6 mm
Feinsieb 0,25 mm	

- Sieb und Stützkorb aus Edelstahl
- Sieb ab DN50 mit Verstärkung
- Sieb ab DN150 mit Stützkorb
- Exakte Siebführung im Deckel und Gehäuse

Leistungs-gruppe	PN	DN	Artikel-Nr.	Baulänge L (mm)	Gewicht (kg)	Preis Standard (Endnummer: 1 und 3)	Preis mit Feinsieb (Endnummer: 2 und 4)
G51	6	**15**	**1005000151/2**	130	2,5	**44,-**	**53,-**
		20	**1005000201/2**	150	3	**48,-**	**58,-**
		25	**1005000251/2**	160	4,5	**56,-**	**69,-**
		32	**1005000321/2**	180	5,5	**67,-**	**87,-**
		40	**1005000401/2**	200	7	**98,-**	**119,-**
		50	**1005000501/2**	230	9	**110,-**	**136,-**
		65	**1005000651/2**	290	13	**164,-**	**199,-**
		80	**1005000801/2**	310	19	**221,-**	**264,-**
		100	**1005001001/2**	350	26	**303,-**	**373,-**
		125	**1005001251/2**	400	38	**506,-**	**615,-**
		150	**1005001503/4**	480	54	**696,-**	**832,-**
		200	**1005002003/4**	600	110	**1.336,-**	**1.675,-**

weitere Abmessungen (Standard-Flanschmaße siehe Seite 78.)

DN			15	20	25	32	40	50	65	80	100	125	150	200
H		(mm)	90	100	115	125	150	160	180	215	235	275	305	390
H1		(mm)	135	150	180	205	235	250	285	330	365	425	480	610
B		(mm)	10	10	25	35	45	45	25	40	55	65	50	80
l1		(mm)	56	68	82	98	114	119	134	149	169	199	224	284
Ød1		(mm)	23	28	36	42	50	61,5	78,5	89,5	109,5	137,5	160	210
Normal-sieb	Maschenweite	(mm)	1	1	1	1	1	1	1,25	1,25	1,6	1,6	1,6	1,6
	Kvs-Wert [2)]	(m^3/h)	6,9	10,8	17,8	26,1	36,7	61	98,6	146	234	376	398	652
	Zeta-Wert	--	1,74	2,2	2	2,5	3	2,7	2,9	3,1	2,9	2,8	5,2	6
Fein-sieb	Maschenweite	(mm)	0,25	0,25	0,25	0,25	0,25	0,25	0,25	0,25	0,25	0,25	0,25	0,25
	Kvs-Wert [2)]	(m^3/h)	6,2	10,1	16,8	24,3	32,9	49,5	80,3	115	189	303	378	590
	Zeta-Wert	--	2,1	2,5	2,2	2,8	3,8	4,1	4,4	4,9	4,4	4,5	4,9	7,3
Verhältnis freier Siebfläche zur Nennweite			10	8,4	8,3	7,1	6,8	5,2	4,4	3,7	2,8	2,7	2,4	2,3

[1)] Siehe Seite 78, DIN EN 1092-2 Druck-Temperaturzuordnung
[2)] Kvs-Werte bei sauberem Sieb!

Abnahmen auf Seite 77.

ARI-Schmutzfänger

Schmutzfänger 10.050, Y-Form
Schmutzfänger - Sieb und Stützkorb aus Edelstahl
Baulänge EN 558 FTF-1 mit Flanschen
PN 6, DN15-200, **-10°C bis 300°C** [1)]
aus Grauguss EN-JL1040
TA-Luft TÜV-Prüf-Nr. TA 09 2016 C04 nach EN ISO 15848-1
Ab DN150 generell mit Stützkorb ohne Berechnung
Ausführung und Einsatzbereich gemäß Datenblatt

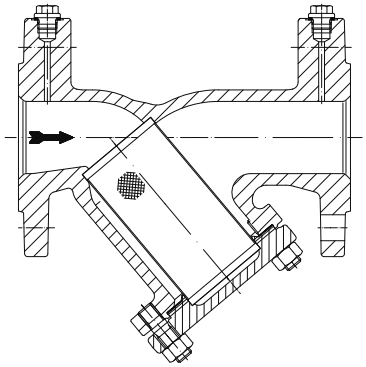

ARI-Schmutzfänger mit Bohrungen für Differenzdruckmessung

Für den Einsatz in Heizungs- und Klima- und Kaltwasseranlagen.
Zulässige Medien: Heißwasser, Betriebswasser,
Wasser-Glykol und Druckluft; weitere Medien auf Anfrage.

- Sieb und Stützkorb aus Edelstahl
- Sieb ab DN50 mit Verstärkung
- Sieb ab DN150 mit Stützkorb
- Exakte Siebführung im Deckel und Gehäuse

Zusatzleistungen

DN		15	20	25	32	40	50	65	80	100	125	150	200
Entleerungs-schraube	Größe in **Zoll**	**3/8**	**3/8**	**3/4**	**3/4**	**1**	**1**	**1**	**1**	**1 1/2**	**1 1/2**	**1 1/2**	**2**
		14,-	14,-	14,-	14,-	19,-	19,-	19,-	19,-	25,-	25,-	25,-	37,-
Stützkorb		19,-	19,-	25,-	25,-	30,-	30,-	37,-	39,-	43,-	54,-	generell mit Stützkorb	
Bohrungen für Differenzdruckmessung		--	--	--	--	60,-	60,-	67,-	67,-	75,-	75,-	172,-	172,-
Stabmagnet Tmax 450°C		456,-	456,-	456,-	456,-	460,-	460,-	460,-	460,-	466,-	466,-	466,-	569,-
Verschlussschraube mit Magnet Tmax 210°C		103,-	103,-	103,-	103,-	107,-	107,-	107,-	107,-	112,-	112,-	112,-	123,-
Sonder-Flanschbearbeitung		siehe Seite 76											

[1)] Siehe Seite 78, DIN EN 1092-2 Druck-Temperaturzuordnung

Abnahmen auf Seite 77.

ARI-Schmutzfänger

Schmutzfänger 12.050, Y-Form
Schmutzfänger - Sieb und Stützkorb aus Edelstahl
Baulänge EN 558 FTF-1 mit Flanschen
PN 16, DN15-300, **-10°C bis 300°C** [1)]
aus Grauguss EN-JL1040
TA-Luft TÜV-Prüf-Nr. TA 09 2016 C04 nach EN ISO 15848-1
Ab DN150 generell mit Stützkorb ohne Berechnung
Ausführung und Einsatzbereich gemäß Datenblatt

Für den Einsatz in Heizungs- und Klima- und Kaltwasseranlagen.
Zulässige Medien: Heißwasser, Betriebswasser,
Wasser-Glykol und Druckluft; weitere Medien auf Anfrage.

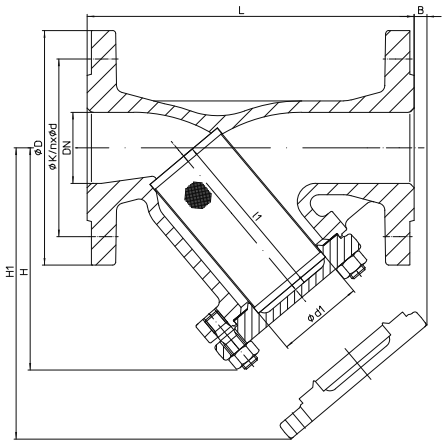

12.050

Sieb DN15-DN50	1 mm
Sieb DN65-DN80	1,25mm
Sieb DN100-DN300	1,6 mm

Feinsieb 0,25 mm

- Sieb und Stützkorb aus Edelstahl
- Sieb ab DN50 mit Verstärkung
- Sieb ab DN150 mit Stützkorb
- Exakte Siebführung im Deckel und Gehäuse

Leistungs-gruppe	PN	DN	Artikel-Nr.	Baulänge L (mm)	Gewicht (kg)	Preis Standard (Endnummer: 1 und 3)	Preis mit Feinsieb (Endnummer: 2 und 4)
G51	16	**15**	**1205000151/2**	130	3	**46,-**	**54,-**
		20	**1205000201/2**	150	4	**50,-**	**60,-**
		25	**1205000251/2**	160	5	**62,-**	**74,-**
		32	**1205000321/2**	180	7	**73,-**	**94,-**
		40	**1205000401/2**	200	9	**102,-**	**122,-**
		50	**1205000501/2**	230	12	**123,-**	**148,-**
		65	**1205000651/2**	290	16	**179,-**	**213,-**
		80	**1205000801/2**	310	21	**241,-**	**285,-**
		100	**1205001001/2**	350	30	**328,-**	**400,-**
		125	**1205001251/2**	400	43	**552,-**	**661,-**
		150	**1205001503/4**	480	61	**773,-**	**909,-**
		200	**1205002003/4**	600	121	**1.456,-**	**1.795,-**
		250	**1205002503/4**	730	154	**4.292,-**	**4.794,-**
		300	**1205003003/4**	850	335	**6.358,-**	**7.202,-**

weitere Abmessungen (Standard-Flanschmaße siehe Seite 78.)

DN			15	20	25	32	40	50	65	80	100	125	150	200	250	300
H		(mm)	90	100	115	125	150	160	180	215	235	275	305	390	540	680
H1		(mm)	135	150	180	205	235	250	285	330	365	425	480	610	915	1110
B		(mm)	10	10	25	35	45	45	25	40	55	65	50	80	230	350
l1		(mm)	56	68	82	98	114	119	134	149	169	199	224	284	434	555
Ød1		(mm)	23	28	36	42	50	61,5	78,5	89,5	109,5	137,5	160	210	258	308
Normal-sieb	Maschenweite	(mm)	1	1	1	1	1	1	1,25	1,25	1,6	1,6	1,6	1,6	1,6	1,6
	Kvs-Wert [2)]	(m^3/h)	6,9	10,8	17,8	26,1	36,7	61	98,6	146	234	376	398	652	1225	1873
	Zeta-Wert	--	1,74	2,2	2	2,5	3	2,7	2,9	3,1	2,9	2,8	5,2	6	4,2	3,7
Fein-sieb	Maschenweite	(mm)	0,25	0,25	0,25	0,25	0,25	0,25	0,25	0,25	0,25	0,25	0,25	0,25	0,25	0,25
	Kvs-Wert [2)]	(m^3/h)	6,2	10,1	16,8	24,3	32,9	49,5	80,3	115	189	303	378	590	1231	1883
	Zeta-Wert	--	2,1	2,5	2,2	2,8	3,8	4,1	4,4	4,9	4,4	4,5	4,9	7,3	4,1	3,6
Verhältnis freier Siebfläche zur Nennweite			10	8,4	8,3	7,1	6,8	5,2	4,4	3,7	2,8	2,7	2,4	2,3	2,7	2,9

[1)] Siehe Seite 78, DIN EN 1092-2 Druck-Temperaturzuordnung
[2)] Kvs-Werte bei sauberem Sieb!

Abnahmen auf Seite 77.

ARI-Schmutzfänger

Schmutzfänger 12.050, Y-Form
Schmutzfänger - Sieb und Stützkorb aus Edelstahl
Baulänge EN 558 FTF-1 mit Flanschen
PN 16, DN15-300, **-10°C bis 300°C** [1)]
aus Grauguss EN-JL1040
TA-Luft TÜV-Prüf-Nr. TA 09 2016 C04 nach EN ISO 15848-1
Ab DN150 generell mit Stützkorb ohne Berechnung
Ausführung und Einsatzbereich gemäß Datenblatt

Für den Einsatz in Heizungs- und Klima- und Kaltwasseranlagen.
Zulässige Medien: Heißwasser, Betriebswasser,
Wasser-Glykol und Druckluft; weitere Medien auf Anfrage.

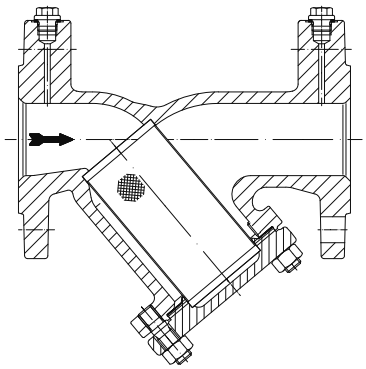

ARI-Schmutzfänger mit Bohrungen für Differenzdruckmessung

- Sieb und Stützkorb aus Edelstahl
- Sieb ab DN50 mit Verstärkung
- Sieb ab DN150 mit Stützkorb
- Exakte Siebführung im Deckel und Gehäuse

Zusatzleistungen

DN		15	20	25	32	40	50	65	80	100	125	150	200	250	300
Entleerungs-schraube	Größe in **Zoll**	**3/8**	**3/8**	**3/4**	**3/4**	**1**	**1**	**1**	**1**	**1 1/2**	**1 1/2**	**1 1/2**	**2**	**2**	**2**
		14,-	14,-	14,-	14,-	19,-	19,-	19,-	19,-	25,-	25,-	25,-	37,-	37,-	37,-
Stützkorb		19,-	19,-	25,-	25,-	30,-	30,-	37,-	39,-	43,-	54,-	generell mit Stützkorb			
Bohrungen für Differenzdruckmessung		60,-	60,-	60,-	60,-	60,-	60,-	67,-	67,-	75,-	75,-	172,-	172,-	auf Anfrage	
Stabmagnet Tmax 450°C		456,-	456,-	456,-	456,-	460,-	460,-	460,-	460,-	466,-	466,-	466,-	569,-	720,-	867,-
Verschlussschraube mit Magnet Tmax 210°C		103,-	103,-	103,-	103,-	107,-	107,-	107,-	107,-	112,-	112,-	112,-	123,-	123,-	123,-
Sonder-Flanschbearbeitung		siehe Seite 76													

[1)] Siehe Seite 78, DIN EN 1092-2 Druck-Temperaturzuordnung

Abnahmen auf Seite 77.

ARI-Schmutzfänger

Schmutzfänger 22.050, Y-Form
Schmutzfänger - Sieb und Stützkorb aus Edelstahl
Baulänge EN 558 FTF-1 mit Flanschen
PN 16, DN15-300, **-10°C bis 350°C** [1)]
aus Sphäroguss EN-JS1049
TA-Luft TÜV-Prüf-Nr. TA 09 2016 C04 nach EN ISO 15848-1
TRB 801 Nr. 45 [2)]
Ab DN150 generell mit Stützkorb ohne Berechnung
Ausführung und Einsatzbereich gemäß Datenblatt

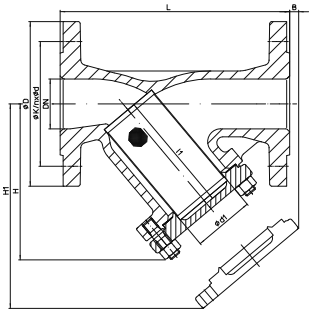

22.050
in Schrägsitzform

Sieb DN15-DN50 1 mm
Sieb DN65-DN80 1,25mm
Sieb DN100-DN300 1,6 mm
Feinsieb 0,25 mm

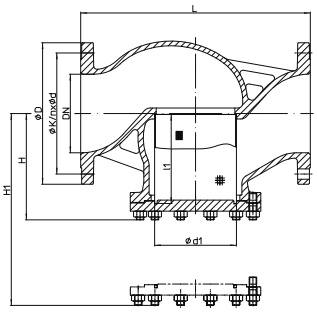

22.050
in Durchgangsform

Sieb DN350 3 mm
Feinsieb 0,8 mm

Für den Einsatz in Heizungs- und Klima- und Kaltwasseranlagen.
Zulässige Medien: Heißwasser, Betriebswasser, Wasser-Glykol und Druckluft; weitere Medien auf Anfrage.

- Sieb und Stützkorb aus Edelstahl
- Sieb ab DN50 mit Verstärkung
- Sieb ab DN150 mit Stützkorb
- Exakte Siebführung im Deckel und Gehäuse

Leistungs-gruppe	PN	DN	Artikel-Nr.	Baulänge L (mm)	Gewicht (kg)	Preis Standard (Endnummer: 1 und 3)	Preis mit Feinsieb (Endnummer: 2 und 4)
G52	16	15	2205000151/2	130	3,5	116,-	125,-
		20	2205000201/2	150	4	124,-	137,-
		25	2205000251/2	160	5,5	156,-	167,-
		32	2205000321/2	180	7	179,-	198,-
		40	2205000401/2	200	9	252,-	272,-
		50	2205000501/2	230	12	372,-	396,-
		65	2205000651/2	290	16	435,-	470,-
		80	2205000801/2	310	21	588,-	629,-
		100	2205001001/2	350	28	814,-	885,-
		125	2205001251/2	400	41	1.241,-	1.350,-
		150	2205001503/4	480	58	1.675,-	1.812,-
		200	2205002003/4	600	115	3.069,-	3.410,-
		250	2205002503/4	730	154	5.598,-	6.098,-
		300	2205003003/4	850	335	9.063,-	9.907,-
		350	*	980	322	auf Anfrage	

weitere Abmessungen (Standard-Flanschmaße siehe Seite 78.)

DN			15	20	25	32	40	50	65	80	100	125	150	200	250	300	350
H		(mm)	90	100	115	125	150	160	180	215	235	275	305	390	540	680	430
H1		(mm)	135	150	180	205	235	250	285	330	365	425	480	610	915	1110	800
B		(mm)	10	10	25	35	45	45	25	40	55	65	50	80	230	350	--
l1		(mm)	56	68	82	98	114	119	134	149	169	199	224	284	434	555	367
Ød1		(mm)	23	28	36	42	50	61,5	78,5	89,5	109,5	137,5	160	210	258	308	364
Normal-sieb	Maschenweite	(mm)	1	1	1	1	1	1	1,25	1,25	1,6	1,6	1,6	1,6	1,6	1,6	3
	Kvs-Wert [3)]	(m^3/h)	6,9	10,8	17,8	26,1	36,7	61	98,6	146	234	376	398	652	1225	1873	1730
	Zeta-Wert	--	1,74	2,2	2	2,5	3	2,7	2,9	3,1	2,9	2,8	5,2	6	4,2	3,7	8
Fein-sieb	Maschenweite	(mm)	0,25	0,25	0,25	0,25	0,25	0,25	0,25	0,25	0,25	0,25	0,25	0,25	0,25	0,25	0,8
	Kvs-Wert [3)]	(m^3/h)	6,2	10,1	16,8	24,3	32,9	49,5	80,3	115	189	303	378	590	1231	1883	1650
	Zeta-Wert	--	2,1	2,5	2,2	2,8	3,8	4,1	4,4	4,9	4,4	4,5	4,9	7,3	4,1	3,6	8,8
Verhältnis freier Siebfläche zur Nennweite			10	8,4	8,3	7,1	6,8	5,2	4,4	3,7	2,8	2,7	2,4	2,3	2,7	2,9	2,0

[1)] Siehe Seite 78, DIN EN 1092-2 Druck-Temperaturzuordnung
[2)] Zusätzliche Abnahme erforderlich - entsprechend APZ DIN EN 10204-3.1 (Mehraufwand siehe Seite 77, 1.1 und 1.2)
[3)] Kvs-Werte bei sauberem Sieb!

Abnahmen auf Seite 77.
* wird über Konfigurationsartikel verkauft

ARI-Schmutzfänger

Schmutzfänger 22.050, Y-Form
Schmutzfänger - Sieb und Stützkorb aus Edelstahl
Baulänge EN 558 FTF-1 mit Flanschen
PN 16, DN15-300, **-10°C bis 350°C** [1)]
aus Sphäroguss EN-JS1049
TA-Luft TÜV-Prüf-Nr. TA 09 2016 C04 nach EN ISO 15848-1
TRB 801 Nr. 45 [2)]
Ab DN150 generell mit Stützkorb ohne Berechnung
Ausführung und Einsatzbereich gemäß Datenblatt

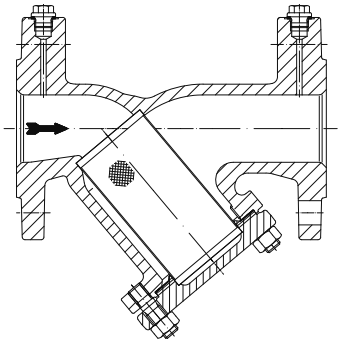

ARI-Schmutzfänger mit Bohrungen für Differenzdruckmessung

Für den Einsatz in Heizungs- und Klima- und Kaltwasseranlagen.
Zulässige Medien: Heißwasser, Betriebswasser,
Wasser-Glykol und Druckluft; weitere Medien auf Anfrage.

- Sieb und Stützkorb aus Edelstahl
- Sieb ab DN50 mit Verstärkung
- Sieb ab DN150 mit Stützkorb
- Exakte Siebführung im Deckel und Gehäuse

Zusatzleistungen

DN		**15**	**20**	**25**	**32**	**40**	**50**	**65**	**80**	**100**	**125**	**150**	**200**	**250**	**300**	**350**
Entleerungs-schraube	Größe in **Zoll**	**3/8**	**3/8**	**3/4**	**3/4**	**1**	**1**	**1**	**1**	**1 1/2**	**1 1/2**	**1 1/2**	**2**	**2**	**2**	auf Anfrage
		14,-	14,-	14,-	14,-	19,-	19,-	19,-	19,-	25,-	25,-	25,-	37,-	37,-	37,-	
Stützkorb		19,-	19,-	25,-	25,-	30,-	30,-	37,-	39,-	43,-	54,-	generell mit Stützkorb				
Bohrungen für Differenzdruckmessung		auf Anfrage														
Stabmagnet Tmax 450°C		456,-	456,-	456,-	456,-	460,-	460,-	460,-	460,-	466,-	466,-	466,-	569,-	720,-	867,-	
Verschlussschraube mit Magnet Tmax 210°C		103,-	103,-	103,-	103,-	107,-	107,-	107,-	107,-	112,-	112,-	112,-	123,-	123,-	123,-	
Sonder-Flanschbearbeitung		siehe Seite 76														

[1)] Siehe Seite 78, DIN EN 1092-2 Druck-Temperaturzuordnung

[2)] Zusätzliche Abnahme erforderlich - entsprechend APZ DIN EN 10204-3.1 (Mehraufwand siehe Seite 77, 1.1 und 1.2)

Abnahmen auf Seite 77.

ARI-Schmutzfänger

Schmutzfänger 23.050, Y-Form
Schmutzfänger - Sieb und Stützkorb aus Edelstahl
Baulänge EN 558 FTF-1 mit Flanschen
PN 25, DN15-150, **-10°C bis 350°C** [1)]
aus Sphäroguss EN-JS1049
TA-Luft TÜV-Prüf-Nr. TA 09 2016 C04 nach EN ISO 15848-1
TRB 801 Nr. 45 [2)]
Ab DN150 generell mit Stützkorb ohne Berechnung
Ausführung und Einsatzbereich gemäß Datenblatt

Für den Einsatz in Heizungs- und Klima- und Kaltwasseranlagen.
Zulässige Medien: Heißwasser, Betriebswasser,
Wasser-Glykol und Druckluft; weitere Medien auf Anfrage.

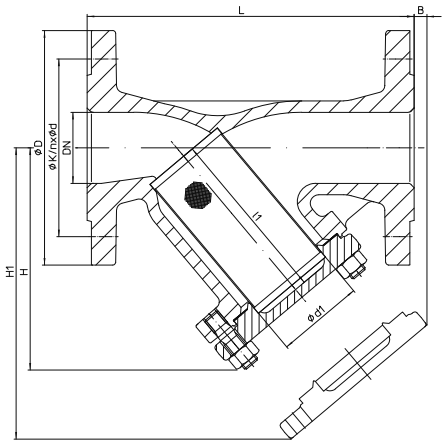

23.050

Sieb DN15-DN50	1 mm
Sieb DN65-DN80	1,25mm
Sieb DN100-DN150	1,6 mm
Feinsieb 0,25 mm	

- Sieb und Stützkorb aus Edelstahl
- Sieb ab DN50 mit Verstärkung
- Sieb ab DN150 mit Stützkorb
- Exakte Siebführung im Deckel und Gehäuse

Leistungs-gruppe	PN	DN	Artikel-Nr.	Baulänge L (mm)	Gewicht (kg)	Preis Standard (Endnummer: 1 und 3)	Preis mit Feinsieb (Endnummer: 2 und 4)
G53	25	**15**	**2305000151/2**	130	3,5	**116,-**	**125,-**
		20	**2305000201/2**	150	4	**124,-**	**137,-**
		25	**2305000251/2**	160	5,5	**156,-**	**167,-**
		32	**2305000321/2**	180	7	**179,-**	**198,-**
		40	**2305000401/2**	200	9	**252,-**	**272,-**
		50	**2305000501/2**	230	12	**372,-**	**396,-**
		65	**2305000651/2**	290	16	**435,-**	**470,-**
		80	**2305000801/2**	310	21	**588,-**	**629,-**
		100	**2305001001/2**	350	32	**933,-**	**1.004,-**
		125	**2305001251/2**	400	47	**1.472,-**	**1.582,-**
		150	**2305001503/4**	480	64	**1.996,-**	**2.131,-**

weitere Abmessungen (Standard-Flanschmaße siehe Seite 78.)

DN			15	20	25	32	40	50	65	80	100	125	150
H		(mm)	90	100	115	125	150	160	180	215	235	275	305
H1		(mm)	135	150	180	205	235	250	285	330	365	425	480
B		(mm)	10	10	25	35	45	45	25	40	55	65	50
l1		(mm)	56	68	82	98	114	119	134	149	169	199	224
Ød1		(mm)	23	28	36	42	50	61,5	78,5	89,5	109,5	137,5	160
Normal-sieb	Maschenweite	(mm)	1	1	1	1	1	1	1,25	1,25	1,6	1,6	1,6
	Kvs-Wert [3)]	(m^3/h)	6,9	10,8	17,8	26,1	36,7	61	98,6	146	234	376	398
	Zeta-Wert	--	1,74	2,2	2	2,5	3	2,7	2,9	3,1	2,9	2,8	5,2
Fein-sieb	Maschenweite	(mm)	0,25	0,25	0,25	0,25	0,25	0,25	0,25	0,25	0,25	0,25	0,25
	Kvs-Wert [3)]	(m^3/h)	6,2	10,1	16,8	24,3	32,9	49,5	80,3	115	189	303	378
	Zeta-Wert	--	2,1	2,5	2,2	2,8	3,8	4,1	4,4	4,9	4,4	4,5	4,9
Verhältnis freier Siebfläche zur Nennweite			10	8,4	8,3	7,1	6,8	5,2	4,4	3,7	2,8	2,7	2,4

[1)] Siehe Seite 78, DIN EN 1092-2 Druck-Temperaturzuordnung
[2)] Zusätzliche Abnahme erforderlich - entsprechend APZ DIN EN 10204-3.1 (Mehraufwand siehe Seite 77, 1.1 und 1.2)
[3)] Kvs-Werte bei sauberem Sieb!

Abnahmen auf Seite 77.

ARI-Schmutzfänger

Schmutzfänger 23.050, Y-Form
Schmutzfänger - Sieb und Stützkorb aus Edelstahl
Baulänge EN 558 FTF-1 mit Flanschen
PN 25, DN15-150, **-10°C bis 350°C** [1)]
aus Sphäroguss EN-JS1049
TA-Luft TÜV-Prüf-Nr. TA 09 2016 C04 nach EN ISO 15848-1
TRB 801 Nr. 45 [2)]
Ab DN150 generell mit Stützkorb ohne Berechnung
Ausführung und Einsatzbereich gemäß Datenblatt

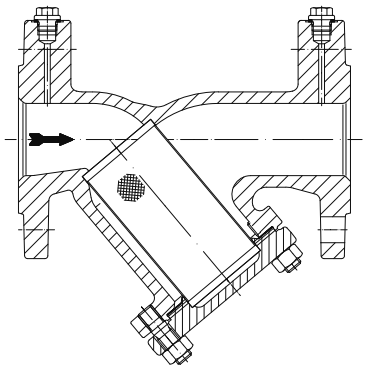

ARI-Schmutzfänger mit Bohrungen für Differenzdruckmessung

Für den Einsatz in Heizungs- und Klima- und Kaltwasseranlagen.
Zulässige Medien: Heißwasser, Betriebswasser,
Wasser-Glykol und Druckluft; weitere Medien auf Anfrage.

- Sieb und Stützkorb aus Edelstahl
- Sieb ab DN50 mit Verstärkung
- Sieb ab DN150 mit Stützkorb
- Exakte Siebführung im Deckel und Gehäuse

Zusatzleistungen

DN		15	20	25	32	40	50	65	80	100	125	150
Entleerungs-schraube	Größe in **Zoll**	**3/8**	**3/8**	**3/4**	**3/4**	**1**	**1**	**1**	**1**	**1 1/2**	**1 1/2**	**1 1/2**
		14,-	14,-	14,-	14,-	19,-	19,-	19,-	19,-	25,-	25,-	25,-
Stützkorb		19,-	19,-	25,-	25,-	30,-	30,-	37,-	39,-	43,-	54,-	generell mit Stützkorb
Bohrungen für Differenzdruckmessung		auf Anfrage										
Stabmagnet Tmax 450°C		456,-	456,-	456,-	456,-	460,-	460,-	460,-	460,-	466,-	466,-	466,-
Verschlussschraube mit Magnet Tmax 210°C		103,-	103,-	103,-	103,-	107,-	107,-	107,-	107,-	112,-	112,-	112,-
Sonder-Flanschbearbeitung		siehe Seite 76										

[1)] Siehe Seite 78, DIN EN 1092-2 Druck-Temperaturzuordnung

[2)] Zusätzliche Abnahme erforderlich - entsprechend APZ DIN EN 10204-3.1 (Mehraufwand siehe Seite 77, 1.1 und 1.2)

Abnahmen auf Seite 77.

ARI-SAFE Fig.903

SAFE 12.903
Heizungs-Sicherheitsventile
nach EN ISO 4126-1, DIN EN 12828 und TRD 721
PN 16/16, DN20/32-150/250, **-10°C bis 120°C**
aus Grauguss EN-JL1040
Ansprechdrücke für jede Nennweite (in bar):
2,5/3,0/3,5/4,0/4,5/5,0/5,5/6,0/6,5/7,0/7,5/8,0/8,5/9,0/9,5/10,0
Zwischenwerte sind möglich
Ausführung und Einsatzbereich gemäß Datenblatt

Heißwassererzeuger bis 120°C und DIN EN 12828
Bauteilkennzeichen TÜV·SV· . . -688·D/G/H

Für den Einsatz in Heizungsanlagen.
Zulässige Medien: Heißwasser.

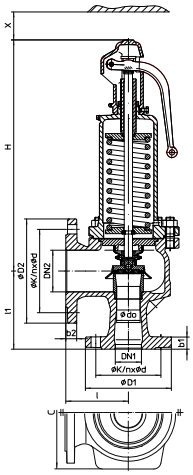

12.903

- Direktwirkend federbelastet
- Hohe Verschleißfestigkeit Sitz/Kegel
- Präzise Zentrierung und Führung des Kegels
- Elastomer-Kegel
- Elastomer-Faltenbalg

Leistungs-gruppe	PN	DN1/DN2		Gewicht (kg)	Preis Standard
G61	16/16	20/32	Fig. 12.903	8,5	605,-
		25/40		9,5	611,-
		32/50		13,5	720,-
		40/65		20	923,-
		50/80		26	1.191,-
		65/100		39	1.546,-
		80/125		53	2.077,-
		100/150		82	2.908,-
		125/200		125	4.288,-
		150/250		165	6.121,-

weitere Abmessungen (Standard-Flanschbohrungen siehe Seite 78.)

DN		20/32	25/40	32/50	40/65	50/80	65/100	80/125	100/150	125/200	150/250
d0	(mm)	18	22,5	29	36	45	58,5	72	90	106	125
A0	(mm^2)	254	398	661	1018	1590	2688	4072	6362	8825	12272
l	(mm)	85	100	110	115	120	140	160	180	200	225
l1	(mm)	95	105	115	140	150	170	195	220	250	285
H	(mm)	270	280	330	390	435	545	610	690	845	890
X	(mm)	150	150	200	250	300	350	400	500	500	500
C (Breite Abstützpratzen)	(mm)	--	--	--	--	--	--	280	332	362	408
ØD1	(mm)	105	115	140	150	165	185	200	220	250	285
ØD2	(mm)	140	150	165	185	200	220	250	285	340	405
b1	(mm)	16	16	18	18	20	20	22	24	26	26
b2	(mm)	18	18	20	20	22	24	26	26	30	32
Ausflussziffer Kdr (Werte für D/G/H variabel: DN20-100 < 3,5 bar / DN125-150 < 4 bar)											
TÜV · SV · . . - 688 · D/G/H		0,74								0,70	

Abnahmen auf Seite 77.

Größer 10 bar Fig. 25.903 in EN-JS1049 / 35.903 in 1.0619+N auf Anfrage

Bestelldaten: 1. Figur-Nummer; 2. Nennweite; 3. Nenndruck; 4. Gehäusewerkstoff; 5. Ansprechüberdruck; 6. evtl. Sonderausführungen / Zubehör

ARI-SAFE Fig.903

SAFE 12.903
Heizungs-Sicherheitsventile
nach EN ISO 4126-1, DIN EN 12828 und TRD 721
PN 16/16, DN20/32-150/250, **-10°C bis 120°C**
aus Grauguss EN-JL1040
Ansprechdrücke für jede Nennweite (in bar):
2,5/3,0/3,5/4,0/4,5/5,0/5,5/6,0/6,5/7,0/7,5/8,0/8,5/9,0/9,5/10,0
Zwischenwerte sind möglich
Ausführung und Einsatzbereich gemäß Datenblatt

Heißwassererzeuger bis 120°C und DIN EN 12828
Bauteilkennzeichen TÜV·SV· . . -688·D/G/H

Für den Einsatz in Heizungsanlagen.
Zulässige Medien: Heißwasser.

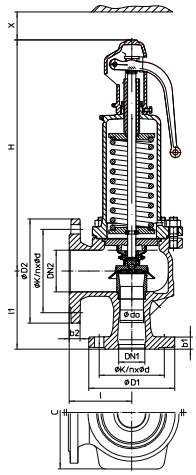

12.903

- Direktwirkend federbelastet
- Hohe Verschleißfestigkeit Sitz/Kegel
- Präzise Zentrierung und Führung des Kegels
- Elastomer-Kegel
- Elastomer-Faltenbalg

Zusatzleistungen

DN	20/32	25/40	32/50	40/65	50/80	65/100	80/125	100/150	125/200	150/250
Einzelne Federn	80,-	80,-	104,-	172,-	244,-	292,-	467,-	853,-	1.498,-	2.258,-
Entwässerungsbohrung und Verschlussschraube	G 1/4“					G 3/8“				
	60,-	60,-	60,-	60,-	60,-	60,-	60,-	60,-	60,-	60,-
Sonder-Flanschbearbeitung	siehe Seite 76									

Abnahmen auf Seite 77.

Bestelldaten: 1. Figur-Nummer; 2. Nennweite; 3. Nenndruck; 4. Gehäusewerkstoff; 5. Ansprechüberdruck; 6. evtl. Sonderausführungen / Zubehör

ARI-SAFE Fig.904

SAFE 12.904
Niederdruckdampf-Sicherheitsventile
nach EN ISO 4126-1, DIN EN 12828 und TRD 721
PN 16/16, DN20/32-150/250, **-10°C bis 120°C**
aus Grauguss EN-JL1040
Ausführung und Einsatzbereich gemäß Datenblatt

Dampferzeuger bis 120°C
Bauteilkennzeichen TÜV·SV· . . -688·D 0,2 - 1,0 bar

Für den Einsatz in Niederdruckdampfanlagen.
Zulässige Medien: Dampf (bis 1bar).

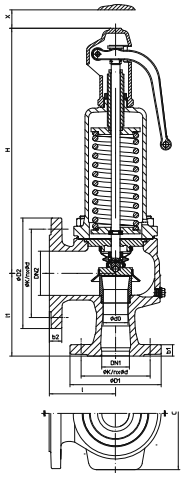

12.904

- Direktwirkend federbelastet
- Hohe Verschleißfestigkeit Sitz/Kegel
- Präzise Zentrierung und Führung des Kegels
- Elastomer-Faltenbalg

Leistungs-gruppe	PN	DN1/DN2		Gewicht (kg)	Preis Standard
G62	16/16	20/32	0,2 - 1,0 bar **Fig. 12.904**	8,5	**539,-**
		25/40		9,5	**546,-**
		32/50		13,5	**644,-**
		40/65		20	**787,-**
		50/80		26	**1.006,-**
		65/100		39	**1.457,-**
		80/125		53	**2.050,-**
		100/150		82	**2.882,-**
		125/200		125	**3.714,-**
		150/250		165	**5.418,-**

weitere Abmessungen (Standard-Flanschbohrungen siehe Seite 78.)

DN		20/32	25/40	32/50	40/65	50/80	65/100	80/125	100/150	125/200	150/250
d0	(mm)	18	22,5	29	36	45	58,5	72	90	106	125
A0	(mm^2)	254	398	661	1018	1590	2688	4072	6362	8825	12272
l	(mm)	85	100	110	115	120	140	160	180	200	225
l1	(mm)	95	105	115	140	150	170	195	220	250	285
H	(mm)	270	280	330	390	435	545	610	690	845	890
X	(mm)	150	150	200	250	300	350	400	500	500	500
C (Breite Abstützpratzen)	(mm)	--	--	--	--	--	--	280	332	362	408
ØD1	(mm)	105	115	140	150	165	185	200	220	250	285
ØD2	(mm)	140	150	165	185	200	220	250	285	340	405
b1	(mm)	16	16	18	18	20	20	22	24	26	26
b2	(mm)	18	18	20	20	22	24	26	26	30	32

Abnahmen auf Seite 77.

Bestelldaten: 1. Figur-Nummer; 2. Nennweite; 3. Nenndruck; 4. Gehäusewerkstoff; 5. Ansprechüberdruck; 6. evtl. Sonderausführungen / Zubehör

ARI-SAFE Fig.904

SAFE 12.904
Niederdruckdampf-Sicherheitsventile
nach EN ISO 4126-1, DIN EN 12828 und TRD 721
PN 16/16, DN20/32-150/250, **-10°C bis 120°C**
aus Grauguss EN-JL1040
Ausführung und Einsatzbereich gemäß Datenblatt

Dampferzeuger bis 120°C
Bauteilkennzeichen TÜV·SV· . . -688·D 0,2 - 1,0 bar

Für den Einsatz in Niederdruckdampfanlagen.
Zulässige Medien: Dampf (bis 1bar).

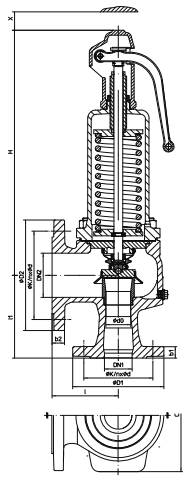

12.904

- Direktwirkend federbelastet
- Hohe Verschleißfestigkeit Sitz/Kegel
- Präzise Zentrierung und Führung des Kegels
- Elastomer-Faltenbalg

Zusatzleistungen

DN	20/32	25/40	32/50	40/65	50/80	65/100	80/125	100/150	125/200	150/250
Einzelne Federn	80,-	80,-	104,-	172,-	244,-	292,-	467,-	853,-	1.498,-	2.258,-
Sonder-Flanschbearbeitung	siehe Seite 76									

Abnahmen auf Seite 77.

Bestelldaten: 1. Figur-Nummer; 2. Nennweite; 3. Nenndruck; 4. Gehäusewerkstoff; 5. Ansprechüberdruck; 6. evtl. Sonderausführungen / Zubehör

ARI-SAFE-TC Fig.945

SAFE-TC 25.945
Heizungs-Sicherheitsventile
nach EN ISO 4126-1, DIN EN 12828 und TRD 721
PN 40, DN15-25, **-10°C bis 120°C**
aus Sphäroguss EN-JS1049
Ausführung und Einsatzbereich gemäß Datenblatt

Heißwassererzeuger bis 120°C und DIN EN 12828
Bauteilkennzeichen TÜV·SV· . . -997·D/G/H

Für den Einsatz in Heizungsanlagen.
Zulässige Medien: Heißwasser.

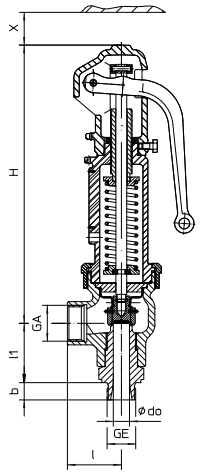

25.945

- Direktwirkend federbelastet
- Hohe Verschleißfestigkeit Sitz/Kegel
- Präzise Zentrierung und Führung des Kegels
- Elastomer-Kegel
- Elastomer-Faltenbalg

Leistungs-gruppe	PN	DN		Anschlüsse (inch)	Gewicht (kg)	Preis Standard
G63	40	15	Fig. 25.945	G1/2“ x G3/4“	3,5	502,-
		20		G3/4“ x G1“	3,5	541,-
		25		G1“ x G1 1/4“	3,8	558,-
				G1“ x G1 1/2“	3,8	

weitere Abmessungen

DN		15	20	25	
G	(inch)	1/2“ x 3/4“	3/4“ x 1“	1“ x 1 1/4“	1“ x 1 1/2“
d0	(mm)	12	15	18	18
A0	(mm²)	113	177	254	254
GE	(inch)	1/2“	3/4“	1“	1“
GA	(inch)	3/4“	1“	1 1/4“	1 1/2“
b	(mm)	15	16	18	18
l	(mm)	50	50	50	50
l1	(mm)	53	55	58	58
H	(mm)	160	160	160	160
X	(mm)	120	120	120	120
Ausflussziffer Kdr (Werte für D/G/H variabel: < 3,5 bar)					
TÜV · SV · . . - 997 · D/G/H		0,64	0,60	0,75	

Abnahmen auf Seite 77.

Bestelldaten: 1. Figur-Nummer; 2. Nennweite; 3. Nenndruck; 4. Gehäusewerkstoff; 5. Ansprechüberdruck; 6. evtl. Sonderausführungen / Zubehör

ARI-SAFE-TC Fig.945

SAFE-TC 25.945
Heizungs-Sicherheitsventile
nach EN ISO 4126-1, DIN EN 12828 und TRD 721
PN 40, DN15-25, **-10°C bis 120°C**
aus Sphäroguss EN-JS1049
Ausführung und Einsatzbereich gemäß Datenblatt

Heißwassererzeuger bis 120°C und DIN EN 12828
Bauteilkennzeichen TÜV·SV· . . -997·D/G/H

Für den Einsatz in Heizungsanlagen.
Zulässige Medien: Heißwasser.

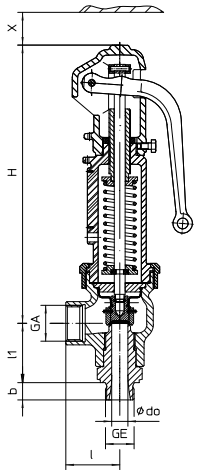

25.945

- Direktwirkend federbelastet
- Hohe Verschleißfestigkeit Sitz/Kegel
- Präzise Zentrierung und Führung des Kegels
- Elastomer-Kegel
- Elastomer-Faltenbalg

Zusatzleistungen

DN	15	20	25	
	G1/2“ x G3/4“	G3/4“ x G1“	G1“ x G1 1/4“	G1“ x G1 1/2“
Einzelne Federn	77,-	77,-	83,-	
Sonder-Gewinde	siehe Seite 76			

Abnahmen auf Seite 77.

Bestelldaten: 1. Figur-Nummer; 2. Nennweite; 3. Nenndruck; 4. Gehäusewerkstoff; 5. Ansprechüberdruck; 6. evtl. Sonderausführungen / Zubehör

ARI-SAFE-TC Fig.946

SAFE-TC 25.946
Niederdruckdampf-Sicherheitsventile
nach EN ISO 4126-1, DIN EN 12828 und TRD 721
PN 40, DN15-25, **-10°C bis 120°C**
aus Sphäroguss EN-JS1049
Ausführung und Einsatzbereich gemäß Datenblatt

Dampferzeuger bis 120°C
Bauteilkennzeichen TÜV·SV· . . -997·D 0,2 - 1,0 bar

Für den Einsatz in Niederdruckdampfanlagen.
Zulässige Medien: Dampf (bis 1 bar)

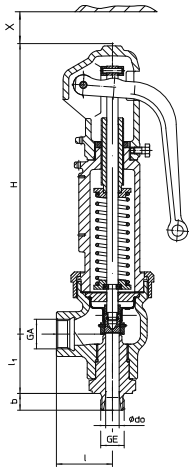

25.946

- Direktwirkend federbelastet
- Hohe Verschleißfestigkeit Sitz/Kegel
- Präzise Zentrierung und Führung des Kegels
- Elastomer-Faltenbalg

Leistungs-gruppe	PN	DN		Anschlüsse (inch)	Gewicht (kg)	Preis Standard
G63	40	15	0,2 - 1,0 bar **Fig. 25.946**	G1/2“ x G3/4“	3,5	**472,-**
		20		G3/4“ x G1“	3,5	**516,-**
		25		G1“ x G1 1/4“	3,8	**555,-**
				G1“ x G1 1/2“	3,8	

weitere Abmessungen

DN		15	20	25	
G	(inch)	1/2“ x 3/4“	3/4“ x 1“	1“ x 1 1/4“	1“ x 1 1/2“
d0	(mm)	12	15	18	18
A0	(mm²)	113	177	254	254
GE	(inch)	1/2“	3/4“	1“	1“
GA	(inch)	3/4“	1“	1 1/4“	1 1/2“
b	(mm)	15	16	18	18
l	(mm)	50	50	50	50
l1	(mm)	53	55	58	58
H	(mm)	160	160	160	160
X	(mm)	120	120	120	120

Abnahmen auf Seite 77.

Bestelldaten: 1. Figur-Nummer; 2. Nennweite; 3. Nenndruck; 4. Gehäusewerkstoff; 5. Ansprechüberdruck; 6. evtl. Sonderausführungen / Zubehör

ARI-SAFE-TC Fig.946

SAFE-TC 25.946
Niederdruckdampf-Sicherheitsventile
nach EN ISO 4126-1, DIN EN 12828 und TRD 721
PN 40, DN15-25, **-10°C bis 120°C**
aus Sphäroguss EN-JS1049
Ausführung und Einsatzbereich gemäß Datenblatt

Dampferzeuger bis 120°C
Bauteilkennzeichen TÜV·SV· . . -997·D 0,2 - 1,0 bar

Für den Einsatz in Niederdruckdampfanlagen.
Zulässige Medien: Dampf (bis 1 bar)

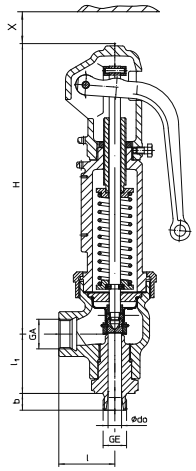

25.946

- Direktwirkend federbelastet
- Hohe Verschleißfestigkeit Sitz/Kegel
- Präzise Zentrierung und Führung des Kegels
- Elastomer-Faltenbalg

Zusatzleistungen

DN	15	20	25	
	G1/2“ x G3/4“	G3/4“ x G1“	G1“ x G1 1/4“	G1“ x G1 1/2“
Einzelne Federn	77,-	77,-	83,-	
Sonder-Gewinde	siehe Seite 76			

Abnahmen auf Seite 77.

Bestelldaten: 1. Figur-Nummer; 2. Nennweite; 3. Nenndruck; 4. Gehäusewerkstoff; 5. Ansprechüberdruck; 6. evtl. Sonderausführungen / Zubehör

ARI-SAFE Fig.901

SAFE 12.901
Sicherheitsventile
nach EN ISO 4126-1, TRD 421 und AD2000-A2
PN 16/16, DN20/32-150/250, **-10°C bis 300°C** [1)]
aus Grauguss EN-JL1040
Ausführung und Einsatzbereich gemäß Datenblatt

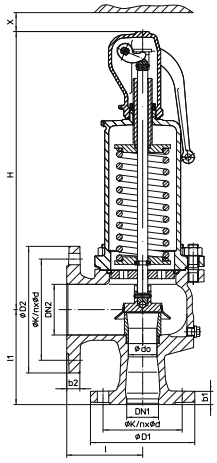

12.901

Bauteilkennzeichen TÜV·SV· . . -663·D/G/F
weitere Zulassungen siehe Datenblatt

Für den Einsatz in Heißwasser-, Klima- und Kaltwasseranlagen, Schwimmbadtechnik und Druckluftsysteme.
Zulässige Medien: Heißwasser, Druckluft, Betriebswasser und Wasser-Glykol; weitere Medien auf Anfrage.

- Direktwirkend federbelastet
- Hohe Verschleißfestigkeit Sitz/Kegel
- Präzise Zentrierung und Führung des Kegels
- Wahlweise Elastomer-Kegel
- Wahlweise Elastomer-Faltenbalg
- Wahlweise Edelstahl-Faltenbalg

Leistungs-gruppe	PN	DN1/DN2		Gewicht (kg)		Preis Standard
G62	16/16	20/32	geschlossene Federhaube, geschlossene Anlüftung **Fig.12.901**	8,5	**Ansprechdrücke (ab 0,2 bar) bis max. 16 bar**	**512,-**
		25/40		10		**523,-**
		32/50		14		**628,-**
		40/65		20		**773,-**
		50/80		28		**975,-**
		65/100		40		**1.529,-**
		80/125		53		**2.004,-**
		100/150		80		**2.855,-**
		125/200		125		**3.672,-**
		150/250		165		**5.362,-**

weitere Abmessungen (Standard-Flanschbohrungen siehe Seite 78.)

DN		20/32	25/40	32/50	40/65	50/80	65/100	80/125	100/150	125/200	150/250
d0	(mm)	18	22,5	29	36	45	58,5	72	90	106	125
A0	(mm²)	254	398	661	1018	1590	2688	4072	6362	8825	12272
l	(mm)	85	100	110	115	120	140	160	180	200	225
l1	(mm)	95	105	115	140	150	170	195	220	250	285
H	(mm)	270	280	330	390	435	545	610	690	845	890
X	(mm)	15	150	200	250	300	350	400	500	500	500
C (Breite Abstützpratzen)	(mm)	--	--	--	--	--	--	280	332	362	408
Entwässerungsbohrung und Verschlussschraube	(inch)	G 1/4“					G 3/8“				
ØD1	(mm)	105	115	140	150	165	185	200	220	250	285
ØD2	(mm)	140	150	165	185	200	220	250	285	340	405
b1	(mm)	16	16	18	18	20	20	22	24	26	26
b2	(mm)	18	18	20	20	22	24	26	26	30	32
Ausflussziffer Kdr (Werte für D/G variabel: DN15-100; 250 < 3,5 bar, DN125-200 < 4,0 bar)											
TÜV · SV · . . -663 · D/G		0,74								0,7	
TÜV · SV · . . -663 · F		0,54					0,48			0,45	

[1)] Siehe Seite 78, DIN EN 1092-2 Druck-Temperaturzuordnung

Abnahmen auf Seite 77.

Bestelldaten: 1. Figur-Nummer; 2. Nennweite; 3. Nenndruck; 4. Gehäusewerkstoff; 5. Ansprechüberdruck; 6. evtl. Sonderausführungen / Zubehör

ARI-SAFE Fig.901

SAFE 12.901
Sicherheitsventile
nach EN ISO 4126-1, TRD 421 und AD2000-A2
PN 16/16, DN20/32-150/250, **-10°C bis 300°C** [1)]
aus Grauguss EN-JL1040
Ausführung und Einsatzbereich gemäß Datenblatt

Bauteilkennzeichen TÜV·SV· . . -663·D/G/F
weitere Zulassungen siehe Datenblatt

Für den Einsatz in Heißwasser-, Klima- und Kaltwasseranlagen, Schwimmbadtechnik und Druckluftsysteme.
Zulässige Medien: Heißwasser, Druckluft, Betriebswasser und Wasser-Glykol; weitere Medien auf Anfrage.

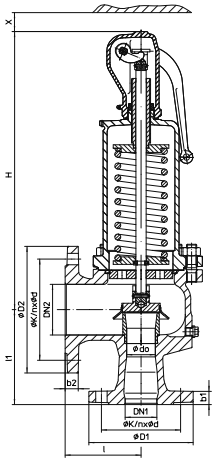

12.901

- Direktwirkend federbelastet
- Hohe Verschleißfestigkeit Sitz/Kegel
- Präzise Zentrierung und Führung des Kegels
- Wahlweise Elastomer-Kegel
- Wahlweise Elastomer-Faltenbalg
- Wahlweise Edelstahl-Faltenbalg

Zusatzleistungen

DN		20/32	25/40	32/50	40/65	50/80	65/100	80/125	100/150	125/200	150/250
Dichtungs-Kit		30,-	30,-	30,-	45,-	45,-	45,-	70,-	75,-	110,-	110,-
Spindeleinheit-Kit [2)] NEU! bei ARI		251,-	251,-	251,-	365,-	385,-	466,-	664,-	854,-	auf Anfrage	
Kegeleinheit-Kit [2)]		151,-	151,-	151,-	206,-	231,-	263,-	366,-	497,-	auf Anfrage	
Faltenbalg aus Edelstahl [3)]		356,-	356,-	494,-	592,-	724,-	979,-	1.246,-	1.861,-	2.073,-	3.109,-
Einzelne Federn		80,-	80,-	104,-	172,-	244,-	292,-	467,-	853,-	1.498,-	2.258,-
Kegel mit Weichdichtung [4)]	EPDM bis 150°C	103,-	103,-	131,-	144,-	144,-	168,-	219,-	219,-	261,-	303,-
	Viton (FPM) bis 180°C	103,-	103,-	131,-	144,-	144,-	168,-	219,-	219,-	261,-	303,-
	Neoprene (CR) bis 100°C	103,-	103,-	131,-	144,-	144,-	168,-	219,-	219,-	261,-	303,-
	NEU! bei ARI SHR bis 220°C [5)]	111,-	111,-	144,-	156,-	156,-	185,-	240,-	240,-	287,-	331,-
Näherungsschalter		973,-	973,-	973,-	997,-	997,-	1.135,-	1.135,-	1.135,-	1.135,-	1.135,-
Sonder-Flanschbearbeitung		siehe Seite 76									

[1)] Siehe Seite 78, DIN EN 1092-2 Druck-Temperaturzuordnung
[2)] Dichtungs-Kit inklusive
[3)] Federeinstellbereiche und Minimal/Maximal-Einstelldrücke im Datenblatt beachten!
[4)] Minimalen Ansprechdruck im Datenblatt beachten!
[5)] Einsatz für Dampf und Heißwasser bis 220°C

Abnahmen auf Seite 77.

Bestelldaten: 1. Figur-Nummer; 2. Nennweite; 3. Nenndruck; 4. Gehäusewerkstoff; 5. Ansprechüberdruck; 6. evtl. Sonderausführungen / Zubehör

ARI-SAFE P Fig.921

SAFE-P 12.921
Sicherheitsventile
nach EN ISO 4126-1, TRD 421 und AD2000-A2
PN 16, DN15-100, **-10°C bis 300°C** [1)]
aus Grauguss EN-JL1040
Ausführung und Einsatzbereich gemäß Datenblatt

Bauteilkennzeichen TÜV·SV· . . -811·D/G/F

Für den Einsatz in Heißwasser-, Klima- und Kaltwasseranlagen, Schwimmbadtechnik und Druckluftsysteme.
Zulässige Medien: Heißwasser, Druckluft, Betriebswasser und Wasser-Glykol; weitere Medien auf Anfrage.

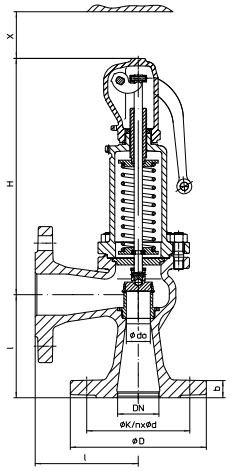

12.921

- Direktwirkend federbelastet
- Hohe Verschleißfestigkeit Sitz/Kegel
- Präzise Zentrierung und Führung des Kegels
- Wahlweise Elastomer-Kegel
- Wahlweise Elastomer-Faltenbalg
- Wahlweise Edelstahl-Faltenbalg

Leistungs-gruppe	PN	DN1/DN2		Gewicht (kg)		Preis Standard
G62	16	**15**	geschlossene Federhaube, geschlossene Anlüftung **Fig. 12.921**	5	**Ansprechdrücke (ab 0,2 bar) bis max. 16 bar**	**415,-**
		20		5		**424,-**
		25		5,5		**434,-**
		32		8		**476,-**
		40		9,5		**526,-**
		50		11,5		**615,-**
		65		15,5		**788,-**
		80		20,5		**948,-**
		100		33		**1.354,-**

weitere Abmessungen (Standard-Flanschmaße siehe Seite 78.)

DN		**15**	**20**	**25**	**32**	**40**	**50**	**65**	**80**	**100**
d0	(mm)	12	12	15	18	20	29	36	44	55
A0	(mm²)	113	113	177	254	314	661	1018	1520	2376
l	(mm)	90	95	100	105	115	125	145	155	175
H	(mm)	260	260	270	285	290	290	340	400	450
X	(mm)	130	130	130	150	150	150	200	250	300
Y (Breite Abstützpratzen)	(mm)	--	--	--	--	--	--	--	280	332
Ausflussziffer Kdr (Werte für D/G variabel: < 3 bar)										
TÜV · SV · . . -81163 · D/G		0,37		0,34		0,37	0,34	0,37	0,34	
TÜV · SV · . . -811 · F		0,26		0,23		0,26	0,23	0,26	0,23	

[1)] Siehe Seite 78, DIN EN 1092-2 Druck-Temperaturzuordnung

Abnahmen auf Seite 77.

Bestelldaten: 1. Figur-Nummer; 2. Nennweite; 3. Nenndruck; 4. Gehäusewerkstoff; 5. Ansprechüberdruck; 6. evtl. Sonderausführungen / Zubehör

ARI-SAFE P Fig.921

SAFE-P 12.921
Sicherheitsventile
nach EN ISO 4126-1, TRD 421 und AD2000-A2
PN 16, DN15-100, **-10°C bis 300°C** [1)]
aus Grauguss EN-JL1040
Ausführung und Einsatzbereich gemäß Datenblatt

Bauteilkennzeichen TÜV·SV· . . -811·D/G/F

Für den Einsatz in Heißwasser-, Klima- und Kaltwasseranlagen, Schwimmbadtechnik und Druckluftsysteme.
Zulässige Medien: Heißwasser, Druckluft, Betriebswasser und Wasser-Glykol; weitere Medien auf Anfrage.

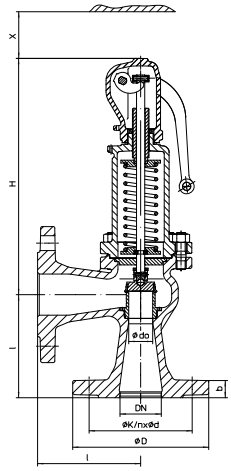

12.921

- Direktwirkend federbelastet
- Hohe Verschleißfestigkeit Sitz/Kegel
- Präzise Zentrierung und Führung des Kegels
- Wahlweise Elastomer-Kegel
- Wahlweise Elastomer-Faltenbalg
- Wahlweise Edelstahl-Faltenbalg

Zusatzleistungen

DN		15	20	25	32	40	50	65	80	100
Dichtungs-Kit		30,-	30,-	30,-	30,-	30,-	30,-	30,-	30,-	55,-
Spindeleinheit-Kit [2)] NEU! bei ARI		176,-	176,-	176,-	176,-	176,-	225,-	325,-	362,-	425,-
Kegeleinheit-Kit [2)]		106,-	106,-	106,-	106,-	106,-	126,-	151,-	189,-	227,-
Faltenbalg aus Edelstahl [3)]		361,-	361,-	361,-	361,-	400,-	507,-	608,-	739,-	1.020,-
Einzelne Federn		76,-	76,-	76,-	76,-	76,-	80,-	104,-	172,-	244,-
Kegel mit Weichdichtung [4)]	EPDM bis 150°C	85,-	103,-	103,-	131,-	144,-	144,-	168,-	219,-	219,-
	Viton (FPM) bis 180°C	85,-	103,-	103,-	131,-	144,-	144,-	168,-	219,-	219,-
	Neoprene (CR) bis 100°C	85,-	103,-	103,-	131,-	144,-	144,-	168,-	219,-	219,-
Näherungsschalter		973,-	973,-	973,-	973,-	997,-	997,-	1.135,-	1.135,-	1.135,-
Sonder-Flanschbearbeitung		siehe Seite 76								

[1)] Siehe Seite 78, DIN EN 1092-2 Druck-Temperaturzuordnung
[2)] Dichtungs-Kit inklusive
[3)] Federeinstellbereiche und Minimal/Maximal-Einstelldrücke im Datenblatt beachten!
[4)] Minimalen Ansprechdruck im Datenblatt beachten!

Abnahmen auf Seite 77.

Bestelldaten: 1. Figur-Nummer; 2. Nennweite; 3. Nenndruck; 4. Gehäusewerkstoff; 5. Ansprechüberdruck; 6. evtl. Sonderausführungen / Zubehör

ARI-SAFE-TCP Fig.961

SAFE-TCP 67.961
Sicherheitsventile
nach EN ISO 4126-1 und AD2000-A2
PN 100, DN15-25, **-10°C bis 300°C** [1)]
aus Sphäroguss EN-JS1049
Ausführung und Einsatzbereich gemäß Datenblatt

Bauteilkennzeichen TÜV·SV· . . -1041·D/G/F

Für den Einsatz in Klima- und Kaltwasseranlagen, Schwimmbadtechnik und Druckluftsysteme.
Zulässige Medien: Betriebswasser, Druckluft und Wasser-Glykol; weitere Medien auf Anfrage.

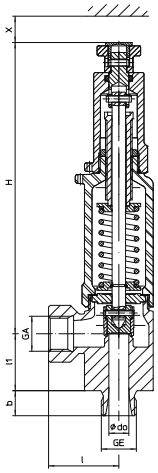

67.961

- Direktwirkend federbelastet
- Hohe Verschleißfestigkeit Sitz/Kegel
- Präzise Zentrierung und Führung des Kegels
- Elastomer-Kegel
- Alle gängigen Gewindearten

Leistungs-gruppe	PN	DN		Anschlüsse (inch)	Gewicht (kg)		Preis Standard
G64	100	15	geschlossene Federhaube, geschlossene Anlüftung **Fig. 67.961**	G1/2“ x G1/2“	1,2	**Ansprechdrücke (ab 0,2 bar) bis max. 100 bar**	**325,-**
		20		G3/4“ x G1/2“	1,2		**345,-**
		25		G1“ x G1“	1,2		**359,-**

weitere Abmessungen

DN		15	20	25
G	(inch)	1/2“ x 1/2“	3/4“ x 1/2“	1“ x 1“
d0	(mm)	12	12	12
A0	(mm²)	113	113	113
GE	(inch)	1/2	3/4	1
GA	(inch)	1/2	1/2	1
b	(mm)	15	16	18
l	(mm)	42	42	50
l1	(mm)	34	34	34
H	(mm)	189	189	189
X	(mm)	100	100	100
Ausflussziffer Kdr (Werte für D/G variabel: < 4 bar)				
TÜV · SV · . . - 1041 · D/G		0,30		
TÜV · SV · . . - 1041 · F		0,23		

[1)] Siehe Seite 78, DIN EN 1092-2 Druck-Temperaturzuordnung

Abnahmen auf Seite 77.

Bestelldaten: *1. Figur-Nummer; 2. Nennweite; 3. Nenndruck; 4. Gehäusewerkstoff; 5. Ansprechüberdruck; 6. evtl. Sonderausführungen / Zubehör*

ARI-SAFE-TCP Fig.961

SAFE-TCP 67.961
Sicherheitsventile
nach EN ISO 4126-1 und AD2000-A2
PN 100, DN15-25, **-10°C bis 300°C** [1)]
aus Sphäroguss EN-JS1049
Ausführung und Einsatzbereich gemäß Datenblatt

Bauteilkennzeichen TÜV·SV· . . -1041·D/G/F

Für den Einsatz in Klima- und Kaltwasseranlagen, Schwimmbadtechnik und Druckluftsysteme.
Zulässige Medien: Betriebswasser, Druckluft und Wasser-Glykol; weitere Medien auf Anfrage.

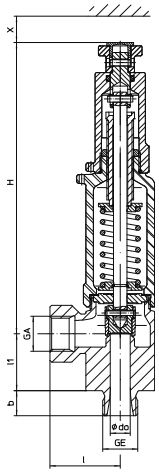

67.961

- Direktwirkend federbelastet
- Hohe Verschleißfestigkeit Sitz/Kegel
- Präzise Zentrierung und Führung des Kegels
- Elastomer-Kegel
- Alle gängigen Gewindearten

Zusatzleistungen

DN [2)]		15	20	25
		G1/2“ x G1/2“	G3/4“ x G1/2“	G1“ x G1“
Einzelne Federn		76,-	76,-	76,-
Edelstahlfedern		121,-	121,-	121,-
Anlüfthebel		19,-	19,-	19,-
Kegel mit Weichdichtung [3)] (max. 40 bar)	EPDM bis +150 °C	103,-	103,-	103,-
	Viton (FPM) bis +180 °C	103,-	103,-	103,-
	Neoprene (CR) bis +100 °C	103,-	103,-	103,-
Sonder-Gewinde		siehe Seite 76		

[1)] Siehe Seite 78, DIN EN 1092-2 Druck-Temperaturzuordnung
[2)] Weitere Anschlüsse auf Anfrage
DN15: G 1/2" x G 3/4"
DN20: G 3/4" x G 3/4"; G3/4" x G1"
[3)] Minimalen Ansprechdruck im Datenblatt beachten!

Abnahmen auf Seite 77.

Bestelldaten: 1. Figur-Nummer; 2. Nennweite; 3. Nenndruck; 4. Gehäusewerkstoff; 5. Ansprechüberdruck; 6. evtl. Sonderausführungen / Zubehör

ARI-SAFE-TCS Fig.951

SAFE-TCS 67.951
Sicherheitsventile
nach EN ISO 4126-1 und AD2000-A2
PN 100, DN15-25, **-10°C bis 300°C** [1)]
aus Sphäroguss EN-JS1049
Ausführung und Einsatzbereich gemäß Datenblatt

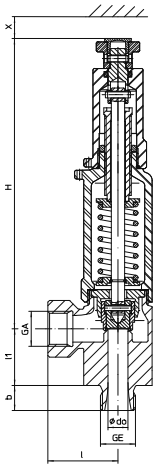

67.951

AUCH FÜR HORIZONTALEN EINBAU [2)]

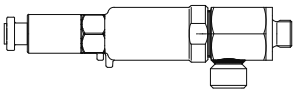

Bauteilkennzeichen TÜV·SV· . . -1041·D/G/F

Für den Einsatz in Klima- und Kaltwasseranlagen, Schwimmbadtechnik und Druckluftsysteme.
Zulässige Medien: Betriebswasser, Druckluft und Wasser-Glykol; weitere Medien auf Anfrage.

- Direktwirkend federbelastet
- Hohe Verschleißfestigkeit Sitz/Kegel
- Präzise Zentrierung und Führung des Kegels
- Elastomer-Kegel
- Alle gängigen Gewindearten

Leistungs-gruppe	PN	DN		Anschlüsse (inch)	Gewicht (kg)		Preis Standard
G64	100	15	geschlossene Federhaube, geschlossene Anlüftung **Fig. 67.951**	G1/2“ x G1/2“	1,2	**Ansprechdrücke (ab 0,2 bar) bis max. 100 bar**	**325,-**
		20		G3/4“ x G1/2“	1,2		**345,-**
		25		G1“ x G1“	1,2		**359,-**

weitere Abmessungen

DN		15	20	25
G	(inch)	1/2“ x 1/2“	3/4“ x 1/2“	1“ x 1“
d0	(mm)	12	12	12
A0	(mm²)	113	113	113
GE	(inch)	1/2	3/4	1
GA	(inch)	1/2	1/2	1
b	(mm)	15	16	18
l	(mm)	42	42	50
l1	(mm)	34	34	34
H	(mm)	189	189	189
X	(mm)	100	100	100
Ausflussziffer Kdr (Werte für D/G variabel: < 4 bar)				
TÜV · SV · . . - 1041 · D/G		0,26		
TÜV · SV · . . - 1041 · F		0,19		

[1)] Siehe Seite 78, DIN EN 1092-2 Druck-Temperaturzuordnung

[2)] Einbaulage horizontal/vertikal bis max. 5 bar Ansprechdruck bei Bestellung angeben.

Abnahmen auf Seite 77.

Bestelldaten: 1. Figur-Nummer; 2. Nennweite; 3. Nenndruck; 4. Gehäusewerkstoff; 5. Ansprechüberdruck; 6. evtl. Sonderausführungen / Zubehör

ARI-SAFE-TCS Fig.951

SAFE-TCS 67.951
Sicherheitsventile
nach EN ISO 4126-1 und AD2000-A2
PN 100, DN15-25, **-10°C bis 300°C** [1]
aus Sphäroguss EN-JS1049
Ausführung und Einsatzbereich gemäß Datenblatt

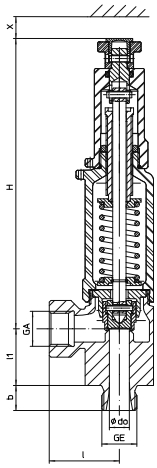

67.951

AUCH FÜR HORIZONTALEN EINBAU [2]

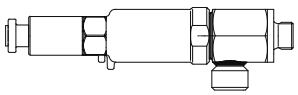

Bauteilkennzeichen TÜV·SV· . . -1041·D/G/F

Für den Einsatz in Klima- und Kaltwasseranlagen, Schwimmbadtechnik und Druckluftsysteme.
Zulässige Medien: Betriebswasser, Druckluft und Wasser-Glykol;
weitere Medien auf Anfrage.

- Direktwirkend federbelastet
- Hohe Verschleißfestigkeit Sitz/Kegel
- Präzise Zentrierung und Führung des Kegels
- Elastomer-Kegel
- Alle gängigen Gewindearten

Zusatzleistungen

DN [3]		15	20	25
		G1/2“ x G1/2“	G3/4“ x G1/2“	G1“ x G1“
Einzelne Federn		76,-	76,-	76,-
Edelstahlfedern		121,-	121,-	121,-
Anlüfthebel		19,-	19,-	19,-
Kegel mit Weichdichtung [4] (max. 40 bar)	EPDM bis +150 °C	103,-	103,-	103,-
	Viton (FPM) bis +180 °C	103,-	103,-	103,-
	Neoprene (CR) bis +100 °C	103,-	103,-	103,-
Sonder-Gewinde		siehe Seite 76		

[1] Siehe Seite 78, DIN EN 1092-2 Druck-Temperaturzuordnung

[2] Einbaulage horizontal/vertikal bis max. 5 bar Ansprechdruck bei Bestellung angeben.

[3] Weitere Anschlüsse auf Anfrage
DN15: G 1/2" x G 3/4"
DN20: G 3/4" x G 3/4"; G3/4" x G1"

[4] Minimalen Ansprechdruck im Datenblatt beachten!

Abnahmen auf Seite 77.

Bestelldaten: 1. Figur-Nummer; 2. Nennweite; 3. Nenndruck; 4. Gehäusewerkstoff; 5. Ansprechüberdruck; 6. evtl. Sonderausführungen / Zubehör

Zusatzleistungen

DN			15	20	25	32	40	50	65	80	100	125	150	200	250	300	350
Kettenrad [1]		FABA / ZESA [2] / GESA [2]	595,-	595,-	595,-	595,-	665,-	665,-	735,-	735,-	944,-	944,-	944,-	1.125,-	1.125,-	1.125,-	1.125,-
Spindel-verlängerung bis max.	500 mm	FABA	233,-	233,-	233,-	233,-	233,-	233,-	253,-	253,-	253,-	333,-	333,-	333,-	auf Anfrage		--
	1000 mm		271,-	271,-	271,-	271,-	271,-	271,-	271,-	289,-	289,-	289,-	397,-	397,-	auf Anfrage		--
	2500 mm		394,-	394,-	394,-	394,-	394,-	394,-	394,-	394,-	412,-	412,-	412,-	553,-	553,-	553,-	--

[1] Hierzu lfd. m. Kette EUR 34,-
endlos machen EUR 34,-

[2] Nur in Verbindung mit Schneckenrad-Getriebe

Sonder-Anfertigungen

Die Aufschläge, die wir in Prozenten angeben, errechnen sich auf die Grundpreise:

Ventile mit Feingewindespindel (Serienstandard bei FABA)	bei Grauguss - Ventilen	+30%
	bei Sphäroguss - Ventilen	+25%
Ventile in wetterfester Ausführung		auf Anfrage
Ventile mit öl- und fettfreien mediumsberührten Teilen		
Ventile öl- und fettfrei für Sauerstoff geeignet nach QA026		
Sonder-Kennzeichnung		auf Anfrage

Sonder-Flansch- / Gewinde-Bearbeitung															Ausführung gemäß Absprache.
DN	**10**	**15**	**20**	**25**	**32**	**40**	**50**	**65**	**80**	**100**	**125**	**150**	**200**	**250**	**300**
Durchgangsform	69,-	69,-	73,-	83,-	87,-	105,-	113,-	129,-	147,-	187,-	255,-	334,-	529,-	772,-	1.102,-

Sonder-Baulängen (Ausführung gemäß Absprache)	auf Anfrage

Sonder-Behandlung / Sonder-Farbe (Ausführung gemäß Absprache)	auf Anfrage

ARI-Produkte aus Grauguss, Sphäroguss und Stahlguss erhalten einen Farbanstrich, der geeignet ist, die Armaturen am Lager und auf dem Transportweg vor Korrosion zu schützen.

Falls kundenseitig gewünscht wird, hitzebeständige Grundierungen über 130 °C bis 400 °C anzubringen oder Armaturen gegen klimatische Bedingungen und Korrosion dauerhaft zu schützen, wird ggfs. eine Sonderbehandlung bzw. Verwendung nicht standardisierter Farben und Materialien gegen Aufpreis notwendig.

Bei Armaturen ≥ DN125 mm und max. PN40 bitte beachten!

ARI-Absperrventile sind beim Überschreiten der unten aufgeführten Druckdifferenzen mit Entlastungskegel auszurüsten

Entlastungskegel	**DN**	**125**	**150**	**200**	**250**	**300**	**350**
Differenzdruck	**Δ p**	25 bar	21 bar	14 bar	9 bar	6 bar	4,5 bar

Max. zulässiger Differenzdruck (Δp) in Drosselstellung für Regulierkegel siehe Datenblatt: Kvs-Kennlinien-Diagramm.

Betriebsanleitungen

Betriebsanleitungen in deutsch / englisch / französisch und weiteren Sprachen stehen zum Download unter www.ari-armaturen.com bereit oder können auf Wunsch unter Telefon +49 (0)5207 / 994-0 oder Telefax +49 (0)5207 / 994-297 angefordert werden.

Ausschreibungstexte

Ausschreibungstexte finden Sie auf www.ausschreiben.de

Werkszeugnisse und Abnahmeprüfzeugnisse nach DIN EN 10204

Handabsperrarmaturen - Absperrklappen - Sicherheitsventile

Im Ablauf der Produktion wird jede Armatur einer dem Stand der Technik entsprechenden Endprüfung unterzogen.

a) Festigkeits- und Dichtheitsprüfung des drucktragendes Gehäuses, Prüfung P10 und P11
b) Prüfung der Sitzdichtheit, Prüfung P12
c) Funktionsfähigkeit, Prüfung F20

Sonderprüfungen müssen vereinbart werden. Für Bescheinigungen oder Zeugnisse bitte alle Anforderungen bei der Bestellung angeben. Nach erfolgter Lieferung können Abnahmeprüfzeugnisse nicht mehr erstellt werden.

1. Abnahmeprüfzeugnisse

- Abnahmeprüfzeugnis nach DIN EN 10204-3.1
  Endprüfung **und** Materialprüfung

Artikelnummer	Preis pro Ventil Netto
D1120	36,-

1.1. Endprüfungen

- Abnahmeprüfzeugnis nach DIN EN 10204-3.1

Artikelnummer	Preis pro Ventil Netto
D1130	26,-

1.2. Materialprüfungen

- Abnahmeprüfzeugnis nach DIN EN 10204-3.1

Artikelnummer	Preis pro Ventil Netto
D1140	26,-

2. Werkszeugnisse

- Werkszeugnis nach DIN EN 10204-2.2

Artikelnummer	Preis pro Auftrag Netto
D1110	auf Anfrage

3. Einstellbescheinigung

- Sicherheitsventile mit TÜV - Einstellbescheinigung
  (Prüfung durch TÜV - Sachverständigen)

Artikelnummer	Preis pro Ventil Netto
D1180	49,-

Sonderprüfungen auf Anfrage.

Allgemeiner Armaturenservice

Reparatur, Umstellung, TÜV-Prüfung von Sicherheitsventilen aller Typen und Bauformen vor Ort oder in unserer autorisierten Fachwerkstatt.	**Preis:** Festpreis nach Sichtprüfung vor Ort
Reparatur und Regenerierung von Absperr- und Regelarmaturen aller Nennweiten und Nenndruckstufen	**Preis:** Festpreis nach Sichtprüfung vor Ort Neuwertgebrauchsgarantie zu ca. 50 % des Anschaffungspreises der Armatur
Ersatzteile für alle Armaturen als Originalteile der Armaturenhersteller oder aus eigener Fertigung	**Preis:** auf Anfrage

Service

Leiter Armaturenservice: Michael Büttner
ARI-Armaturen GmbH & Co. KG
Mergelheide 56-60
33758 Schloß Holte-Stukenbrock

Telefon +49 (0)5207 / 994 - 289
Fax +49 (0)5207 / 994 - 228
E-mail michael.buettner@ari-armaturen.com

Ersetzte Normen - Werkstoffe	Werkst.-Nr.	Kurzbezeichnung (Regelwerk)		
	neu		alt	
Grauguss	EN-JL1040	EN-GJL-250 (DIN EN 1561)	*0.6025*	*GG-25 (DIN 1691)*
Sphäroguss	EN-JS1030	EN-GJS-400-15 (DIN EN 1563)	*0.7040*	*GGG-40 (DIN 1693)*
	EN-JS1049	EN-GJS-400-18U-LT(DIN EN 1563)	*0.7043*	*GGG-40.3 (DIN 1693)*
Edelstahl / Nichtrostender- / Austenitischer-ferritischer Stahl	1.4057	X17CrNi16-2 (DIN EN 10088-1)	*1.4057*	*X 20 CrNi 17 2 (DIN 17440)*
	1.4122.05	X35CrMo17V (SEW 400)	*1.4122.05*	*X 35 CrMo 17 (SEW 400)*
	1.4301	X5CrNi18-10 (DIN EN 10088-1)	*1.4301*	*X5CrNi18 10 (DIN 17440)*
	1.4305	X8CrNiS18-9(DIN EN 10088-1)	*1.4305*	*X10CrNiS18 9 (DIN 17440)*
	1.4308	GX5CrNi19-10 (DIN EN 10213-1)	*1.4308*	*G-X6CrNi 18 9 (DIN 17145)*
	1.4310	X10CrNi18-8 (DIN EN 10270-3)	*1.4310*	*X12CrNi17 7 (DIN 17224)*
	1.4401	X5CrNiMo17-12-2 (DIN EN 10088-1)	*1.4401*	*X5CrNiMo17 12 2 (DIN 17440)*
	1.4404	X2CrNiMo17-12-2 (DIN EN 10088-1)	*1.4404*	*X2CrNiMo17 12 2 (DIN 17440)*
	1.4408	GX5CrNiMo19-11-2 (DIN EN 10213-4)	*1.4408*	*G-X6CrNiMo18 10 (DIN 17445)*
	1.4439	G-X2CrNiMoN17 13 5 (VdTÜV WB 458)	*1.4439*	*G-X2CrNiMoN17 13 5 (DIN 17445)*
	1.4439	X2CrNiMoN17-13-5 (DIN EN 10088-1)	*1.4439*	*X2CrNiMoN17 13 5 (DIN 17441)*
	1.4541	X6CrNiTi18-10 (DIN EN 10088-1)	*1.4541*	*X6CrNiTi18 10 (DIN 17440)*
	1.4571	X6CrNiMoTi17 12 2 (DIN EN 10088-1)	*1.4571*	*X6CrNiMoTi17 12 2 (DIN 17440)*
	1.4581	GX5CrNiMoN19-11-2 (DIN EN 10213-4)	*1.4581*	*G-X5CrNiMoNb18 10 (DIN 17445)*
	1.4923	X22CrMoV12-1 (DIN EN 10269)	*1.4923*	*X22CrMoV12 1 (DIN 1724)*
	1.4021+QT	X20Cr13+QT (DIN EN 10088-1)	*1.4021.05*	*X20Cr13V (DIN 17440)*
	1.4104+QT	X14CrMoS17+QT (DIN EN 10088-1)	*1.4104*	*X12CrMoS17V (DIN 17440)*
	1.4122+QT	X39CrMo17-1+QT (DIN EN 10088-1)	*1.4122*	*X35CrMo17V (DIN 17440)*

Geänderte Ausführungen	Regelwerk	
	neu	alt
Baulängen bei Flanscharmaturen	DIN EN 558 Grundreihe FTF-1	*DIN 3202 T1 F1*
	DIN EN 558 Grundreihe FTF-14	*DIN 3202 T1 F4*
Runde Flansche für Armaturen	DIN EN 1092-1/-2	*DIN 2531 / 32 / 33; DIN 2860...*
Flanschdichtungen	DIN EN 1514-1	*DIN 2690 PN 6-40*

Druck-Temperatur-Zuordnung nach DIN EN 1092-2

(Grauguss, Sphäroguss)

nach DIN EN 1092-2			Temperatur								
Werkstoff (Gehäuse)			**-60°C bis <-10°C** [1]	**-10°C bis 120°C**	**150°C**	**200°C**	**250°C**	**300°C**	**350°C**	**400°C**	**450°C**
EN-JL1040 (GG-25)	**PN 6**	(bar)	--	6	5,4	4,8	4,2	3,6	--	--	--
	PN 16	(bar)	--	16	14,4	12,8	11,2	9,6	--	--	--
EN-JS1049 (GGG-40.3)	**PN 10**	(bar)	auf Anfrage	10	9,7	9,2	8,7	8	7	--	--
	PN 16	(bar)	auf Anfrage	16	15,5	14,7	13,9	12,8	11,2	--	--
	PN 25	(bar)	auf Anfrage	25	24,3	23	21,8	20	17,5	--	--
	PN 40	(bar)	auf Anfrage	40	38,8	36,8	34,8	32	28	--	--

Zwischenwerte der max. zulässigen Betriebsdrücke dürfen durch lineare Interpolation zwischen dem nächstliegenden niederen und höheren Temperaturwert errechnet werden.

[1] Schrauben und Muttern aus A4-70 (bei Temperaturen unter -10°C)

Standard-Flanschmaße nach DIN EN 1092-1/-2

DN			15	20	25	32	40	50	65	80	100	125	150	200	250	300	350
PN6	ØD	(mm)	80	90	100	120	130	140	160	190	210	240	265	320	--	--	--
	ØK	(mm)	55	65	75	90	100	110	130	150	170	200	225	280	--	--	--
	n x Ød	(mm)	4x11	4x11	4x11	4x14	4x14	4x14	4x14	4x18	4x18	8x18	8x18	8x18	--	--	--
PN16	ØD	(mm)	95	105	115	140	150	165	185	200	220	250	285	340	405	460	520
	ØK	(mm)	65	75	85	100	110	125	145	160	180	210	240	295	355	410	470
	n x Ød	(mm)	4x14	4x14	4x14	4x18	4x18	4x18	4x18 [1]	8x18	8x18	8x18	8x22	12x22	12x26	12x26	16x26
PN25	ØD	(mm)	95	105	115	140	150	165	185	200	235	270	300	360	425	485	555
	ØK	(mm)	65	75	85	100	110	125	145	160	190	220	250	310	370	430	490
	n x Ød	(mm)	4x14	4x14	4x14	4x18	4x18	4x18	8x18	8x18	8x22	8x26	8x26	12x26	12x30	16x30	16x33

[1] Auch mit 8-loch Flanschbohrung nach DIN EN 1092-1/-2 möglich.

Notizen:

Profitieren auch Sie von der „Alles-aus-einer-Hand-Philosophie“ bei ARI!

Fordern Sie auch unsere Leistungsliste für INDUSTRIE-Anwendungen an.

Übersicht ARI-Industrieanwendungen

REGELN

Regelventile mit Hilfsenergie

Antriebe und Zubehör

Regelventile ohne Hilfsenergie

ABSPERREN

Handbetätigte Absperrarmaturen

Automatisierte Absperrarmaturen

Antriebe und Zubehör

Sonstige Armaturen

SICHERN

Sicherheitsventile

ABLEITEN

Kondensatableiter

Komponenten

Zubehör

Kondensatsammler und Dampfverteiler

SYSTEMTECHNIK

Systeme

Baugruppen

Armaturen

REGELN

Leistungs-gruppe	Regelventile mit Hilfsenergie		Baureihe: Dachman-schetten	Stopfbuchs-abdichtung	O-Ring Abdichtung	Faltenbalg-abdichtung	Antriebsart
I11	Stellventile in Durchgangsform	STEVI® Pro 470 / 471 PN16-40 DN15-150 mit schaftgeführtem Kegel	470	470	470	471	pneumatisch elektrisch
		STEVI® Pro 470 / 471 ANSI150/300 NPS1"-8" mit schaftgeführtem Kegel	470	470	470	471	pneumatisch elektrisch
		STEVI® Pro 422 / 462 PN16-40 DN200-250 mit doppelt geführtem Kegel	--	422	422	462	pneumatisch elektrisch
		STEVI® Vario 448 / 449 PN16-40 DN15-100	448	--	448	449	pneumatisch elektrisch
		STEVI® Vario 448 / 449 ANSI150 NPS1/2"-4" NEU! bei ARI	448	--	448	--	pneumatisch elektrisch
		STEVI® Smart 440 / 441 PN16-25 DN15-150	440	440	440	441	pneumatisch
		STEVI® Smart 440 / 441 PN16-40 DN200-250	--				elektrisch
		STEVI® Smart 440 ANSI300 NPS1/2"-2" mit Gewindemuffen (BSP/NPT)	440	440	440	--	pneumatisch elektrisch
		STEVI® Smart 425 / 426 PN16-40 DN300-500 mit Laternenkegel	--	425	425	426	pneumatisch elektrisch
I11	Stellventile in Dreiwegeform	STEVI® Smart 450 / 451 PN16-40 DN15-150 als Misch- und Verteilventil	450	450	450	451	pneumatisch elektrisch
		STEVI® Smart 423 / 463 PN16-40 DN200-300 als Misch- und Verteilventil	--	423	423	463	pneumatisch elektrisch
		STEVI® Pro 453 PN40 DN25-100 mit Pumpenfreilauf für Speisewasser	--	--	453	--	elektrisch
		STEVI® H 485 PN16 DN15-150 als Mischventil für Wasser	--	--	485	--	elektrisch
I25	Klappen	ZEDOX® Doppelt exzentrisch NEU! bei ARI	--				pneum. / elektr. / hydraul.
I24	Klappen	ZETRIX® 3fach exzentrisch	--				pneum. / elektr. / hydraul.

Leistungs-gruppe	Antriebe und Zubehör		
I11	Pneumatische Stellantriebe und Zubehör	DP32-35	pneumatisch
	Elektrische Stellantriebe und Zubehör (Schubantriebe)	PREMIO®-Plus 2G	elektrisch
		PREMIO®	elektrisch
		PREMIO®-Plus 2G Sicherheitsfunktion	elektrisch
		FR 1.2	elektrisch
		FR 2.1 / 2.2	elektrisch
		AUMA	elektrisch
		PACO®/ PACO® 2G	elektrisch
	Prozesskontroller / Druckmessumformer		
	Handantriebe		

Leistungs-gruppe	Regelventile ohne Hilfsenergie	
I12	Druckminderer	PREDU®
I13	Überströmregler	PREDEX®
I14	Überströmventile	PRESO®
I15	Temperaturregler	TEMPTROL®
I84	Rücklauftemperaturbegrenzer	BR 650

ABSPERREN

Leistungs-gruppe	Handbetätigte Absperrarmaturen		
G31-33 I31-37	Absperrventile mit Faltenbalgabdichtung	FABA®-Plus	
		FABA®-Supra	
		FABA®-Supra PN63-160	NEU! bei ARI
		BR 6A2	
I41-45	Absperrventile mit Stopfbuchsabdichtung	BR 6A1	
		STOBU®	
		STOBU® PN63-160	
I46	Absperrventile in Dreiwegeform	STOBU® 017	
G21-24	Absperrklappen	ZESA® / GESA®	
I21		ZIVA®-Z / ZIVA®-G	NEU! bei ARI
		ZEDOX® Doppelt exzentrisch	
I24		ZETRIX® 3fach exzentrisch	

Leistungs-gruppe	Automatisierte Absperrarmaturen			Antriebsart
I51	Absperrventile in Durchgangsform	BR 405 / 460 PN16-40		pneumatisch
				elektrisch
		FABA®-Supra PN63-160	NEU! bei ARI	pneumatisch
				elektrisch
I52		STOBU® PN63-160		pneumatisch
				elektrisch
I35		FABA®-Supra		pneumatisch
	Absperrventile in Schrägsitzform	FABA®-Supra		pneumatisch
I55	Abschlammventile	STEVI® BBD		pneumatisch
G23	Absperrklappen	ZESA®-E / GESA®-E	NEU! bei ARI	elektrisch
I23		ZIVA®-ZE / ZIVA®-GE		elektrisch
		ZIVA®-ZP / ZIVA®-GP		pneumatisch
I25		ZEDOX® Doppelt exzentrisch		pneum. / elektr. / hydraul.
I24		ZETRIX® 3fach exzentrisch		pneum. / elektr. / hydraul.

Leistungs-gruppe	Antriebe und Zubehör		
I11	Antriebe und Zubehör (für BR 405 / 460, FABA® -Supra PN63-160, STOBU® PN63-160)		pneumatisch
			elektrisch

Leistungs-gruppe	Sonstige Armaturen	
G41-43 I61-64	Rückschlag-Ventile	CHECKO®-V
		CHECKO®-D
G51-53 I71-74	Schmutzfänger	BR 050 / 059 / 080
I81	Durchflussanzeiger (Doppelschauglas)	BR 660
I84	Be- und Entlüftungsautomat	BR 656
	Belüftungsventil (Vakuumbrecher)	BR 655

SICHERN

Leistungs-gruppe	Sicherheitsventile	
G62 I91	Vollhub- und Normal-Sicherheitsventile nach EN ISO 4126-1, TRD 421 und AD2000-A2	SAFE
		SAFE-P
I92		SAFE-TC
G64 I92		SAFE-TCP
		SAFE-TCS
I92	Sicherheitsventile nach ASME Sect. VIII und EN ISO 4126-1,TRD421, AD2000-A2	SAFE-SN ANSI (Semi nozzle)
I93	Sicherheitsventile nach API 526 / ASME Sect. VIII	REYCO R Series (Full nozzle)
		REYCO RL Series (Full nozzle)
	Wechselventil und Berstscheiben	SAFE Combi-C Wechselventile / SAFE Combi-R Berstscheibe
		REYCO Combi-C Wechselventile / REYCO Combi-R Berstscheibe

ABLEITEN

Leistungs-gruppe	Kondensatableiter		
I82 I83	CONA®B Bimetall Kondensatableiter	BR 600 / BR 601	PN 16 - PN 40
		BR 600	PN 63 - PN 630
	CONA®M Membrankapsel Kondensatableiter	BR 610 / BR 612	PN 16 / PN 40
		BR 611 / BR 613	PN 16 / PN 40
		BR 616 Mehrfachkapselableiter	PN 40
		BR 614 / BR 615 / BR 619	PN16 / PN 40
	CONA®SC Schwimmer Kondensatableiter	BR 634	PN 16 - PN 40
		BR 629	PN 16
		BR 635 (SC-Plus)	PN 16 / PN 40
		BR 636	PN 16 - PN 40
	CONA®S Schwimmer Kondensatableiter	BR 631 / BR 632	PN 16 - PN 160
		BR 633	PN 40
		BR 639	PN 16 / PN 40
		BR 637	PN 16 / PN 40
		BR 694 (CONA®P Pump-Kondensatableiter)	PN 16
		BR 691 (CONLIFT® Kondensat-Heber)	PN 16
		BR 630	PN 16 / PN 40
	CONA®TD Thermodynamische Kondensatableiter	BR 640 / BR 641	PN 40 - PN 63
	CONA®Universal / CONA®Connector	BR 604 / BR 622 / BR 628 / BR 642 / BR 643 / BR 681-684	ANSI 300 / PN40
	CONA®All-in-one	BR 60A / BR 61A / BR 64A / BR 63A	PN 40

Leistungs-gruppe	Komponenten		
I84	Anfahr-Entwässerungsautomat	BR 665	PN 16 / PN 40
	Kondensat-Ablauftemperaturbegrenzer	BR 645 / BR 647	PN 40
	Rücklauftemperaturbegrenzer	BR 650	PN 40
	Be- und Entlüftungsautomat	BR 656	PN 16 - PN 40
	Belüftungsventil (Vakuumbrecher)	BR 655	PN 16 / PN 40
Leistungs-gruppe	**Zubehör**		
I84	Durchflussanzeiger (Doppelschaugläser)	BR 660	PN 16 / PN 40
	Multifunktionstester	Sonaphone / Sonaphone E	
	Kondensatableiter mit Überwachungssystemen	BR 685 CONA®-control	PN 40
Leistungs-gruppe	**Kondensatsammler und Dampfverteiler**		
I83	Kondensatsammler und Dampfverteiler	BR 671 CODI®S / BR 675 CODI®B	PN 40 - PN 63

NEU! bei ARI

SYSTEMTECHNIK

Systeme		
Druckreduzierstation	PREsys®-S für Wasserdampf	PN 16 / 25 / 40
	PREsys® -W für Wasser	PN 16 / 25 / 40
	PREsys® -A für Luft	PN 16 / 25 / 40
Prozesscontroller		
Druckmessumformer		
Kondensatrückspeiseanlage	CORsys® -St (Behälter aus S235JRG2)	150 l - 2000 l
	CORsys® -SSt (Behälter aus 1.4301 oder 1.4571)	150 l - 2000 l
Wärmetauscher-System	ENCOsys®	PN 16 / 40
Reindampferzeuger	BR RDEZ	300 kg/h - 3000 kg/h
Ableiterstation	BR TRS	PN 16 / 40

Baugruppen		
Kondensatschleuse	BR Z21-115	PN 16 / 40
Probeentnahme-Kühler	BR Z21-216	PN 16
Mischkühler / Entspanner	BR Z21-117	PN 16

Armaturen		
Dampftrockner	BR Z21-112-85 / BR Z21-112	PN 16 / 40
Dampfinjektor	BR 651	PN 25

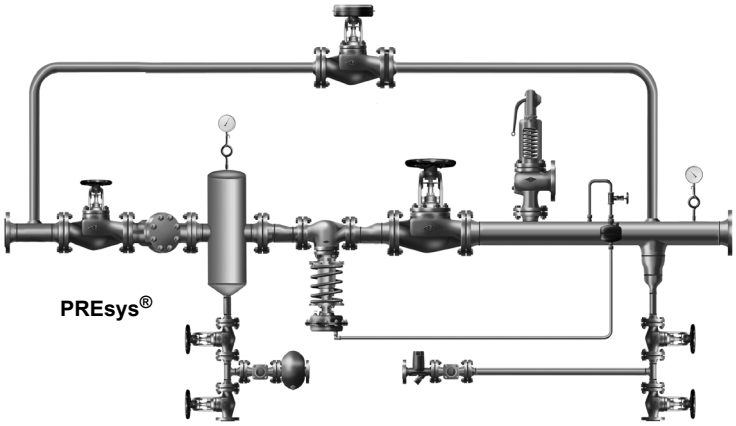
PREsys®

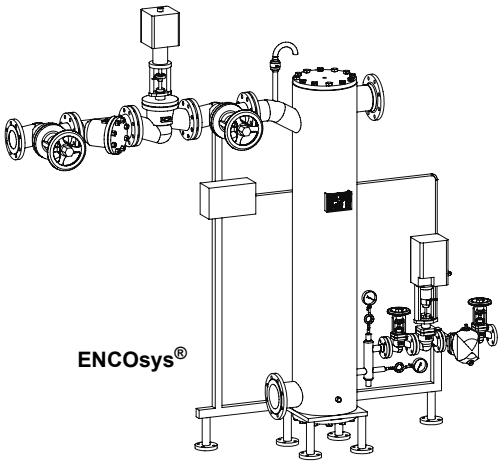
ENCOsys®

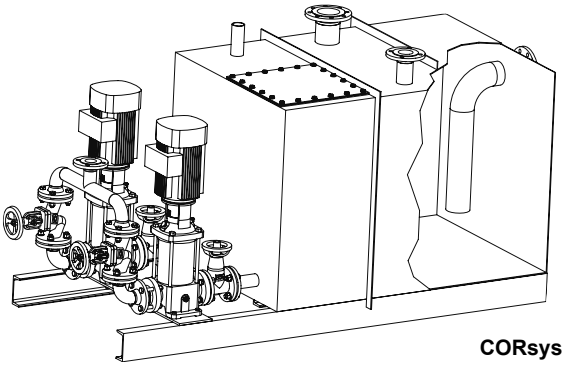
CORsys®

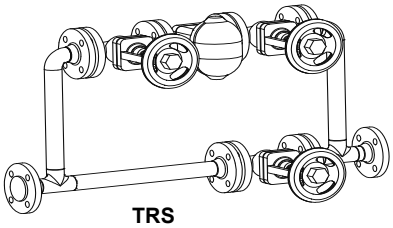
TRS

Notizen:

I. Geltung der Allgemeinen Verkaufsbedingungen

1. Diese Allgemeinen Verkaufsbedingungen gelten für den gegenwärtigen und alle folgenden Verträge mit den inländischen Kunden der Firma ARI-Armaturen Albert Richter GmbH & Co. KG - nachfolgend bezeichnet als ARI -, die ab dem 30. Juli 2018 abgeschlossen werden und überwiegend die **Lieferung von Waren** an den Kunden zum Gegenstand haben. Von ARI zusätzlich übernommene Pflichten berühren nicht die Geltung dieser Allgemeinen Verkaufsbedingungen.

2. Von den Allgemeinen Verkaufsbedingungen oder gesetzlichen Bestimmungen abweichende **Geschäftsbedingungen des Kunden** verpflichten ARI nicht, auch wenn ARI nicht widerspricht oder vorbehaltlos Leistungen erbringt oder Leistungen des Kunden annimmt.

3. Diese Allgemeinen Verkaufsbedingungen sind für Verträge konzipiert, die nicht unter die besonderen **Bestimmungen des Verbrauchsgüterkaufs** (§§ 474 ff. BGB) fallen. Sollte diese Annahme nicht zutreffen, wird der Kunde ARI in jedem Einzelfall vor Vertragsabschluss unverzüglich und schriftlich informieren; im Übrigen gelten dann anstelle dieser Allgemeinen Verkaufsbedingungen die „Allgemeine Verkaufsbedingungen für Verbrauchsgüterverkäufe“ von ARI, die auf Anforderung übersandt werden.

4. Diese Allgemeinen Verkaufsbedingungen gelten nicht, wenn der Kunde **Verbraucher** im Sinne des § 13 BGB ist.

II. Abschluss des Vertrages

1. Der Kunde ist **vor Vertragsabschluss** zu einem **schriftlichen Hinweis an ARI** verpflichtet, wenn:

   - der Kunde eine Montageanleitung wünscht,

   - die zu liefernde Ware nicht ausschließlich für die gewöhnliche Verwendung geeignet sein soll oder der Kunde von einer bestimmten Verwendungseignung ausgeht oder seine Beschaffenheitserwartungen auf öffentliche Äußerungen, Werbeaussagen oder sonstige Umstände außerhalb des konkreten Vertragsabschlusses stützt,

   - die Ware unter unüblichen oder ein besonderes Gesundheits-, Sicherheits- oder Umwelt-Risiko darstellenden oder eine erhöhte Beanspruchung erfordernden Bedingungen eingesetzt wird,

   - mit dem Vertrag atypische Schadensmöglichkeiten oder ungewöhnliche, insbesondere die in Ziffer VII.-1.-e) aufgezeigten Grenzen übersteigende Schadenshöhen verbunden sein können, die dem Kunden bekannt sind oder bekannt sein müssten oder

   - die Ware außerhalb Deutschlands verwendet oder an außerhalb Deutschlands ansässige Abnehmer des Kunden geliefert werden soll.

2. **Bestellungen des Kunden** sind schriftlich abzufassen. Weicht die Bestellung des Kunden von den Vorschlägen oder dem Angebot von ARI ab, wird der Kunde die Abweichungen als solche besonders hervorheben. Die Regeln für Vertragsabschlüsse im elektronischen Geschäftsverkehr gem. § 312 i Absatz 1 Satz 1 Nr. 1 bis 3 BGB finden keine Anwendung.

3. Sämtliche, insbesondere auch durch Mitarbeiter von ARI aufgenommene Bestellungen werden **ausschließlich** durch die **schriftliche Auftragsbestätigung** von ARI wirksam. Die schriftliche Auftragsbestätigung kann auch auf dem zugleich als Lieferschein dienenden Dokument formuliert werden. Die tatsächliche Auslieferung der bestellten Ware, sonstiges Verhalten von ARI oder Schweigen begründen kein Vertrauen des Kunden auf den Abschluss des Vertrages. ARI kann die schriftliche Auftragsbestätigung **bis zum Ablauf von vierzehn (14) Kalendertagen**, nachdem die Bestellung des Kunden bei ARI eingegangen ist, abgeben.

4. Die schriftliche **Auftragsbestätigung** von ARI ist **rechtzeitig** zugegangen, wenn sie innerhalb von sieben (7) Kalendertagen nach ihrem Ausstellungsdatum bei dem Kunden eingeht. Der Kunde wird ARI unverzüglich schriftlich informieren, wenn die schriftliche Auftragsbestätigung verspätet eingeht.

5. Die schriftliche Auftragsbestätigung von ARI ist für den Umfang des **Vertragsinhalt**es maßgebend und bewirkt einen Vertragsschluss auch dann, wenn sie abgesehen von Art der Ware, Preis und Liefermenge sonst wie, namentlich auch im Hinblick auf die ausschließliche Geltung dieser Allgemeinen Verkaufsbedingungen, von den Erklärungen des Kunden abweicht. Der Vertrag kommt nur dann nicht zustande, wenn **der Kunde schriftlich rügt**, dass die Auftragsbestätigung von ARI nicht in jeder Hinsicht den Erklärungen des Kunden entspricht, die Abweichungen schriftlich spezifiziert und die Rüge kurzfristig, spätestens sieben (7) Kalendertage, nachdem die schriftliche Auftragsbestätigung bei dem Kunden zugegangen ist, bei ARI eingeht.

6. **Besondere Wünsche** des Kunden, namentlich besondere Verwendungs- sowie Beschaffenheitserwartungen des Kunden, Garantien oder sonstige Zusicherungen im Hinblick auf die Ware oder die Durchführung des Vertrages sowie in elektronischer oder gedruckter Form von dem Kunden gewünschte Leistungserklärungen, Gebrauchsanleitungen oder Sicherheitsinformationen bedürfen daher in jedem Fall der ausdrücklichen schriftlichen Bestätigung durch ARI.

7. Von dem Kunden gefertigte Bestätigungen des Vertrages bleiben **ohne Wirkung**, ohne dass es eines Widerspruchs durch ARI bedarf. Namentlich begründen weder die tatsächliche Auslieferung der bestellten Ware, sonstiges Verhalten von ARI oder Schweigen ein Vertrauen des Kunden auf die Beachtlichkeit seiner Bestätigung.

8. Die **Mitarbeiter** sowie die Handelsvertreter und sonstige Vertriebsmittler von ARI sind nicht befugt, von dem Erfordernis der schriftlichen Auftragsbestätigung durch ARI abzusehen oder inhaltlich abweichende Zusagen zu machen oder Garantien zu erklären. **Änderungen** des abgeschlossenen Vertrages bedürfen einer schriftlichen Bestätigung von ARI.

III. Pflichten von ARI

1. ARI hat die in der schriftlichen Auftragsbestätigung bezeichnete **Ware zu liefern** und das Eigentum zu übertragen. Bedarf die zu liefernde Ware näherer Bestimmung, nimmt ARI die **Spezifikation** unter Berücksichtigung der eigenen und der für ARI erkennbaren und berechtigten Belange des Kunden vor. ARI ist **nicht zu Leistungen verpflichtet**, die nicht in der schriftlichen Auftragsbestätigung von ARI oder in diesen Allgemeinen Verkaufsbedingungen aufgeführt sind; namentlich ist ARI aufgrund des Vertrages nicht verpflichtet, nicht ausdrücklich schriftlich vereinbarte Unterlagen herauszugeben oder Informationen zu erteilen oder Zubehör zu liefern, zusätzliche Schutzvorrichtungen anzubringen, Montageanleitungen zu vermitteln, Montagen durchzuführen oder den Kunden zu beraten.

2. ARI ist aus dem mit dem Kunden abgeschlossenen Vertrag allein dem Kunden gegenüber verpflichtet. An dem Vertragsschluss nicht beteiligte Dritte, insbesondere **Abnehmer des Kunden**, sind nicht berechtigt, Lieferung an sich zu fordern oder sonstige Ansprüche vertraglicher Art gegen ARI geltend zu machen. Die Empfangszuständigkeit des Kunden bleibt auch bestehen, wenn er **Ansprüche an Dritte abtritt**.

3. ARI ist verpflichtet, unter Berücksichtigung der Regelungen in Ziffer II. 1. und II. 5. sowie unter Berücksichtigung **handelsüblicher Toleranzen** hinsichtlich Art, Menge und Qualität, ansonsten Ware mittlerer Art und Güte zu liefern. Kann die zu liefernde Ware nicht in dem bei Vertragsschluss angebotenen Zustand geliefert werden, weil technische Verbesserungen an Serienprodukten vorgenommen wurden, ist ARI zur Lieferung der verbesserten Version berechtigt. Abweichungen in Abmessungen, Struktur und Farbe bleiben vorbehalten, soweit diese in der Natur der verwendeten Materialien liegen und handelsüblich sind. ARI ist berechtigt, **Teillieferungen** vorzunehmen vorzunehmen und gesondert zu berechnen, sofern dies für den Kunden zumutbar ist.

4. ARI hat die Ware zur vereinbarten Lieferzeit **EXW (Incoterms 2010)** an der in der schriftlichen Auftragsbestätigung bezeichneten Lieferanschrift und - soweit eine solche nicht bezeichnet ist - an der Niederlassung in 33758 Schloß Holte-Stukenbrock in der bei ARI üblichen Verpackung (dies umfasst die für den normalen LKW-Transport notwendige Verpackung) **zur Abholung durch den Kunden zur Verfügung zu stellen**. Zu einer vorherigen Aussonderung oder Kennzeichnung der Ware oder einer Benachrichtigung des Kunden über die Verfügbarkeit der Ware ist ARI nicht verpflichtet. ARI ist - auch bei Verwendung anderer Klauseln der Incoterms - nicht verpflichtet, den Kunden von der Lieferung zu informieren, die Ware anlässlich der Lieferung auf ihre Vertragsgemäßheit zu untersuchen, dem Kunden Informationen zur Übernahme der Ware zu erteilen, die Betriebssicherheit des Transportmittels oder die beförderungssichere Verladung zu überprüfen. Die Vereinbarung anderer Klauseln der Incoterms oder von Klauseln wie „Lieferung frei...“ oder ähnlicher Art hat lediglich eine abweichende Regelung des Transports und der Transportkosten zur Folge; im Übrigen verbleibt es bei den in diesen Allgemeinen Verkaufsbedingungen getroffenen Regelungen.

5. Vereinbarte **Lieferfristen bzw. Liefertermine** haben zur Voraussetzung, dass der Kunde zu beschaffende Unterlagen, Genehmigungen oder Freigaben rechtzeitig beibringt, Anzahlungen vereinbarungsgemäß leistet und alle sonstigen ihm obliegenden Verpflichtungen rechtzeitig erfüllt. Im Übrigen beginnen vereinbarte Lieferfristen mit dem Datum der schriftlichen Auftragsbestätigung von ARI. ARI ist berechtigt, bereits vor vereinbarter Zeit zu liefern oder den Zeitpunkt der Lieferung innerhalb der vereinbarten Lieferfrist festzulegen.

6. ARI ist berechtigt, vertragliche Pflichten **nach dem vorgesehenen Termin** zu erfüllen, wenn der Kunde von der Terminüberschreitung informiert und ihm ein Zeitraum für die Nacherfüllung mitgeteilt wird. ARI ist unter diesen Voraussetzungen auch zu mehreren Nacherfüllungsversuchen berechtigt. Der Kunde kann der angekündigten Nacherfüllung innerhalb angemessener Frist widersprechen, wenn die Nacherfüllung unzumutbar ist. ARI erstattet die als Folge der Terminüberschreitung nachweislich notwendigen Mehraufwendungen des Kunden, soweit ARI nach den Regelungen in Ziffer VII. für Schäden einzustehen hat.

7. Unabhängig davon, ob eine Beförderung durch ARI, durch den Kunden oder durch Dritte erfolgt, geht die **Gefahr** auch bei nicht eindeutiger Kennzeichnung der Ware auf den Kunden über, sobald die Ware dem Kunden nach Maßgabe der Regelung in Ziffer III.-4. zur Verfügung gestellt worden ist. Die **Verladung** der Ware zählt zu den Pflichten des Kunden. Die Vereinbarung anderer Klauseln der Incoterms oder von Klauseln wie „Lieferung frei...“ oder ähnlicher Art hat lediglich eine abweichende Regelung des Transports und der Transportkosten zur Folge; im Übrigen verbleibt es bei den in diesen Allgemeinen Verkaufsbedingungen getroffenen Regelungen.

8. ARI ist nicht verpflichtet, nicht ausdrücklich vereinbarte **Bescheinigungen** oder Zertifikate beizubringen oder sonstige **Dokumente** zu besorgen, und in keinem Fall für die Erfüllung der Pflichten verantwortlich, die mit dem Inverkehrbringen der Ware außerhalb Deutschlands verbunden sind.

9. Ohne Verzicht auf weitergehende gesetzliche Rechte ist ARI zur **Einrede der Unsicherheit** nach § 321 BGB berechtigt, solange die berechtigte Besorgnis besteht, der Kunde werde seinen Pflichten aus dem mit ARI geschlossenen Vertrag ganz oder teilweise nicht vertragsgemäß nachkommen, es sei denn, die Umstände, die die berechtigte Besorgnis begründen, sind von ARI verursacht. Zur Einrede der Unsicherheit ist ARI insbesondere berechtigt, wenn der Kunde seine ARI oder Dritten gegenüber bestehenden Pflichten nur unzureichend erfüllt oder schleppend zahlt oder das von einem Kreditversicherer gesetzte Limit überschritten ist oder mit der anstehenden Lieferung überschritten wird. Anstelle der Einrede kann ARI künftige, auch bereits bestätigte Lieferungen davon abhängig machen, dass der Kunde Vorauskasse leistet. ARI ist nicht zur Fortsetzung der Leistungen verpflichtet, solange und soweit von dem Kunden zur Abwendung der Einrede erbrachte Leistungen keine angemessene Sicherheit bieten oder anfechtbar sein könnten.

IV. Pflichten des Kunden

1. Ungeachtet weitergehender Pflichten des Kunden zur Zahlungssicherung oder Zahlungsvorbereitung ist der Kaufpreis zu dem in der schriftlichen Auftragsbestätigung bezeichneten Termin und - soweit ein solcher nicht bezeichnet ist - mit Erteilung der Rechnung zur **Zahlung fällig** und von dem Kunden zu zahlen. Eingeräumte Zahlungsziele entfallen und ausstehende Forderungen werden sofort zur Zahlung fällig, wenn Abnehmer des Kunden von ARI gelieferte, unter Eigentumsvorbehalt stehende Ware bezahlen (Ziffer VIII.-5.), wenn die Eröffnung eines Insolvenzverfahrens über das Vermögen des Kunden beantragt wird, wenn der Kunde ohne Darlegung eines rechtfertigenden Grundes wesentlichen Verpflichtungen, die gegenüber ARI oder gegenüber Dritten fällig sind, nicht nachkommt, wenn der Kunde nicht zutreffende Angaben zu seiner Kreditwürdigkeit gemacht hat oder wenn die von einem Kreditversicherer zugesagte Deckung aus von ARI nicht zu vertretenden Gründen reduziert wird.

2. Mit dem **vereinbarten Kaufpreis** sind die ARI obliegenden Leistungen einschließlich der bei ARI üblichen Verpackung abgegolten. Die gesetzliche **Umsatzsteuer** wird gesondert berechnet und ist von dem Kunden zusätzlich zu entrichten

3. **Skonto**zusagen sind in jedem Einzelfall in der schriftlichen Auftragsbestätigung von ARI auszuweisen und gelten nur unter der Bedingung fristgerechter und vollständiger Zahlung sämtlicher Forderungen von ARI gegen den Kunden.

4. Die **Zahlungen** sind in EURO ohne Abzug und spesen- und kostenfrei über eines der von ARI bezeichneten Bankinstitute zu überweisen. Für die **Rechtzeitigkeit** der Zahlung ist die vorbehaltlose Gutschrift auf dem Bankkonto maßgeblich. Die Mitarbeiter sowie die Handelsvertreter oder sonstige Vertriebsmittler von ARI sind nicht berechtigt, Zahlungen entgegenzunehmen.

5. Vorbehaltlich einer gegenteiligen Tilgungsbestimmung des Kunden kann ARI eingehende Zahlungen ungeachtet gerichtlicher Zuständigkeiten nach freiem Ermessen auf die zur Zeit der Zahlung gegen den Kunden kraft eigenen oder abgetretenen Rechts bestehenden Ansprüche **verrechnen**.

6. Gesetzliche Rechte des Kunden zur **Aufrechnung** gegen die Ansprüche von ARI werden ausgeschlossen, es sei denn, dass der Gegenanspruch fällig und entweder rechtskräftig festgestellt oder unbestritten ist oder auf demselben Vertragsverhältnis beruht. § 215 BGB findet keine Anwendung.

7. Gesetzliche Rechte des Kunden zur **Zurückhaltung** der Zahlung oder der Abnahme der Ware werden ausgeschlossen, es sei denn, dass das Zurückbehaltungsrecht des Kunden auf demselben Vertragsverhältnis beruht. Das Zurückbehaltungsrecht ist jedoch nicht ausgeschlossen, wenn und soweit die der Geltendmachung des Zurückbehaltungsrechts zugrundeliegenden Forderungen unbestritten oder rechtskräftig festgestellt sind. § 215 BGB findet keine Anwendung.

8. Der Kunde ist verpflichtet, die Ware zum Liefertermin ohne Inanspruchnahme zusätzlicher Fristen und an der nach Ziffer III.-4. maßgeblichen Lieferanschrift abzunehmen und alle ihm aufgrund des Vertrages, dieser Allgemeinen Verkaufsbedingungen, der Regeln der ICC für die Auslegung der vereinbarten Klausel der Incoterms® 2010 und aufgrund gesetzlicher Bestimmungen obliegenden Pflichten zu erfüllen. Zur Verweigerung der **Abnahme** der Ware ist der Kunde nur berechtigt, wenn er in Übereinstimmung mit den Regelungen in Ziffer VI.-1. von dem Vertrag zurücktritt.

9. Soweit diese nicht anderweitig sichergestellt ist, hat der Kunde ungeachtet gesetzlicher Bestimmungen die erneute Verwendung, stoffliche Verwertung oder sonst vorgeschriebene **Entsorgung** der von ARI an den Kunden gelieferten Ware sowie der Verpackung auf eigene Kosten zu betreiben. ARI ist nicht verpflichtet, dem Kunden gelieferte Ware oder Verpackung aufgrund abfallrechtlicher Bestimmungen von dem Kunden oder von Dritten zurückzunehmen.

10. Der Kunde wird in Bezug auf die von ARI bezogene Ware keine Geschäfte eingehen oder durchführen, die nach den maßgeblichen Vorschriften insbesondere des **Außenhandelsrechts** unter Einschluss des US-amerikanischen Exportkontrollrechts **verboten** sind. Soweit der Kunde nicht sicher ist, dass ein solcher Verbotstatbestand nicht gegeben ist, wird der Kunde schriftlich eine Abstimmung mit ARI suchen.

ASTRA® ASTRA®-Plus ARImetec®-DX

ASTRA® D ASTRA® DC Antriebe und Zubehör

ZESA®/ GESA®

ZESA®-EA / GESA®-EA

ZESA®-E / GESA®-E

Klappen-Antriebe

FABA® -Plus

CHECKO®/ Schmutz-fänger

SAFE / SAFE-TC

SAFE / SAFE P / SAFE-TCP / SAFE-TCS

Verschie-denes

V. Mangelhafte Ware

1. Ohne Verzicht auf gesetzliche Ausschlüsse oder Einschränkungen der Verantwortlichkeit des Verkäufers ist die Ware **sachmangelhaft**, wenn der Kunde nachweist, dass die Ware unter Berücksichtigung der Regelungen in Ziffern II. 1., II. 5. oder III. zum Zeitpunkt des Gefahrübergangs spürbar von der in der schriftlichen Auftragsbestätigung vereinbarten Art, Menge, Beschaffenheit oder Verwendungseignung oder mangels ausdrücklicher Vereinbarung spürbar von der in Deutschland üblichen Beschaffenheit abweicht oder ersichtlich nicht für die in Deutschland gewöhnliche Verwendung geeignet ist. Verdeckte Mankolieferungen sind sachmangelhafte Lieferungen.

2. Ohne Verzicht auf gesetzliche Ausschlüsse oder Einschränkungen der Verantwortlichkeit des Verkäufers ist die Ware **rechtsmangelhaft**, wenn der Kunde nachweist, dass die Ware zum Zeitpunkt des Gefahrüberganges nicht frei von in Deutschland durchsetzbaren Rechten oder Ansprüchen Dritter ist. Ohne Verzicht auf weitergehende gesetzliche Erfordernisse begründen auf gewerblichem oder anderem geistigen Eigentum beruhende Rechte oder Ansprüche Dritter einen Rechtsmangel nur, soweit die Rechte in Deutschland registriert, veröffentlicht und bestandskräftig sind und den vertragsgemäßen Gebrauch der Ware in Deutschland ausschließen.

3. Soweit die schriftliche Auftragsbestätigung von ARI nicht ausdrücklich eine gegenteilige Aussage trifft, ist ARI insbesondere **nicht dafür verantwortlich**, dass die Ware für eine andere als die gewöhnliche Verwendung geeignet ist, von der üblichen Beschaffenheit abweichende weitergehende Erwartungen des Kunden erfüllt oder außerhalb Deutschlands frei von Rechten oder Ansprüchen Dritter ist. ARI haftet nicht für Mängel, die nach dem Zeitpunkt des Gefahrübergangs eintreten. Soweit der Kunde ohne Einverständnis von ARI selbst oder durch Dritte Versuche zur Beseitigung von Mängeln unternimmt, wird ARI von der Pflicht zur Gewährleistung frei, es sei denn, dass diese sachgemäß ausgeführt werden.

4. Von dem Kunden gewünschte **Garantien** oder Zusicherungen müssen auch im Falle von Folgegeschäften stets in der schriftlichen Auftragsbestätigung als solche besonders ausgewiesen sein. Insbesondere schlagwortartige Bezeichnungen, die Bezugnahme auf allgemein anerkannte Normen, die Verwendung von Waren- oder Gütezeichen oder die Vorlage von Mustern oder Proben begründen für sich allein nicht die Übernahme einer Garantie oder Zusicherung. Die Mitarbeiter sowie die Handelsvertreter oder sonstige Vertriebsmittler von ARI sind nicht berechtigt, Garantien oder Zusicherungen zu erklären oder Angaben zu besonderen Verwendbarkeiten oder zur Wirtschaftlichkeit der Ware zu machen.

5. Der Kunde ist gegenüber ARI verpflichtet, jede einzelne Lieferung bei Abnahme, unabhängig von einer Umleitung oder Weiterversendung, unverzüglich und in jeder Hinsicht auf erkennbare sowie auf typische Abweichungen qualitativer, quantitativer und sonstiger Art, auf die Einhaltung der für die Ware geltenden produktrechtlichen Vorschriften und im Übrigen nach Maßgabe der gesetzlichen Vorschriften **zu untersuchen**. Der Kunde ist gegenüber ARI zudem verpflichtet, diese Untersuchung bei zum Einbau in oder zur Anbringung an eine andere Sache bestimmter Ware unmittelbar vor dem **Einbau bzw. Anbringung** ein weiteres Mal vorzunehmen und das Ergebnis der Untersuchung schriftlich festzuhalten.

6. Ohne Verzicht auf die gesetzliche Obliegenheit des Kunden zur unverzüglichen Anzeige, ist der Kunde gegenüber ARI verpflichtet, jeden Sach- oder Rechtsmangel bei neuen Waren spätestens innerhalb von einem (1) Jahr, nachdem ihm die Ware tatsächlich übergeben wurde, anzuzeigen. Ein aufgrund der Untersuchung nach Ziffer V.-5. Satz 2 aufgedeckter Mangel ist vor dem Einbau bzw. der Anbringung anzuzeigen. Die **Anzeige** ist schriftlich und unmittelbar an ARI zu richten und so präzise abzufassen, dass ARI ohne weitere Nachfrage bei dem Kunden Abhilfemaßnahmen einleiten und Rückgriffsansprüche gegenüber Vorlieferanten sichern kann, und hat im Übrigen den gesetzlichen Vorschriften zu entsprechen. Die Mitarbeiter sowie die Handelsvertreter oder sonstige Vertriebsmittler von ARI sind nicht berechtigt, außerhalb der Geschäftsräume von ARI Mängelanzeigen entgegenzunehmen oder Erklärungen zur Gewährleistung abzugeben.

7. Nach **ordnungsgemäßer Anzeige** gem. Ziffer V.-6. kann der Kunde die in diesen Allgemeinen Verkaufsbedingungen vorgesehenen Rechtsbehelfe geltend machen. Vorbehaltlich anders lautender, schriftlich bestätigter Zusagen von ARI bestehen vorbehaltlich der Rückgriffsregelungen nach § 445a BGB (Rückgriff des Kunden bei ARI für den Fall, dass er im Verhältnis zu seinem Kunden Aufwendungen im Rahmen der Nacherfüllung nach § 439 Abs. 2 und/oder Abs. 3 BGB und/oder § 475 Abs. 4 und/oder Abs. 6 BGB tragen muss) wegen Verletzung der Pflicht zur Lieferung mangelfreier Ware **keine weitergehenden Ansprüche** des Kunden oder Ansprüche nicht vertraglicher Art. Im Falle **nicht ordnungsgemäßer Anzeige** kann der Kunde Rechtsbehelfe nur geltend machen, soweit ARI den Mangel vorsätzlich verschwiegen hat. Einlassungen von ARI zu Mängeln dienen lediglich der sachlichen Aufklärung, bedeuten jedoch insbesondere nicht einen Verzicht auf das Erfordernis der ordnungsgemäßen Anzeige.

8. Dem Kunden stehen **keine Rechtsbehelfe** wegen Lieferung mangelhafter Ware zu, soweit er für Beschaffenheiten oder Verwendungseignungen der Ware einzustehen hat, die nicht Gegenstand der mit ARI getroffenen Vereinbarungen sind, oder soweit der Kunde in den Geschäftsbeziehungen mit seinen Abnehmern bei Geltung der gesetzlich einschlägigen Vorschriften und/oder auf Basis der zwischen dem Kunden und seinen Abnehmern getroffenen Vereinbarungen nicht für die Lieferung mangelhafter Ware einstehen müsste.

9. Soweit dem Kunden nach den Bestimmungen dieser Allgemeinen Verkaufsbedingungen Rechtsbehelfe wegen Lieferung mangelhafter Ware zustehen, ist er ohne Verzicht auf die gesetzlichen und in diesen Verkaufsbedingungen enthaltenen Regelungen und Einwendungen, insbesondere ohne Verzicht auf den Einwand der Unverhältnismäßigkeit nach § 439 Abs. 4 BGB, berechtigt, innerhalb angemessener Frist nach Mitteilung eines Mangels nach Maßgabe der gesetzlichen Vorschriften von ARI **Nacherfüllung** zu verlangen. Erfüllungsort für die Nacherfüllung ist die nach Ziffer III.-4. maßgebliche Lieferanschrift. ARI trägt die für die Nacherfüllung erforderlichen Aufwendungen, soweit diese sich nicht durch eine Verwendung der Ware außerhalb Deutschlands erhöhen. Der Kunde ist nach Kenntnis bzw. Kennenmüssen des Mangels jedoch verpflichtet, alle zumutbaren Maßnahmen zur Geringhaltung der für die Nacherfüllung erforderlichen Aufwendungen zu ergreifen. Für den Fall, dass die Nacherfüllung endgültig misslingt, nicht möglich ist oder nicht innerhalb angemessener Zeit vorgenommen wird, ist der Kunde ungeachtet sonstiger, in diesen Allgemeinen Verkaufsbedingungen vorgesehener **Rechtsbehelfe** nach Maßgabe der gesetzlichen Vorschriften berechtigt, den Preis zu mindern oder nach Fristsetzung und Ablehnungsandrohung binnen einer Ausschlussfrist von vier Wochen nach Fristablauf von dem Vertrag zurückzutreten. ARI ist ungeachtet der Rechtsbehelfe des Kunden stets berechtigt, nach der Regelung in Ziffer III. 6. mangelhafte Ware nachzubessern oder Ersatz zu liefern. Bei Rechtsmängeln erfolgt die entweder dadurch, dass ARI die Ware derart verändert, dass der Rechtsmangel nicht mehr besteht oder durch Erlangung einer Lizenz. Abweichend von den vorstehenden Regelungen ist in den Fällen des § 445a BGB eine Fristsetzung nicht erforderlich.

10. Mit Ausnahme der in Ziffer V.-11. geregelten Fällen verjähren jegliche Ansprüche des Kunden wegen Lieferung neuer mangelhafter Ware ein (1) Jahr nach dem gesetzlichen Verjährungsbeginn.

11. Abweichend von Ziffer V.-10 gelten die gesetzlichen Gewährleistungsfristen

- wenn die Ansprüche des Kunden auf vorsätzlichen und/oder grob fahrlässigen Vertragsverletzung beruhen;

- wenn ARI den Mangel arglistig verschwiegen hat;

- für Ansprüche wegen Verletzung von Leben, Körper und/oder Gesundheit;

- für Ansprüche nach § 445a BGB (Rückgriff des Kunden bei ARI für den Fall, dass er im Verhältnis zu seinem Kunden Aufwendungen im Rahmen der Nacherfüllung nach § 439 Abs. 2 und/oder Abs. 3 BGB und/oder § 475 Abs. 4 und/oder Abs. 6 BGB tragen muss); sowie

- für Ansprüche nach § 439 Abs. 2 und Abs. 3 BGB (Ersatz der zum Zwecke der Nacherfüllung erforderlichen Aufwendungen), sofern es sich bei der von ARI verkauften Ware um eine neu hergestellte Sache handelt, wobei ein solcher Anspruch voraussetzt, dass der Nacherfüllungsanspruch nach § 439 Abs. 1 BGB nicht nach Maßgabe dieser Allgemeinen Verkaufsbedingungen verjährt ist.

VI. Rücktritt

1. Neben der Regelung in Ziffer V. 9. ist der **Kunde** unter Beachtung der maßgeblichen gesetzlichen Bestimmungen zum Rücktritt **berechtigt**, wenn die ARI obliegenden Leistungen unmöglich geworden sind, ARI mit der Erfüllung vertraglicher Hauptpflichten in Verzug geraten ist oder durch diesen Vertrag begründete Pflichten sonst wie wesentlich verletzt hat und der Verzug oder die Pflichtverletzung von ARI gemäß Ziffer VII. 1. c) zu vertreten ist. Zur Herbeiführung des Verzuges bedarf es ohne Verzicht auf weitergehende gesetzliche Erfordernisse stets, auch im Falle kalendermäßig bestimmter Leistungszeit einer gesonderten, nach Fälligkeit unmittelbar an ARI gerichteten schriftlichen Aufforderung, die Leistungshandlung binnen angemessener Frist vorzunehmen. Der Kunde hat den Rücktritt von dem Vertrag innerhalb angemessener Frist nach Eintritt des zum Rücktritt berechtigenden Tatbestandes, schriftlich und unmittelbar an ARI zu erklären.

2. Ohne Verzicht auf weitergehende gesetzliche Rechte ist **ARI berechtigt**, ersatzlos von dem Vertrag zurückzutreten, wenn die Durchführung des Vertrages gesetzlich verboten ist oder wird, wenn der Kunde der Geltung dieser Allgemeinen Verkaufsbedingungen widerspricht, wenn die besonderen Bestimmungen des Verbrauchsgüterkaufs (§§ 474 ff. BGB) zur Anwendung kommen, wenn die schriftliche Auftragsbestätigung von ARI aus nicht von ARI zu vertretenden Gründen später als vierzehn (14) Kalendertage nach ihrem Ausstellungsdatum bei dem Kunden eingeht, wenn die Eröffnung eines Insolvenzverfahrens über das Vermögen des Kunden beantragt wird, wenn der Kunde ohne Darlegung eines rechtfertigenden Grundes wesentlichen Verpflichtungen, die gegenüber ARI oder gegenüber Dritten fällig sind, nicht nachkommt, wenn der Kunde nicht zutreffende Angaben zu seiner Kreditwürdigkeit macht, wenn die von einem Kreditversicherer zugesagte Deckung aus von ARI nicht zu vertretenden Gründen reduziert wird, wenn ARI unverschuldet selbst nicht richtig oder rechtzeitig beliefert wird oder wenn ARI die Erfüllung ihrer Leistungsverpflichtungen aus sonstigen von ARI nicht zu vertretenden Gründen nicht mehr mit Mitteln möglich ist, die unter Berücksichtigung der eigenen und der bei Vertragsschluss erkennbaren berechtigten Belange des Kunden sowie insbesondere der vereinbarten Gegenleistung zumutbar sind.

VII. Schadensersatz

1. Ausgenommen die Haftung

- nach dem Produkthaftungsgesetz,

- wegen arglistigen Verschweigens eines Mangels,

- wegen Übernahme einer Garantie für die Beschaffenheit einer Sache,

- für Schäden aus der schuldhaften Verletzung des Lebens, des Körpers oder der Gesundheit, sowie

- für Schäden, die auf einer grob fahrlässigen oder einer vorsätzlichen Pflichtverletzung beruhen,

ist **ARI** wegen der Verletzung von Pflichten, die aus dem mit dem Kunden geschlossenen Vertrag und/oder den mit dem Kunden geführten Vertragsverhandlungen resultieren, ohne Verzicht auf die gesetzlichen Voraussetzungen nur nach Maßgabe der nachfolgenden Bestimmungen **zu Schadensersatzleistungen verpflichtet**. Die nachfolgenden Bestimmungen gelten auch bei Verletzung von Gewährleistungsverpflichtungen sowie im Fall des Verzuges:

a) Schadensersatz wegen Lieferung mangelhafter Ware ist ausgeschlossen, wenn der Mangel nicht **erheblich** ist.

b) Der Kunde ist in erster Linie nach Maßgabe der Regelungen in Ziffer III.-6. zur Wahrnehmung von **Nacherfüllungsangeboten** bzw. nach Maßgabe der Regelungen in Ziffer V. und VI. zur Wahrnehmung der dort geregelten **Rechtsbehelfe** verpflichtet und kann Schadensersatz nur wegen verbleibender Nachteile, in keinem Fall jedoch anstelle anderer Rechtsbehelfe verlangen.

c) Ohne Verzicht auf gesetzliche Ausschlüsse oder Einschränkungen der Verantwortlichkeit haftet ARI nur bei schuldhafter **Verletzung** wesentlicher und bei vorsätzlicher oder grob fahrlässiger Verletzung sonstiger dem Kunden gegenüber obliegenden vertraglicher **Pflichten**. Wesentliche Vertragspflichten sind solche, deren Erfüllung die ordnungsgemäße Durchführung des Vertrages überhaupt erst ermöglicht und auf deren Einhaltung der Kunde regelmäßig vertraut und vertrauen darf.

d) Im Falle der Haftung ersetzt ARI unter Berücksichtigung der Grenzen nach Buchst. e) den nachgewiesenen **Schaden** des Kunden in dem Umfang, wie er im Hinblick auf Schadenseintritt und Schadenshöhe für ARI bei Vertragsschluss als Folge der Pflichtverletzung **voraussehbar** und für den Kunden nicht abwendbar war.

e) Im Falle der Haftung von ARI ist die **Höhe des Schadensersatzes** wegen Verzuges für jede volle Verspätungs-Woche auf 0,5 %, maximal auf 5 % des Nettokaufpreises der vom Verzug betroffenen Ware begrenzt. Sollte die Verletzung der wesentlichen Vertragspflicht jedoch im Zusammenhang mit der Lieferung von Ware erfolgen, dann ist die Schadensersatzhaftung von ARI auf 200 % des Nettowertes des nicht vertragsgemäßen Leistungsteils begrenzt, sofern dies geringer ist als der im Hinblick auf Schadenseintritt und Schadenshöhe für ARI bei Vertragsabschluss als Folge der Pflichtverletzung voraussehbaren Schaden.

f) **Schadensersatz statt der ganzen Leistung** kann der Kunde ungeachtet der Einhaltung der gesetzlichen und der in diesen Allgemeinen Verkaufsbedingungen vorgesehenen Bestimmungen nur verlangen, nachdem er ARI schriftlich aufgefordert hat, die Leistungshandlung binnen angemessener Frist vorzunehmen und bei ausbleibender Leistung Schadensersatz statt der ganzen Leistung innerhalb angemessener Frist nach Eintritt der für den Schadensersatz statt der ganzen Leistung berechtigenden Umstände schriftlich und unmittelbar von ARI verlangt.

g) ARI ist wegen der Verletzung der dem Kunden gegenüber obliegenden vertraglichen und/oder vorvertraglichen Pflichten ausschließlich nach den Bestimmungen dieser Allgemeinen Verkaufsbedingungen zu Schadensersatzleistungen verpflichtet. Jeder Rückgriff auf **konkurrierende Anspruchsgrundlagen**, insbesondere auch nicht-vertraglicher Art ist ausgeschlossen. Gleichermaßen ist ausgeschlossen, die Angestellten, Arbeitnehmer, Mitarbeiter, Vertreter und/oder Erfüllungsgehilfen von ARI persönlich wegen der Verletzung ARI obliegender vertraglicher Pflichten in Anspruch zu nehmen.

h) Sofern der Anspruch nicht nach Ziffer V.-10. verjährt ist und vorbehaltlich

- § 445a BGB (Rückgriff des Kunden bei ARI für den Fall, dass er im Verhältnis zu seinem Kunden Aufwendungen im Rahmen der Nacherfüllung nach § 439 Abs. 2 und/oder Abs. 3 BGB und/oder § 475 Abs. 4 und/oder 6 BGB tragen muss);

- sowie vorbehaltlich der von ARI zum Zwecke der Nacherfüllung nach § 439 Abs. 2 und/oder Abs. 3 zu tragenden Aufwendungen, sofern es sich bei der von ARI verkauften Ware um eine neu hergestellte Sache handelt,

gelten die vorstehenden Bestimmungen auch für Ansprüche des Kunden auf Ersatz von Aufwendungen.

2. Ungeachtet weitergehender gesetzlicher oder vertraglicher Ansprüche von ARI ist der **Kunde** gegenüber ARI zu folgenden **Schadensersatzleistungen verpflichtet**:

a) Im Falle des **nicht rechtzeitigen Zahlungseingangs** zahlt der Kunde die angemessenen Kosten der gerichtlichen und außergerichtlichen Rechtsverfolgung, mindestens jedoch eine Pauschale von € 40,00 sowie Zinsen in Höhe von 9 Prozentpunkten über dem Basiszins der Deutschen Bundesbank.

b) Vorbehaltlich des Nachweises des Kunden, dass ein Schaden nicht oder nur in deutlich geringerer Höhe entstanden ist, ist ARI bei **Abnahmeverzug** oder vereinbartem, aber ausbleibendem Abruf der Ware durch den Kunden nach fristlosem Ablauf einer von ARI gesetzten angemessenen Nachfrist berechtigt, ohne Nachweis **Schadensersatz pauschal** in Höhe von 15 % des jeweiligen Nettowarenwertes zu verlangen.

3. Der **Kunde** ist verpflichtet, in den geschäftlichen Beziehungen mit seinen Abnehmern seine **Aufwendungs- und Schadensersatzhaftung** dem Grunde und der Höhe nach im Rahmen des rechtlich Möglichen sowie des in der Branche Üblichen zu beschränken.

4. § 348 HGB (**Vertragsstrafe**) findet keine Anwendung.

VIII. Eigentumsvorbehalt

1. Gelieferte Ware bleibt **Eigentum von ARI** bis zum vollständigen Ausgleich aller, aus welchem Rechtsgrund auch immer entstandenen, einschließlich der erst künftig fällig werdenden Haupt- und Nebenforderungen von ARI gegen den Kunden. Bei laufender Rechnung gilt der Eigentumsvorbehalt für den jeweiligen Saldo.

2. Während des Bestehens des Eigentumsvorbehaltes wird der Kunde den Mitarbeitern von ARI zu den üblichen Geschäftszeiten jederzeit **Zugang** zu der unter Eigentumsvorbehalt stehenden Ware gewähren. Der Kunde ist verpflichtet, die unter Eigentumsvorbehalt stehende Ware gegen Diebstahl, Beschädigung und Zerstörung zu **versichern** sowie auf Anforderung von ARI die Ware auf eigene Kosten getrennt zu lagern oder geeignet abzugrenzen, deutlich sichtbar als Eigentum von ARI zu **kennzeichnen** und alle Maßnahmen zu treffen, die zu einer **umfassenden Sicherstellung des Eigentumsvorbehalts** geboten sind. Die gegen die Versicherungen erwachsenden Ansprüche tritt der Kunde hiermit sicherungshalber, in voller Höhe und unwiderruflich an ARI ab; ARI nimmt die Abtretung an.

3. Während des Bestehens des Eigentumsvorbehaltes wird der Kunde ARI umgehend schriftlich **in Kenntnis setzen**, wenn ein Dritter Ansprüche auf oder Rechte an der unter Eigentumsvorbehalt stehenden Ware bzw. an den nach den Regelungen zum Eigentumsvorbehalt an ARI abgetretenen Forderungen geltend machen sollte, und ARI unentgeltlich bei der Verfolgung seiner Interessen unterstützen. Erwirbt ein **Dritter** während des Bestehens des Eigentumsvorbehalts Rechte an der unter Eigentumsvorbehalt stehenden Ware, werden die Ansprüche des Kunden gegen den Dritten mit allen Rechten hiermit unwiderruflich sicherungshalber an ARI abgetreten; ARI nimmt die Abtretung an.

4. Der Kunde darf die unter Eigentumsvorbehalt stehende Ware im Rahmen ordnungsgemäßer Geschäftsführung und nur unter der Voraussetzung **veräußern**, dass er sich nicht in Zahlungsverzug befindet und die Zahlung des Abnehmers an den Kunden nicht vor dem Termin fällig wird, zu dem der Kunde den Preis an ARI zu zahlen hat. Zu anderen Verfügungen (z.B. Sicherungsübereignung, Verpfändung usw.) ist der Kunde nicht berechtigt. Der Kunde tritt die ihm aus der Veräußerung der unter Eigentumsvorbehalt stehenden Ware zustehenden **Ansprüche gegen seine Abnehmer** mit allen Nebenrechten hiermit sicherungshalber, in voller Höhe und unwiderruflich an ARI ab. Nimmt der Kunde die Forderungen aus einer Veräußerung in ein mit seinen Abnehmern bestehendes **Kontokorrentverhältnis** auf, tritt er die sich nach der Saldierung ergebenden Kontokorrentforderungen hiermit sicherungshalber, in voller Höhe und unwiderruflich an ARI ab. ARI nimmt die Abtretungen an.

5. Der Kunde bleibt ermächtigt, an ARI abgetretene Forderungen **treuhänderisch** für ARI **einzuziehen**, solange er sich nicht in Zahlungsverzug befindet. Der Kunde ist nicht berechtigt, die Forderungen an Dritte abzutreten. Der Kunde hat **eingehende Zahlungen** gesondert zu führen und ungeachtet weitergehender von ARI eingeräumter Zahlungsziele unverzüglich an ARI weiterzuleiten, bis die gesicherten Forderungen von ARI vollständig ausgeglichen sind. Erfolgt die Zahlung durch Überweisung an das Kreditinstitut des Kunden, tritt der Kunde hiermit unwiderruflich die ihm hierdurch gegen sein Kreditinstitut zustehenden Forderungen an ARI ab. Erhält der Kunde **Wechsel** zur Begleichung der Forderungen gegen Dritte, tritt er hiermit unwiderruflich die ihm im Falle der Diskontierung des Wechsels gegen das Kreditinstitut zustehenden Forderungen an ARI ab. ARI nimmt die Abtretungen an.

6. Eine Verbindung der Ware mit **Grund und Boden** erfolgt nur vorübergehend. Die **Be- und Verarbeitung** der Ware erfolgt für ARI als Hersteller im Sinne des § 950 BGB, ohne dass für ARI hieraus Verbindlichkeiten erwachsen. Wird die von ARI gelieferte Ware mit anderen Gegenständen in der Weise **vermischt, vermengt oder verbunden**, dass das Eigentum von ARI kraft Gesetzes erlischt, so überträgt der Kunde schon jetzt seine Eigentums- oder Miteigentumsrechte an dem neuen Gegenstand auf ARI und verwahrt ihn unentgeltlich und treuhänderisch für ARI.

7. Der Kunde wird im Bedarfsfalle nachfragen, in welchem Umfang die Ware noch einem Eigentumsvorbehalt untersteht. ARI ist nicht verpflichtet, auf Zahlungen hin unaufgefordert den Umfang des Eigentumsvorbehaltes zu quantifizieren. Befindet sich noch nicht vollständig bezahlte, unter Eigentumsvorbehalt stehende Ware im Gewahrsam des Kunden, wird ARI auf Verlangen des Kunden **Ware freigeben**, soweit der Rechnungswert der Ware die Summe der offenen Forderungen um mehr als 20 % übersteigt und an der Ware keine Absonderungsrechte zugunsten von ARI bestehen. Entsprechendes gilt, soweit an die Stelle der unter Eigentumsvorbehalt stehenden Ware Ansprüche gegen Dritte getreten sind und diese von ARI im eigenen Namen geltend gemacht werden. Im Übrigen wird ARI auf Verlangen des Kunden Sicherheiten freigeben, soweit der Marktpreis der Sicherheiten die Summe der gesicherten Forderungen um mehr als 50 % zuzüglich der bei der Verwertung anfallenden Umsatzsteuer übersteigt.

8. Wenn noch nicht vollständig bezahlte, unter Eigentumsvorbehalt stehende Ware sich im Gewahrsam des Kunden befindet und die Eröffnung eines Insolvenzverfahrens über das Vermögen des Kunden beantragt wird oder der Kunde ohne Darlegung eines rechtfertigenden Grundes seinen ARI oder Dritten gegenüber fälligen Verpflichtungen nicht nachkommt, kann ARI **dem Kunden das Recht zum Besitz entziehen** und die Ware ohne Vertragsrücktritt herausverlangen. ARI ist nicht berechtigt, die Herausgabe zu verlangen, soweit der Insolvenzverwalter sich für die Erfüllung des Vertrages entscheidet und der Preis bezahlt ist.

9. Im Falle des Vertragsrücktrittes, insbesondere wegen Zahlungsverzuges des Kunden, ist ARI berechtigt, die Ware **freihändig zu veräußern** und sich aus dem Erlös zu befriedigen. Der Kunde ist ungeachtet sonstiger ARI zustehender Rechte verpflichtet, an ARI die **Aufwendungen** des Vertragsabschlusses, der bisherigen Vertragsabwicklung und der Vertragsauflösung sowie die Kosten der Rückholung der Ware zu ersetzen und für jeden angefangenen Monat seit Gefahrübergang ein **Nutzungsentgelt** in Höhe von 2 % des Warenwertes zu zahlen.

IX. Sonstige Regelungen

1. Zur Wahrung der **Schriftform** bedarf es weder einer eigenhändigen Namensunterschrift noch einer elektronischen Signatur. Mitteilungen mittels Telefax oder E-Mail genügen der Schriftform ebenso wie sonstige Textformen, ohne dass der Abschluss der Erklärung besonders kenntlich zu machen ist.

2. Die im Zusammenhang mit der Geschäftsbeziehung erhaltenen **Daten** über den Kunden werden von ARI im Sinne des Bundesdatenschutzgesetzes und der Datenschutz-Grundverordnung **verarbeitet**.

3. Der Kunde wird ARI unverzüglich schriftlich informieren, wenn **Behörden** in weiterem Zusammenhang mit der Ware eingeschaltet oder tätig werden. Der Kunde wird zudem die gelieferte Ware weiter im **Markt beobachten** und ARI unverzüglich schriftlich informieren, wenn eine Besorgnis besteht, dass durch die Ware Gefahren für Dritte entstehen könnten.

4. Ohne Verzicht von ARI auf weitergehende Ansprüche stellt der Kunde ARI uneingeschränkt von allen Ansprüchen Dritter frei, die aufgrund von **Produkthaftpflicht-** oder ähnlicher verschuldensunabhängiger Bestimmungen gegen ARI erhoben werden, soweit die Haftung auf Umstände gestützt wird, die - wie z.B. die Darbietung des Produktes - durch den Kunden oder sonstige, von dem Kunden kontrollierte Dritte ohne ausdrückliche und schriftliche Zustimmung von ARI gesetzt wurden. Die Freistellung schließt insbesondere auch den Ersatz der ARI entstehenden Aufwendungen ein und wird von dem Kunden unter Verzicht auf weitere Voraussetzungen oder sonstige Einwände, insbesondere unter Verzicht auf die Einhaltung von Überwachungs- und Rückrufpflichten sowie unter Verzicht auf den Einwand der Verjährung zugesagt.

5. An von ARI in körperlicher oder elektronischer Form zur Verfügung gestellten Abbildungen, Zeichnungen, Berechnungen, Mustern und sonstigen **Unterlagen** sowie an Software behält sich ARI alle Eigentums-, Urheber-, sonstigen gewerblichen Schutzrechte sowie Rechte aus Know-how vor. Sie sind Dritten gegenüber geheim zu halten und dürfen ausschließlich zur Durchführung des jeweiligen Auftrages verwendet werden.

6. Ungeachtet weitergehender gesetzlicher Regelungen endet die **Verjährung**shemmung auch, wenn die hemmenden Verhandlungen über vier Wochen nicht in der Sache fortgeführt werden. Ein Neubeginn der Verjährung von Ansprüchen des Kunden bedarf in jedem Fall einer ausdrücklichen, schriftlichen Bestätigung von ARI.

X. Allgemeine Vertragsgrundlagen

1. Der **Lieferort** ergibt sich aus der Regelung in III.-4. dieser Allgemeinen Verkaufsbedingungen. **Zahlungs- und Erfüllungsort** für alle sonstigen Verpflichtungen aus den Rechtsbeziehungen von ARI mit dem Kunden ist 33758 Schloß Holte-Stukenbrock. Diese Regelungen gelten auch, wenn ARI für den Kunden Leistungen an einem anderen Ort ausführt oder erbrachte Leistungen rückabzuwickeln sind. Die Vereinbarung anderer Klauseln der Incoterms oder von Klauseln wie „Lieferung frei..." oder ähnlicher Art hat lediglich eine abweichende Regelung des Transports und der Transportkosten zur Folge; im Übrigen verbleibt es bei den in diesen Allgemeinen Verkaufsbedingungen getroffenen Regelungen.

2. Für die vertraglichen und außervertraglichen Rechtsbeziehungen mit dem Kunden gelten **ausschließlich deutsches Recht** sowie die in Deutschland maßgeblichen Gebräuche. Bei Verwendung von Handelsklauseln gelten im Zweifel die Incoterms® 2010 der Internationalen Handelskammer unter Berücksichtigung der in diesen Allgemeinen Verkaufsbedingungen getroffenen Regelungen. Abweichungen von diesen Vertragsgrundlagen ergeben sich ausschließlich aufgrund der von ARI mit dem Kunden getroffenen individuellen Vereinbarungen und dieser Allgemeinen Verkaufsbedingungen.

3. Alle - vertraglichen und außervertraglichen - Streitigkeiten aus oder im Zusammenhang mit Verträgen, für die die Geltung dieser Allgemeinen Verkaufsbedingungen vorgesehen ist, einschließlich deren Gültigkeit, Ungültigkeit, Verletzung oder Auflösung sowie Insolvenzstreitigkeiten werden nach der zur Zeit der Einreichung der Einleitungsanzeige geltenden Version der Schiedsgerichtsordnung der Deutschen Institution für Schiedsgerichtsbarkeit e.V. (DIS) unter Ausschluss des ordentlichen Rechtsweges endgültig entschieden. Das **Schiedsgericht** besteht aus drei Schiedsrichtern und bei Streitigkeiten mit einem Streitwert unter € 150.000 aus einem Schiedsrichter. Der Ort des schiedsrichterlichen Verfahrens ist Hannover, die Sprache deutsch. Die Zuständigkeit des Schiedsgerichts schließt insbesondere auch jede gesetzliche Zuständigkeit aus, die wegen eines persönlichen oder sachlichen Zusammenhanges vorgesehen ist. Wenn diese Schiedsabrede ungültig ist oder ungültig werden sollte, wird zur Entscheidung aller Streitigkeiten mit Kaufleuten, juristischen Personen des öffentlichen Rechts und/oder öffentlich-rechtlichen Sondervermögen stattdessen die örtlich und international ausschließliche Zuständigkeit der für 33758 Schloß Holte-Stukenbrock zuständigen Gerichte vereinbart. ARI ist jedoch berechtigt, anstelle einer Klage zum Schiedsgericht und unabhängig von der Wirksamkeit der Schiedsabrede auch Klage vor dem für 33758 Schloß Holte-Stukenbrock zuständigen Gericht, vor den Gerichten am Geschäftssitz des Kunden oder anderen zuständigen staatlichen Gerichten zu erheben.

4. Sollten Bestimmungen dieser Allgemeinen Verkaufsbedingungen ganz oder teilweise unwirksam sein oder werden, bleiben die Bedingungen im Übrigen wirksam.

Preiskonditionen: in Euro, ab Werk, zuzüglich gesetzlicher Umsatzsteuer und Verpackung
Ausgabe 2021
Unsere Leistungsliste 2020 wird hiermit ungültig.

Notizen:

Ihr starker Partner für Gebäudetechnik und Industrie!

Auf Wunsch erhalten Sie auch Ihre digitale Leistungsliste INDUSTRIE mit Informationen über die neuesten ARI-Leistungen für den Industrie-Einsatz:

REGELN

Regelventile
z.B. STEVI®

ABSPERREN

Prozessarmaturen
z.B. ZETRIX®

SICHERN

Sicherheits-Ventile
z.B. ARI-REYCO®

ABLEITEN

Kondensatableiter
z.B. CONA®
(Bimetall- / Schwimmer- / Membran- / Thermo-dynamisch)

SYSTEMTECHNIK

Wärmetauscher
z.B. ENCOsys®

ARI-Armaturen Albert Richter GmbH & Co. KG
D-33750 Schloß Holte-Stukenbrock
Tel. +49 (0)5207 / 994-0 · Telefax +49 (0)5207 / 994-297 u. 298
E-mail: info.vertrieb@ari-armaturen.com · www.ari-armaturen.com

ARI ARMATUREN

www.ari-armaturen.com